РУКОВОДСТВО ПОЛЬЗОВАТЕЛЯ 2017 г.

READY TO RACE
»www.ktm.com

125 XC-W
150 XC-W
250 EXC
250 XC-W
300 EXC
300 XC-W

Артикул № 3213477en

KTM

УВАЖАЕМЫЙ ПОКУПАТЕЛЬ KTM!

Компания KTM благодарит Вас за сделанный выбор. Вы стали владельцем современного спортивного мотоцикла, который доставит Вам массу удовольствия, если Вы будете правильно эксплуатировать и обслуживать его.

Желаем удачи и удовольствия в ходе эксплуатации Вашего нового транспортного средства!

Впишите серийные номера в приведенную ниже таблицу.

Номер шасси (📖 стр. 12)	Печать дилера
Номер двигателя (📖 стр. 12)	
Номер ключа (все модели EXC/EXC Six Days, 125 XC-W EU) (📖 стр. 12)	

Руководство пользователя соответствует последним на момент издания модификациям данной серии. Вследствие продолжающихся разработок и вносимых в конструкцию изменений возможны незначительные несоответствия между руководством и имеющейся модификацией мотоцикла.

Приведенные спецификации не влекут за собой юридических обязательств производителя. Компания KTM Sportmotorcycle GmbH оставляет за собой эксклюзивное право на изменение, для адаптации под определенные условия эксплуатации, технических параметров, цен, цветов, форм, материалов, услуг, конструкций, оборудования и т. д., а также на остановку производства той или иной модели без предварительного уведомления и указания причин. Компания KTM не несет ответственности за варианты комплектации, несоответствие иллюстраций и описаний имеющейся модификации, а также за опечатки и другие неточности. Описанные модели могут оснащаться дополнительным оборудованием, не входящим в стандартную комплектацию.

© 2016 KTM Sportmotorcycle GmbH 5230 Маттигхофен, Австрия
Все права защищены
Воспроизведение, включая частичное, а также копирование в любом виде допускается только с явно выраженного письменного разрешения издателя.

ISO 9001(12 100 6061)
В соответствии с международным стандартом управления качеством ISO 9001 KTM использует процессы обеспечения качества, которые приводят к максимально высокому качеству продукции.
Выпущено: Немецкой службой технического контроля и надзора TÜV.

REG.NO. 12 100 6061

KTM Sportmotorcycle GmbH
5230 Маттигхофен, Австрия

Это руководство распространяется на следующие модели:

125XC-W EU (F7103Q3)

150 XC-W US (F7175Q3)

250 EXC EU (F7303Q6)

250 EXC AU (F7360Q6)

250 EXC Six Days EU (F7303Q2)

250 XC-W US (F7375Q3)

300 EXC EU (F7403Q6)

300 EXC AU (F7460Q6)

300 EXC BR (F7440Q6)

300 EXC Six Days EU (F7403Q2)

300 XC-W US (F7475Q3)

300 XC-W Six Days US (F7475Q2)

3213477en

05/2016

СОДЕРЖАНИЕ

1 ОБОЗНАЧЕНИЯ 6
1.1 Используемые символы 6
1.2 Шрифты 6
2 РЕКОМЕНДАЦИИ ПО БЕЗОПАСНОСТИ 7
2.1 Целевое назначение 7
2.2 Рекомендации по безопасности 7
2.3 Степени опасности и условные обозначения 7
2.4 Предупреждение о несанкционированных действиях 7
2.5 Безопасная эксплуатация 8
2.6 Защитная одежда 8
2.7 Правила выполнения ремонтных и сервисных работ 8
2.8 Охрана окружающей среды 8
2.9 Руководство по эксплуатации 9
3 ВАЖНАЯ ИНФОРМАЦИЯ 10
3.1 Гарантии производителя и товарного качества 10
3.2 Рабочие и вспомогательные материалы 10
3.3 Запасные части, аксессуары 10
3.4 Обслуживание 10
3.5 Рисунки 10
3.6 Обслуживание покупателей 10
4 ВИД ТРАНСПОРТНОГО СРЕДСТВА 11
4.1 Вид транспортного средства, левая передняя сторона (пример) 11
4.2 Вид транспортного средства, правая задняя сторона (пример) 12
5 СЕРИЙНЫЕ НОМЕРА 13
5.1 Номер шасси 13
5.2 Ярлык с указанием типа 13
5.3 Номер ключа (Все модели EXC/EXC Six Days, 125 XC-W EU) 13
5.4 Номер двигателя 13
5.5 Номер вилки 14
5.6 Номер амортизатора 14
6 ОРГАНЫ УПРАВЛЕНИЯ 15
6.1 Рычаг сцепления 15
6.2 Рычаг ручного тормоза 15
6.3 Ручка акселератора 15
6.4 Аварийный выключатель зажигания (Все модели EXC/EXC Six Days, 125 XC-W EU) 15
6.5 Аварийный выключатель зажигания (XC-W US, XC-W Six Days US) 15
6.6 Кнопка звукового сигнала (Все модели EXC/EXC Six Days, 125 XC-W EU) 16
6.7 Переключатель режимов освещения (Все модели EXC/EXC Six Days, 125 XC-W EU) 16
6.8 Переключатель режимов освещения (XC-W US, XC-W Six Days US) 16
6.9 Переключатель указателей поворота (Все модели EXC/EXC Six Days) 16
6.10 Аварийный выключатель зажигания (EXC AU) 16
6.11 Кнопка электростартера (Все модели 250/300, XC-W US, XC-W Six Days US) 17
6.12 Обзор индикаторных ламп (Все модели EXC/EXC Six Days) 17
6.13 Обзор индикаторных ламп (Все модели XC-W/XC-W Six Days) 17
6.14 Открытие крышки заливной горловины 17
6.15 Закрытие крышки заливной горловины 18
6.16 Топливный кран 18
6.17 Воздушная дроссельная заслонка 18
6.18 Рычаг переключения передач 19
6.19 Кик-стартер 19
6.20 Рычаг ножного тормоза 19
6.21 Боковая подножка 19
6.22 Замок рулевой колонки (Все модели EXC/EXC Six Days, 125 XC-W EU) 20
6.23 Блокировка рулевого управления (Все модели EXC/EXC Six Days, 125 XC-W EU) 20
6.24 Разблокировка рулевого управления (Все модели EXC/EXC Six Days, 125 XC-W EU) 20
7 СПИДОМЕТР 21
7.1 Обзор 21
7.2 Активация и тестирование спидометра 21
7.3 Настройка в километрах или в милях 21
7.4 Настройка функций спидометра 22
7.5 Установка часов 22
7.6 Просмотр времени прохождения круга 22
7.7 Режим отображения SPEED (СКОРОСТЬ) 23
7.8 Режим отображения SPEED/H (время работы) 23
7.9 Меню настройки 24
7.10 Настройка единиц измерения 24
7.11 Режим отображения SPEED/CLK (время) 25
7.12 Установка часов 25
7.13 Режим отображения SPEED/LAP (время прохождения круга) 25
7.14 Просмотр времени прохождения круга 26
7.15 Режим отображения SPEED/ODO (одометр) 26
7.16 Режим отображения SPEED/TR1 (бортовой компьютер trip master 1) 26
7.17 Режим отображения SPEED/TR2 (бортовой компьютер trip master 2) 27
7.18 Настройка режима TR2 (trip master 2) 27
7.19 Режим отображения SPEED/A1 (средняя скорость 1) 27
7.20 Режим отображения SPEED/A2 (средняя скорость 2) 28
7.21 Режим отображения SPEED/S1 (секундомер 1) 28
7.22 Режим отображения SPEED/S2 (секундомер 2) 28
7.23 Таблица функций 29
7.24 Таблица условий и активации меню 30
8 ПОДГОТОВКА К ЭКСПЛУАТАЦИИ 31
8.1 Рекомендации для первого использования 31
8.2 Обкатка двигателя 32
8.3 Подготовка мотоцикла к сложным условиям эксплуатации 32
8.4 Подготовка к вождению по сухому песку 33
8.5 Подготовка к вождению по влажному песку 34
8.6 Подготовка к вождению по влажным и грязным поверхностям 34
8.7 Подготовка к вождению при высокой температуре и низкой скорости 35
8.8 Подготовка к вождению при низких температурах и по снегу 35
9 ИНСТРУКЦИИ ПО ВОЖДЕНИЮ 36
9.1 Проверки и уход за транспортным средством при подготовке к эксплуатации 36
9.2 Запуск двигателя 36
9.2 Запуск двигателя 37
9.4 Переключение передач, движение 37
9.5 Торможение 37
9.6 Остановка, парковка 38
9.7 Транспортировка 38
9.8 Заправка топливом 39
10 ГРАФИК ОБСЛУЖИВАНИЯ 40
10.1 Дополнительная информация 40
10.2 Обязательные работы 40
10.3 Рекомендуемые работы 41
11 РЕГУЛИРОВКА ШАССИ 42
11.1 Проверка основных настроек шасси с учетом веса водителя 42
11.2 Демпфирование сжатия амортизатора 42
11.3 Регулировка демпфирования низкоскоростного сжатия амортизатора 42
11.4 Регулировка демпфирования высокоскоростного сжатия амортизатора 43

СОДЕРЖАНИЕ

11.5 Регулировка демпфирования отбоя амортизатора 43
11.6 Измерение проседания заднего колеса без нагрузки 44
11.7 Проверка статического проседания амортизатора 45
11.8 Проверка проседания амортизатора при вождении 45
11.9 Регулировка преднатяга пружины амортизатора 🔧 45
11.10 Регулировка проседания амортизатора при вождении 🔧 .. 46
11.11 Проверка основных настроек вилки 47
11.12 Регулировка демпфирования сжатия вилки 47
11.13 Регулировка демпфирования отбоя вилки 48
11.14 Регулировка преднатяга пружины вилки (Все модели Six Days) 49
11.15 Положение руля 49
11.16 Регулировка положения руля 🔧 50
12 ОБСЛУЖИВАНИЕ ШАССИ 52
12.1 Подъем мотоцикла при помощи стоечного подъемника 52
12.2 Снятие мотоцикла со стоечного подъемника 52
12.3 Стравливание давления в вилке 52
12.4 Очистка пыльников перьев вилки 52
12.5 Снятие протектора вилки 53
12.6 Установка протектора вилки 53
12.7 Снятие перьев вилки 🔧 53
12.8 Установка перьев вилки 🔧 54
12.9 Снятие нижней траверсы 🔧 (Все стандартные модели EXC/XC-W) 55
12.10 Снятие нижней траверсы 🔧 (Все модели Six Days) 55
12.11 Установка нижней траверсы 🔧 (Все стандартные модели EXC/XC-W) 56
12.12 Установка нижней траверсы 🔧 (Все модели Six Days) 58
12.13 Проверка люфта подшипника рулевой колонки. 59
12.14 Регулировка люфта подшипника рулевой колонки 🔧 60
12.15 Смазка подшипника рулевой колонки 🔧 60
12.16 Снятие переднего крыла 61
12.17 Установка переднего крыла 61
12.18 Снятие амортизатора 🔧 61
12.19 Установка амортизатора 🔧 62
12.20 Снятие сиденья 62
12.21 Установка сиденья 62
12.22 Демонтаж крышки корпуса воздушного фильтра 63
12.23 Установка крышки корпуса воздушного фильтра 63
12.24 Демонтаж воздушного фильтра 🔧 64
12.25 Установка воздушного фильтра 🔧 64
12.26 Очистка воздушного фильтра и корпуса воздушного фильтра 64
12.27 Закрепление крышки корпуса воздушного фильтра 🔧 65
12.28 Герметичное закрытие корпуса воздушного фильтра 🔧 65
12.29 Демонтаж главного глушителя 66
12.30 Установка главного глушителя 66
12.31 Замена набивки из стекловолокна главного глушителя 🔧 . 66
12.32 Демонтаж топливного бака 🔧 67
12.33 Установка топливного бака 🔧 68
12.34 Проверка цепи на загрязнение 69
12.35 Очистка цепи 69
12.36 Проверка натяжения цепи 70
12.37 Регулировка натяжения цепи 70
12.38 Проверка состояния цепи, ведомой и ведущей звездочек и направляющей цепи 71
12.39 Проверка рамы 🔧 73
12.40 Проверка маятника 🔧 73
12.41 Проверка прокладки троса акселератора 73
12.42 Проверка резиновой ручки 74
12.43 Регулировка основного положения рычага сцепления 74
12.44 Проверка/корректировка уровня жидкости в контуре гидравлического сцепления 74
12.45 Замена жидкости в контуре гидравлического сцепления 🔧 75
12.46 Демонтаж защиты двигателя (Все модели Six Days) 76
12.47 Установка защиты двигателя (Все модели Six Days) 76
13 ТОРМОЗНАЯ СИСТЕМА 77
13.1 Проверка свободного хода рычага ручного тормоза 77
13.2 Регулировка свободного хода рычага ручного тормоза (Все модели EXC/EXC Six Days, 125 XC-W EU) 77
13.3 Регулировка исходного положения рычага ручного тормоза (XC-W US, XC-W Six Days US) 77
13.4 Проверка состояния тормозных дисков 78
13.5 Проверка уровня тормозной жидкости в контуре переднего тормоза 78
13.6 Добавление жидкости в контур переднего тормоза 🔧 79
13.7 Проверка передних тормозных колодок 80
13.8 Замена передних тормозных колодок 🔧 80
13.9 Проверка свободного хода педали ножного тормоза 82
13.10 Регулировка основного положения педали ножного тормоза 🔧 82
13.11 Проверка уровня тормозной жидкости в контуре заднего тормоза 83
13.12 Добавление жидкости в контур заднего тормоза 🔧 83
13.13 Проверка задних тормозных колодок 84
13.14 Замена колодок заднего тормоза 🔧 84
14 КОЛЕСА, ШИНЫ 86
14.1 Демонтаж переднего колеса 🔧 86
14.2 Установка переднего колеса 🔧 86
14.3 Демонтаж заднего колеса 🔧 87
14.4 Установка заднего колеса 🔧 88
14.5 Проверка состояния шин 89
14.6 Проверка давления в шинах 89
14.7 Проверка натяжения спиц 90
15 ЭЛЕКТРООБОРУДОВАНИЕ 91
15.1 Снятие аккумуляторной батареи 🔧 (Все модели 250/300, XC-W US, XC-W Six Days US) 91
15.2 Установка аккумуляторной батареи 🔧 (Все модели 250/300, XC-W US, XC-W Six Days US 92
15.3 Подзарядка аккумуляторной батареи 🔧 (Все модели 250/300, XC-W US, XC-W Six Days US) 92
15.4 Замена главного плавкого предохранителя (Все модели 250/300, XC-W US, XC-W Six Days US) 94
15.5 Демонтаж защитной крышки передней фары вместе с фарой 95
15.6 Установка защитной крышки передней фары вместе с фарой 96
15.7 Замена лампы передней фары 96
15.8 Замена лампы сигнала поворота (Все модели EXC/EXC Six Days) 97
15.9 Проверка настройки передней фары 98
15.10 Регулировка диапазона передней фары 98
15.11 Замена батареи спидометра 98
16 СИСТЕМА ОХЛАЖДЕНИЯ 100
16.1 Система охлаждения 100
16.2 Проверка уровня антифриза и охладителя 100
16.3 Проверка уровня охлаждающей жидкости 101
16.4 Слив охладителя 🔧 101
16.5 Заполнение системы охлаждения охладителем 🔧 102
17 РЕГУЛИРОВКА ДВИГАТЕЛЯ 104
17.1 Проверка свободного хода троса акселератора 104
17.2 Регулировка свободного хода троса акселератора 🔧 104
17.3 Настройка карбюратора 105
17.4 Карбюратор - холостой ход 107
17.5 Карбюратор – регулировка оборотов холостого хода 🔧 .. 107
17.6 Штекерный разъем кривой опережения зажигания 108

СОДЕРЖАНИЕ

17.7 Изменение кривой опережения зажигания.....108
17.8 Проверка исходного положения рычага переключения передач 108
17.9 Регулировка исходного положения рычага переключения передач 🔧.....108
17.10 Характеристики двигателя – вспомогательная пружина ...109
17.11 Характеристики двигателя – установка вспомогательной пружины 🔧.....109
18 ОБСЛУЖИВАНИЕ ДВИГАТЕЛЯ.....112
18.1 Удаление бензина из поплавковой камеры карбюратора 🔧.. 112
18.2 Проверка уровня моторного масла 112
18.3 Замена трансмиссионного масла 🔧 113
18.4 Добавление трансмиссионного масла 🔧 115
19 МОЙКА И УХОД.....116
19.1 Очистка мотоцикла 116
19.2 Проверка и обслуживание для эксплуатации в зимний период 117
20 ХРАНЕНИЕ 118
20.1 Хранение.....118
20.2 Подготовка к эксплуатации после хранения.....119
21 ПОИСК И УСТРАНЕНИЕ НЕИСПРАВНОСТЕЙ 120
22 ТЕХНИЧЕСКИЕ ДАННЫЕ.....122
22.1 Двигатель 122
22.1.1 125XC-WEU.....122
22.1.2 150XC-WUS.....122
22.1.3 Все модели 250.....123
22.1.4 Все модели 300 123
22.2 Моменты затяжки крепежных элементов двигателя.....124
22.2.1 Все модели 125/150 124
22.2.2 Все модели 250/300 125
22.3 Объемы рабочих жидкостей.....126
22.3.1Трансмиссионное масло.....126
22.3.2 Объем охлаждающей жидкости 126
22.3.3 Объем топлива.....126
22.4 Шасси.....126
22.5 Электрооборудование 127
22.6 Шины.....128
22.7 Вилка 128
22.7.1 Все модели 125/150 128
22.7.2 Все стандартные модели 250/300 EXC/XC-W 128
22.7.3 Все модели Six Days.....129
22.8 Амортизатор 129
22.8.1 Все модели 125/150 129
22.8.2 Все модели 250/300 130
22.9 Моменты затяжки крепежных элементов шасси.....130
22.10 Карбюратор.....132
22.10.1125XC-WEU.....132
22.10.2 150XC-WUS.....132
22.10.3 250 EXC EU, 250 EXC AU, 250 EXC Six Days EU.....132
22.10.4 250 XC-W US.....132
22.10.5 300 EXC EU, 300 EXC AU, 300 EXC Six Days EU.....133
22.10.6 300 XC-W US, 300 XC-W Six Days US 133
23 НАСТРОЙКА КАРБЮРАТОРА.....134
23.1 Настройка карбюратора (125 XC-W EU) 🔧.....134
23.2 Настройка карбюратора (150 XC-W US) 🔧.....135
23.3 Настройка карбюратора (250 EXC EU, 250 EXC AU, 250 EXC Six Days EU) A 🔧.....136
23.4 Настройка карбюратора (250 XC-W US) 🔧.....137
23.5 Настройка карбюратора (300 EXC EU, 300 EXC AU, 300 EXC Six Days EU) 🔧.....138
23.6 Настройка карбюратора (300 XC-W US, 300 XC-W Six Days US) 🔧 139
24 ЭКСПЛУАТАЦИОННЫЕ ЖИДКОСТИ 140
25 ДОПОЛНИТЕЛЬНЫЕ РАСХОДНЫЕ МАТЕРИАЛЫ И ЖИДКОСТИ 142
26 СТАНДАРТЫ 143
27 СПИСОК СОКРАЩЕНИЙ.....144
28 ПЕРЕЧЕНЬ СИМВОЛОВ 145
28.1 Желтые и оранжевые символы.....145
28.2 Зеленые и синие символы.....145
АЛФАВИТНЫЙ УКАЗАТЕЛЬ 146

1 ОБОЗНАЧЕНИЯ

1.1 Используемые символы

Ниже описаны символы, используемые в руководстве.

✓	Обозначение прогнозируемого события (например, определенного действия или функции).
✗	Обозначение непрогнозируемого события (например, определенного действия или функции).
	Выполнение работ, помеченных данным символом, требует специальных технических знаний и навыков. В интересах собственной безопасности для выполнения таких процедур следует обращаться в авторизованный сервисный центр KTM, где обслуживание мотоцикла будет выполнено обученным персоналом, с применением специального инструмента и оборудования.
	Ссылка на определенную страницу (на указанной странице приведена подробная информация по данному вопросу).
i	Обозначение более подробной информации или рекомендаций.
»	Обозначение результата тестовой операции.

1.2 Шрифты

Ниже описаны типографические форматы, используемые в данном документе.

Специфическое наименование	Обозначение фирменного наименования продукции.
Наименование®	Обозначение наименования с защищенными правами.
Торговая марка™	Обозначение торговой марки, зарегистрированной на внешнем рынке.
Подчеркнутые термины	Обозначение технических характеристик мотоцикла или технических терминов, объясняемых в глоссарии.

2 РЕКОМЕНДАЦИИ ПО БЕЗОПАСНОСТИ

2.1 Целевое назначение

(Все модели EXC/EXC Six Days)

Спортивные мотоциклы KTM разрабатываются и производятся с учетом обычных нагрузок и воздействий, возникающих во время спортивных соревнований. Мотоциклы соответствуют действующим в настоящее время нормам и категориям, принятым в ведущих международных организациях, осуществляющих деятельность в области автомотоспорта.

Примечание
На дорогах общего пользования разрешается эксплуатация мотоцикла только омологированной (с ограничениями по некоторым характеристикам) версии.
Версия мотоцикла без ограничений должна эксплуатироваться лишь на закрытых трассах, достаточно удаленных от дорог общего пользования.
Мотоцикл разработан для участия в спортивных гонках по бездорожью (эндуро), а не только для участия в мотокроссах.

(Все модели XC-W/XC-W Six Days)

Спортивные мотоциклы KTM разрабатываются и производятся с учетом обычных нагрузок и воздействий, возникающих во время спортивных соревнований. Мотоциклы соответствуют действующим в настоящее время нормам и категориям, принятым в ведущих международных организациях, осуществляющих деятельность в области автомотоспорта.

Примечание
Мотоцикл не одобрен для эксплуатации на дорогах общего пользования.
Мотоцикл разработан для участия в спортивных гонках по бездорожью (эндуро), а не только для участия в мотокроссах.

2.2 Рекомендации по безопасности

Для безопасной эксплуатации данного транспортного средства необходимо соблюдать ряд инструкций по технике безопасности. Поэтому следует внимательно прочитать данное руководство. Инструкции по технике безопасности выделены в тексте и относятся к соответствующим параграфам.

Примечание
На транспортном средстве имеются различные информационные и предупреждающие наклейки в хорошо заметных местах. Их удалять запрещено. Если наклейки отсутствуют, водитель или другие лица могут не осознавать опасности и в результате получить травму.

2.3 Степени опасности и условные обозначения

Опасность
Обозначает опасность, которая, если не предпринять соответствующие меры, немедленно и неизбежно приведет к смерти или серьезной травме.

Предупреждение
Обозначает опасность, которая, если не предпринять соответствующие меры, может привести к смерти или серьезной травме.

Предостережение
Обозначает опасность, которая, если не предпринять соответствующие меры, может привести к легкой травме.

Примечание
Указывает на вероятность серьезного повреждения оборудования и материалов, если не будут предприняты меры предосторожности.

Предупреждение
Предупреждение об опасности нанесения значительного экологического вреда, если не будут предприняты меры предосторожности.

2.4 Предупреждение о несанкционированных действиях

Запрещается несанкционированное вмешательство в систему снижения уровня шума. Федеральный закон запрещает выполнять или разрешать выполнение другими лицами следующих действий:

1 Демонтаж или приведение в нерабочее состояние любыми лицами (кроме как для целей технического обслуживания, ремонта или замены), любого устройства либо элемента конструкции, встроенного в новое транспортное средство для снижения шума, перед продажей или поставкой конечному покупателю или в процессе эксплуатации мотоцикла.

2 Использование транспортного средства после демонтажа или приведения в нерабочее состояние любым лицом указанного устройства или элемента конструкции.

К несанкционированному вмешательству относятся действия, перечисленные ниже:

1. Снятие или прокол основного глушителя, перегородок, приемных труб глушителей или любых других компонентов, проводящих выхлопные газы.
2. Снятие или прокол любой детали впускной системы.
3. Отсутствие надлежащего технического обслуживания.
4. Замена любых движущихся частей транспортного средства или деталей системы выхлопа или впуска на детали, отличные от утвержденных к применению изготовителем.

2.5 Безопасная эксплуатация

Опасность

Опасность несчастного случая Водитель, не способный осуществлять управление мотоциклом, представляет опасность как для самого себя, так и для других лиц.

- Запрещается эксплуатировать транспортное средство под воздействием алкоголя, наркотиков или лекарственных препаратов.
- Запрещается эксплуатировать транспортное средство лицам с нарушениями физического или психического здоровья.

Опасность

Опасность отравления Выхлопные газы ядовиты, и их вдыхание может привести к потере сознания и/или смерти.

- При работающем двигателе всегда следует проверять, имеется ли достаточная вентиляция.
- Не запускать и не эксплуатировать двигатель в закрытом пространстве без наличия эффективной системы вытяжки отработавших газов.

Предупреждение

Опасность ожогов Некоторые компоненты транспортного средства очень сильно нагреваются во время работы.

- Запрещается касаться горячих компонентов, таких как выхлопная система, радиатор, двигатель, амортизатор и тормозная система.
- Дать этим компонентам остыть перед началом любых работ с ними.

Разрешается эксплуатировать транспортное средство, только если оно находится в отличном техническом состоянии, в соответствии с его назначением, безопасным и безвредным для окружающей среды способом.
К управлению допускаются только специально обученные лица. Для движения на транспортном средстве по общественным дорогам требуются соответствующие водительские права.
Неисправности, отрицательно сказывающиеся на безопасности, должны быть немедленно устранены в авторизованной мастерской KTM.
Необходимо соблюдать инструкции, приведенные на информационных и предупреждающих наклейках на транспортном средстве.

2.6 Защитная одежда

Предупреждение

Риск получения травм Управление мотоциклом без защитного снаряжения или низкое качество средств безопасности существенно повышают риск получения травм.

- Надевать защитную одежду (шлем, ботинки, перчатки, брюки и куртку с защитными элементами) каждый раз, когда вы эксплуатируете транспортное средство.
- Снаряжение мотоциклиста должно быть исправным и соответствовать действующим требованиям ПДД.

В интересах Вашей собственной безопасности компания, KTM рекомендует эксплуатировать транспортное средство только в защитной одежде.

2.7 Правила выполнения ремонтных и сервисных работ

Для выполнения определенных работ потребуются специальные инструменты. Они не входят в комплект поставки транспортного средства, но могут быть заказаны по номеру, указанному в скобках. Например: съемник для подшипников (15112017000)
При сборке транспортного средства запасные части, не подлежащие повторному использованию (например, самоконтрящиеся винты и гайки, прокладки, уплотнители, уплотнительные кольца, шплинты, стопорные шайбы) заменяются новыми деталями.
Если на резьбовые соединения необходимо наносить герметик (например, Loctite®), следует придерживаться инструкций производителя.
После разборки мотоцикла следует тщательно протереть детали, подлежащие дальнейшей эксплуатации, и осмотреть их на наличие признаков повреждения и износа. Поврежденные или изношенные детали необходимо заменить.
По завершении ремонтных работ или технического обслуживания, следует проверить транспортное средство на пригодность к эксплуатации.

2.8 Охрана окружающей среды

При ответственной эксплуатации мотоцикла можно быть уверенным в том, что никаких проблем не возникнет. Для защиты статуса мотоциклетного спорта следует эксплуатировать мотоцикл на законных основаниях, с полным осознанием ответственности перед другими людьми, а также ответственности за защиту окружающей среды.
При утилизации использованного масла или других рабочих и вспомогательных жидкостей и использованных компонентов следует соблюдать законы и нормы соответствующей страны.
Поскольку на мотоциклы не распространяются директивы ЕС, регулирующие утилизацию использованных транспортных средств, не существует нормативных правил, относящихся к утилизации мотоцикла, срок службы которого подошел к концу. Необходимую консультацию по данному вопросу можно получить у дилера KTM.

2.9 Руководство по эксплуатации

Перед первой поездкой следует внимательно ознакомиться с данным руководством. В нем содержатся полезная информация и советы владельцу о том, как правильно эксплуатировать и обслуживать мотоцикл. Только так Вы узнаете, как идеально приспособить мотоцикл для собственных потребностей и защитить себя от травм.
Следует хранить руководство в доступном месте, чтобы всегда иметь возможность обратиться к нему при необходимости.
Если Вы хотите узнать больше о транспортном средстве или у вас возникли вопросы по прочтенному материалу, следует обратиться к официальному дилеру компании KTM. Руководство пользователя – важная принадлежность мотоцикла, и в случае продажи транспортного средства его необходимо передать новому владельцу.

3 ВАЖНАЯ ИНФОРМАЦИЯ

3.1 Гарантии производителя и товарного качества

Работы, описанные в графике обслуживания, должны выполняться только в авторизованной мастерской KTM с подтверждением их выполнения в Гарантийном талоне обслуживания заказчика и на сайте **KTM dealer.net**, в противном случае гарантийные рекламации будут не действительны. Гарантийные рекламации в отношении повреждений, вызванных управлением транспортным средством и (или) внесением в него изменений, не рассматриваются.
Дополнительную информацию по гарантии или заверению и процедурам, относящимся к ним, можно найти в Гарантийном талоне обслуживания заказчика.

3.2 Рабочие и вспомогательные материалы

Предупреждение
Опасность для окружающей среды Неправильное обращение с топливом представляет угрозу для окружающей среды.
- Не допускать попадания топлива в грунтовые воды, на землю или в канализационную систему.

Использовать рабочие и вспомогательные материалы (такие как топливо и смазки) в соответствии с указаниями в руководстве пользователя.

3.3 Запасные части, аксессуары

Из соображений собственной безопасности следует устанавливать на мотоцикл только одобренные и/или рекомендованные компанией KTM запасные части и аксессуары; их установка должна осуществляться только в авторизованном сервисном центре. KTM не принимает на себя никакой ответственности в отношении изделий других производителей и возникающих в результате их использования ущерба и потерь.
Некоторые запасные части и принадлежности в описаниях указаны в скобках. Необходимую консультацию по данному вопросу можно получить у дилера KTM.

Текущая версия каталога запчастей **KTM PowerParts** для данного транспортного средства представлена на веб-сайте KTM.
Международный веб-сайт KTM: http://www.ktm.com http://www.ktm.com

3.4 Обслуживание

Обязательным условием оптимальной эксплуатации мотоцикла и долговечности его элементов является регулярное выполнение владельцем всех процедур технического обслуживания, предписанных данным руководством, а также правильность регулировки двигателя и элементов подвески. Неправильная настройка может привести к преждевременному износу элементов и выходу мотоцикла из строя.
Эксплуатация мотоцикла в экстремальных условиях, например, на очень грязных и мокрых дорогах, может стать причиной повышенного износа коробки передач, тормозов и элементов подвески. По этой причине может потребоваться сокращение указанных в графике интервалов обслуживания мотоцикла или замены изношенных элементов.
Следует соблюдать правила обкатки двигателя, а также строго придерживаться приведенного графика технического обслуживания. Соблюдение интервалов техобслуживания и замены изношенных элементов значительно продлевает срок службы мотоцикла.

3.5 Рисунки

Рисунки, содержащиеся в данном руководстве, могут изображать специальное оборудование.
Для наглядности некоторые компоненты могут быть показаны в разобранном виде или не показаны совсем. Не всегда нужно разбирать компонент, чтобы выполнить необходимую процедуру. Следует соблюдать инструкции, приведенные в тексте.

3.6 Обслуживание покупателей

Официальный дилер KTM готов ответить на любые вопросы, которые могут у Вас возникнуть по поводу эксплуатации транспортного средства и деятельности компании KTM.

Перечень официальных дилеров KTM можно найти на веб-сайте компании.
Международный веб-сайт KTM: http://www.ktm.com http://www.ktm.com

4 ВИД ТРАНСПОРТНОГО СРЕДСТВА

4.1 Вид транспортного средства, левая передняя сторона (пример)

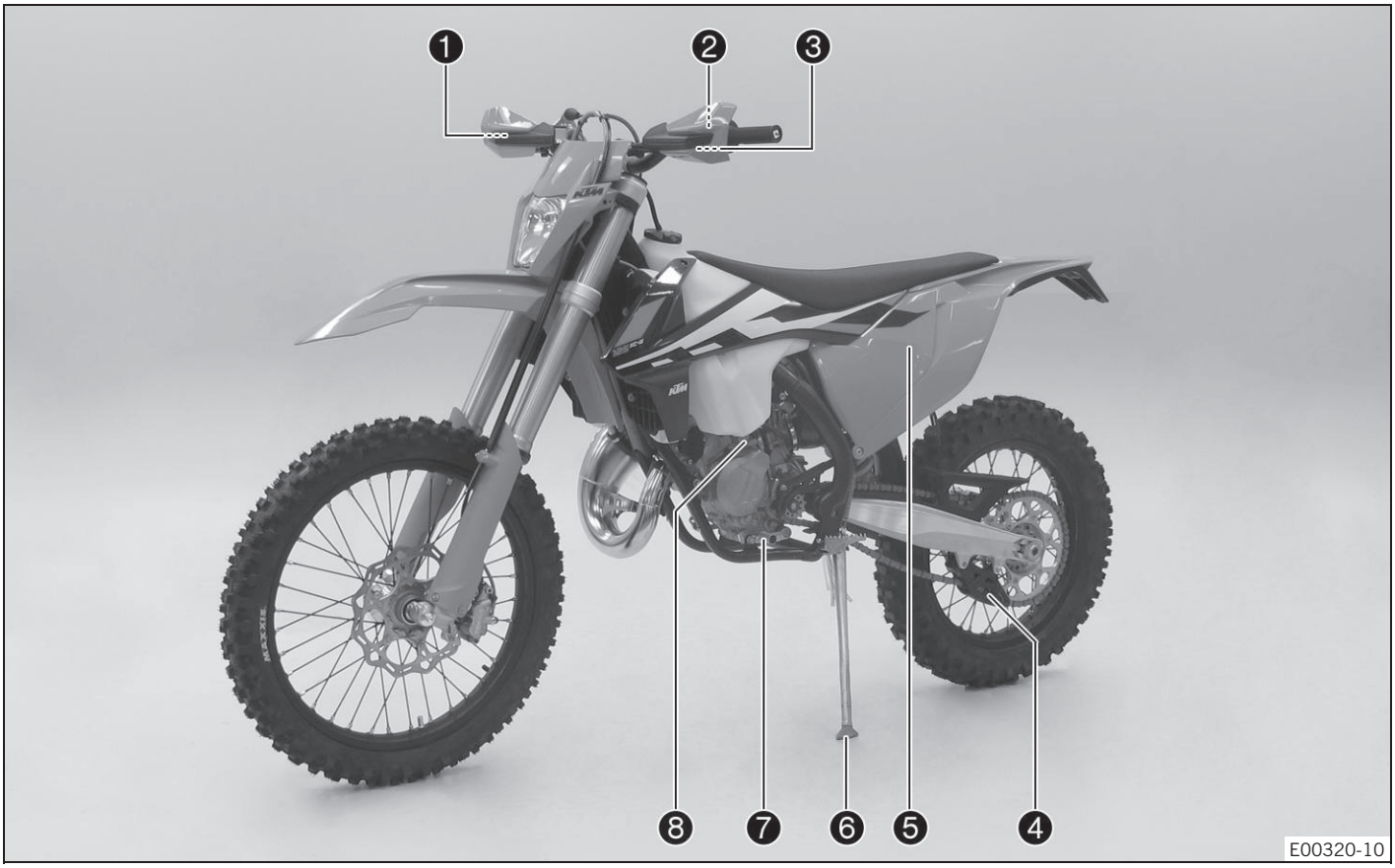

1	Рычаг ручного тормоза (📖 стр. 14)
2	Переключатель режимов освещения (📖 стр. 15)
2	Аварийный выключатель (📖 стр. 14)
2	Переключатель указателей поворота (📖 стр. 15)
2	Кнопка звукового сигнала (📖 стр. 15)
3	Рычаг сцепления (📖 стр. 14)
4	Направляющая цепи
5	Крышка корпуса воздушного фильтра
6	Боковая подножка (📖 стр. 18)
7	Рычаг переключения передач (📖 стр. 18)
8	Топливный кран (📖 стр. 17)

4.2 Вид транспортного средства, правая задняя сторона (пример)

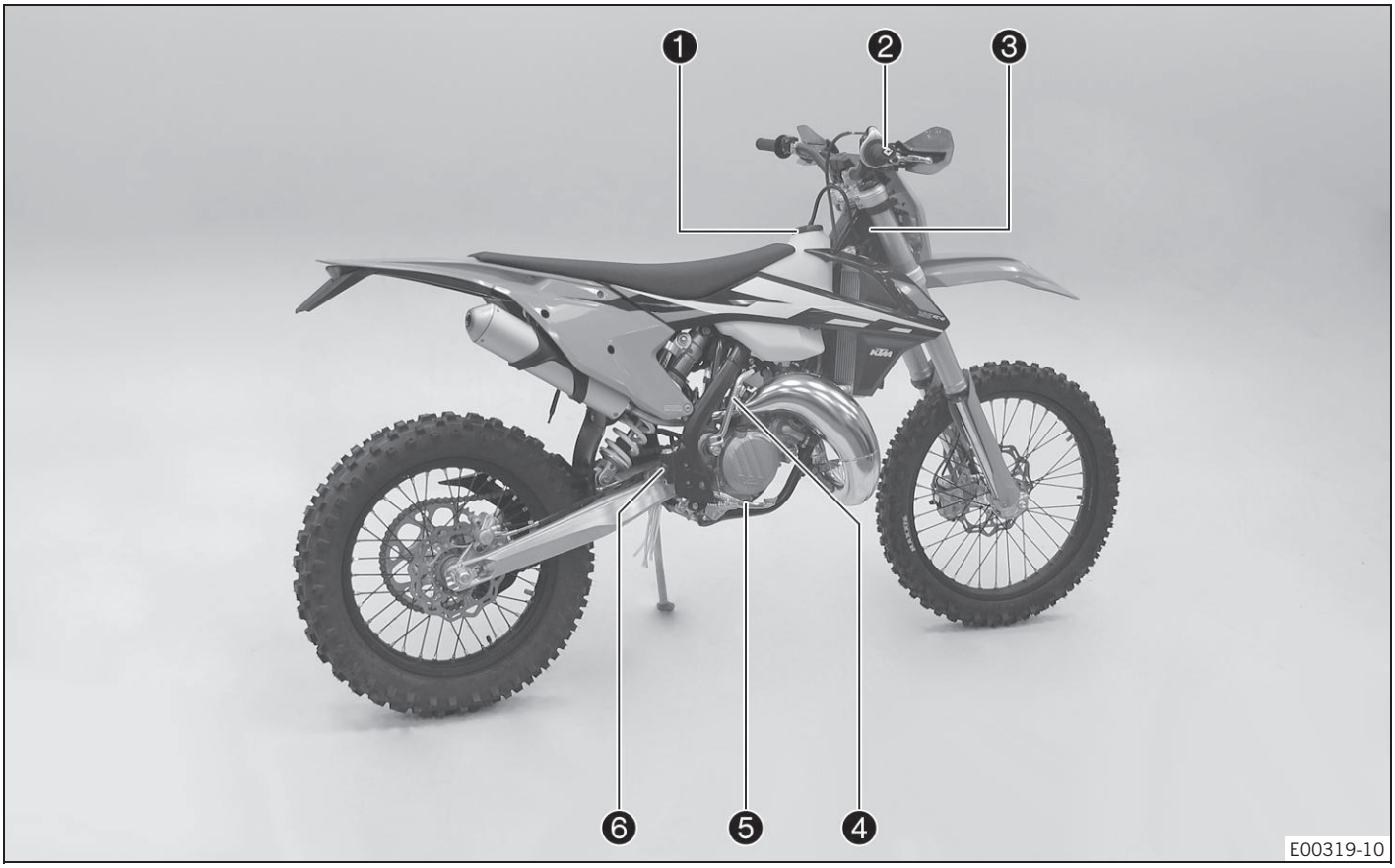

1	Крышка заливной горловины
2	Ручка акселератора (📖 стр. 14)
3	Номер шасси (📖 стр. 12)
4	Ножной стартер (📖 стр. 18)
5	Рычаг заднего тормоза (📖 стр. 18)
6	Смотровое окно уровня тормозной жидкости в контуре заднего тормоза

5 СЕРИЙНЫЕ НОМЕРА

5.1 Номер шасси

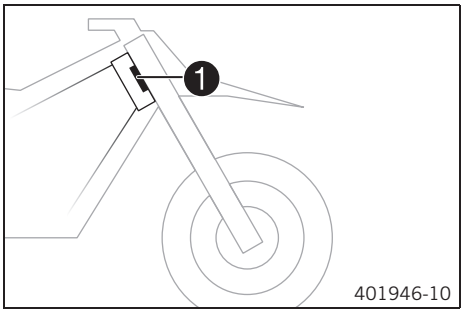

Номер шасси ❶ выбит справа от рулевой колонки.

5.2 Ярлык с указанием типа

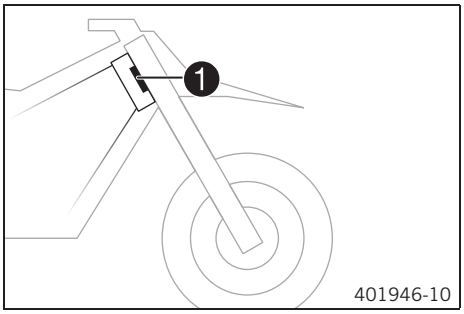

Табличка с указанием типа ❶ крепится на передней части рулевой колонки.

5.3 Номер ключа (Все модели EXC/EXC Six Days, 125 XC-W EU)

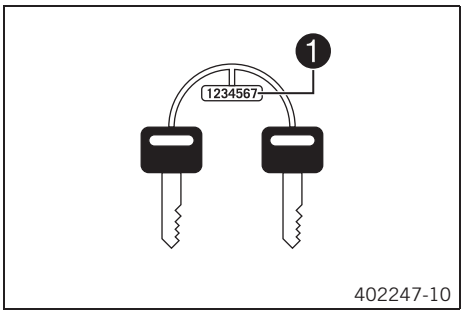

Номер ключа ❶ для запирания руля выбит на бирке, прикрепленной к связке ключей

5.4 Номер двигателя

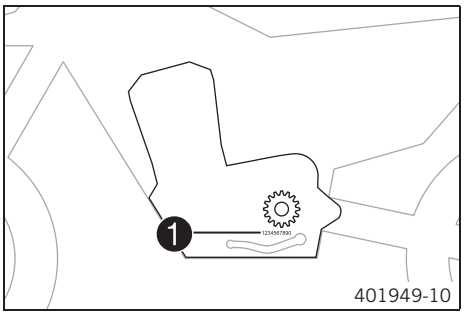

(Все модели 125/150)

Номер двигателя ❶ выбит на левой стороне силового агрегата, под ведущей звездочкой.

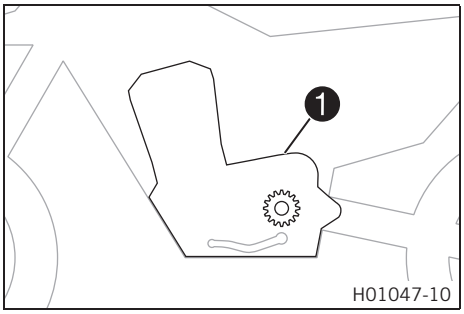

(Все модели 250/300)

Номер двигателя ❶ выбит на левой стороне силового агрегата, над ведущей звездочкой.

5.5 Номер вилки

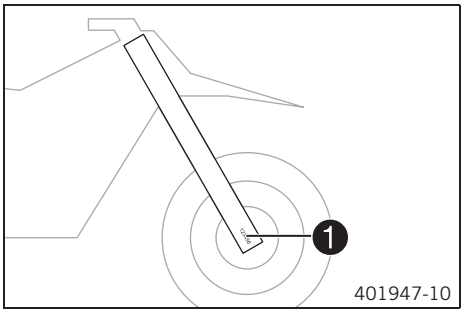

Номер вилки ❶ двыбит на внутренней стороне пера вилки.

5.6 Номер амортизатора

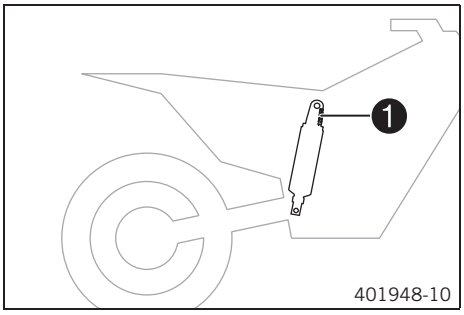

Номер детали амортизатора ❶ выбит на верхней части амортизатора над регулировочным кольцом на стороне двигателя

6.1 Рычаг сцепления

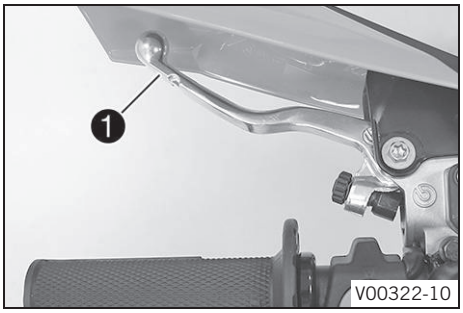

Рычаг сцепления ❶ расположен на левой рукоятке руля.
Сцепление является гидравлическим и саморегулирующимся.

6.2 Рычаг ручного тормоза

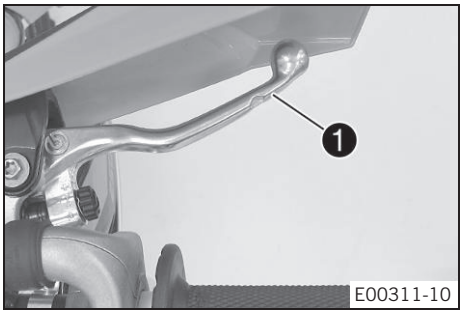

Рычаг переднего тормоза ❶ расположен на правой рукоятке руля. Передний тормоз задействуется с помощью рукоятки переднего тормоза.

6.3 Ручка акселератора

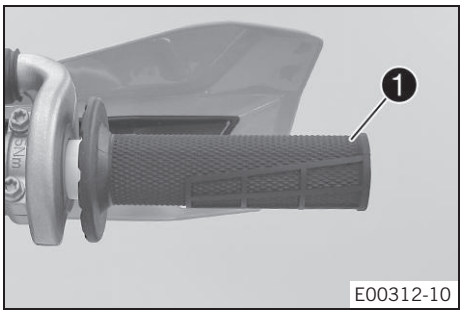

Ручка акселератора ❶ расположена на правой рукоятке руля.

6.4 Аварийный выключатель зажигания (Все модели EXC/EXC Six Days, 125 XC-W EU)

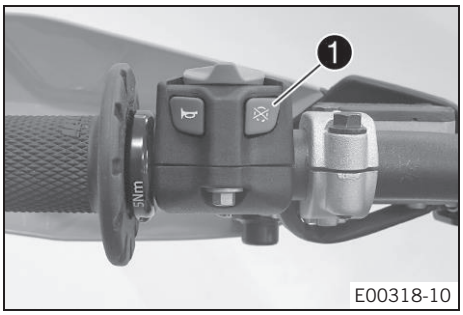

Электронный выключатель зажигания ❶ расположен на левой рукоятке руля.

Возможные состояния

- Электронный выключатель зажигания ⊗ в исходном положении – в этом положении цепь зажигания замкнута, запуск двигателя возможен.
- Электронный выключатель зажигания ⊗ в нажатом состоянии – в этом положении цепь зажигания разомкнута, работающий двигатель останавливается, а неработающий двигатель не может быть запущен.

6.5 Аварийный выключатель зажигания (XC-W US, XC-W Six Days US)

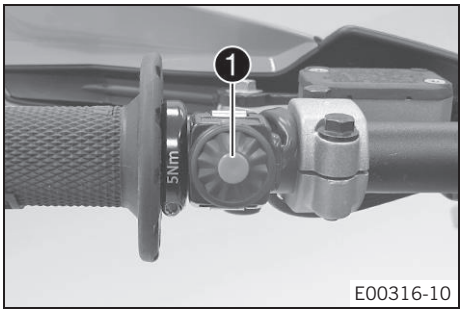

Электронный выключатель зажигания ❶ расположен на левой рукоятке руля..

Возможные состояния

- Электронный выключатель зажигания ⊗ в исходном положении – в этом положении цепь зажигания замкнута, запуск двигателя возможен
- Электронный выключатель зажигания ⊗ в нажатом состоянии – в этом положении цепь зажигания разомкнута, работающий двигатель останавливается, а неработающий двигатель не может быть запущен.

6.6 Кнопка звукового сигнала (Все модели EXC/EXC Six Days, 125 XC-W EU)

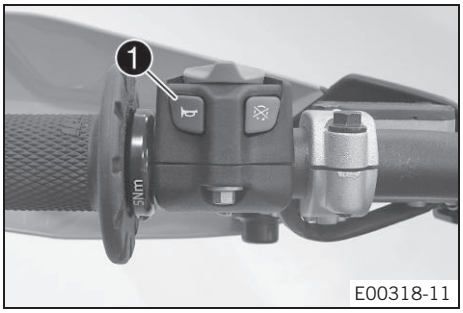

(125 XC-W EU)

Кнопка звукового сигнала ❶ находится на левой стороне руля.

Примечание

При поставке транспортного средства кнопка звукового сигнала не функционирует.

(Все модели EXC/EXC Six Days)

Кнопка звукового сигнала ❶ находится на левой стороне руля.

Возможные состояния

- Кнопка звукового сигнала в нейтральном положении.
- Кнопка звукового сигнала нажата – в этом положении срабатывает звуковой сигнал.

6.7 Переключатель режимов освещения (Все модели EXC/EXC Six Days, 125 XC-W EU)

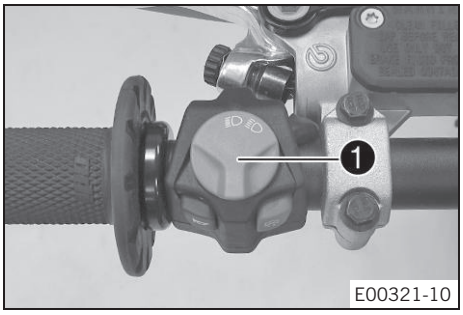

Переключатель режимов освещения ❶ расположен на левой стороне руля.

Возможные состояния

	Включение ближнего света – переключатель находится в центральном положении. При таком положении включены ближний свет фары и задний фонарь.
	Включение дальнего света – выключатель находится в левом положении. При таком положении включены дальний свет фары и задний фонарь.

6.8 Переключатель режимов освещения (XC-W US, XC-W Six Days US)

Переключатель режимов освещения ❶ расположен слева от спидометра.

Возможные состояния

- Выключение света - Переключатель нажат вниз до упора. При таком положении свет выключен.
- Включение света - Переключатель поднят вверх до отказа. При таком положении включены ближний свет и задний фонарь.

6.9 Переключатель указателей поворота (Все модели EXC/EXC Six Days)

Переключатель указателей поворота ❶ расположен на левой рукоятке руля.

Возможные состояния

	Указатели поворота выключены – Переключатель указателей поворота находится в центральном положении.
	Включен левый указатель поворота – переключатель сдвинут влево.
	Включен правый указатель поворота – переключатель сдвинут вправо.

6.10 Аварийный выключатель зажигания (EXC AU)

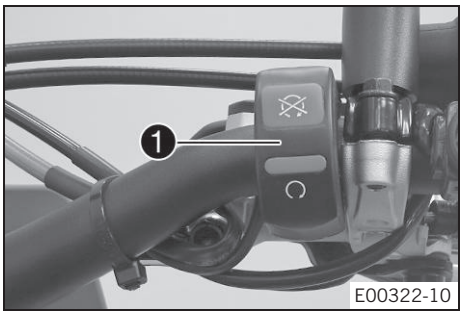

Аварийный выключатель зажигания ❶ расположен на правой рукоятке руля.

Возможные состояния

	Зажигание выключено – в этом положении цепь зажигания размыкается, работающий двигатель останавливается, а неработающий двигатель не заводится.
	Зажигание включено – цепь зажигания замкнута, запуск двигателя возможен.

6.11 Кнопка электростартера (Все модели 250/300, XC-W US, XC-W Six Days US)

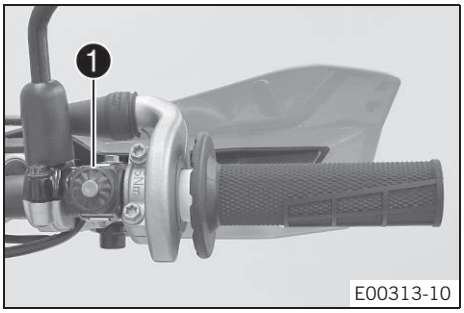

Кнопка электростартера ❶ расположена на правой рукоятке руля.

Возможные состояния

- Кнопка электростартера ⓢ в нейтральном положении
- Кнопка электростартера ⓢ нажата – в этом положении запускается электростартер.

6.12 Обзор индикаторных ламп (Все модели EXC/EXC Six Days)

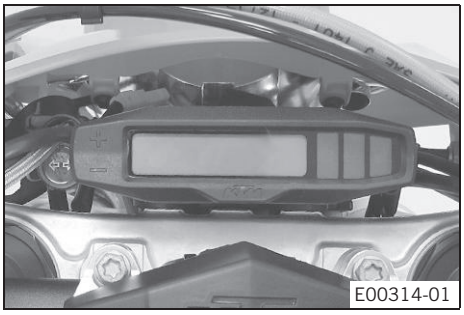

Возможные состояния

	Индикатор дальнего света светится синим цветом – включен дальний свет.
EFI	Индикаторная лампа предупреждения о неисправности – не работает
	Индикаторная предупреждающая лампа уровня топлива – не работает
	Индикатор указателя поворота мигает зеленым цветом – включен сигнал поворота.

6.13 Обзор индикаторных ламп (Все модели XC-W/XC-W Six Days)

Возможные состояния

	Индикаторная лампа дальнего света - не работает
EFI	Индикаторная лампа предупреждения о неисправности - не работает
	Индикаторная предупреждающая лампа уровня топлива - не работает

6.14 Открытие крышки заливной горловины

Опасность

Опасность возгорания Топливо крайне огнеопасно.

- Запрещается заправка транспортного средства вблизи источников открытого пламени или во время курения.
- При заправке двигатель всегда должен быть заглушен..
- Нельзя допускать пролива топлива, особенно его попадания на горячие части мотоцикла.
- Необходимо немедленно вытереть пролившееся топливо.
- Соблюдать технические требования, относящиеся к заправке топливом.

Предупреждение

Опасность отравления Топливо ядовито и опасно для здоровья.

- Избегать попадания топлива на кожу, в глаза и на одежду.
- При попадании топлива в желудочно-кишечный тракт немедленно обратиться за медицинской помощью.
- Не вдыхать пары топлива.
- При попадании топлива на кожу промыть пораженный участок проточной водой.
- При попадании топлива в глаза их следует немедленно промыть водой и обратиться за медицинской помощью.
- Одежду, на которую попало топливо, следует сменить.
- Хранить топливо в подходящей таре в недоступном для детей месте.

Предупреждение

Опасность для окружающей среды Неправильное обращение с топливом представляет угрозу для окружающей среды.

- Не допускать попадания топлива в грунтовые воды, в землю или в канализационную систему.

- Нажать кнопку деблокировки ❶, повернуть крышку заливной горловины против часовой стрелки и поднять ее.

6.15 Закрытие крышки заливной горловины

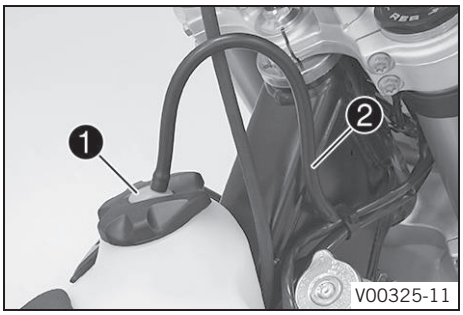

- Установить крышку заливной горловины на место и повернуть по часовой стрелке, пока кнопка деблокировки ❶ не заблокируется.

Примечание

Проложить шланг сапуна топливного бака ❷ без перекручивания.

6.16 Топливный кран

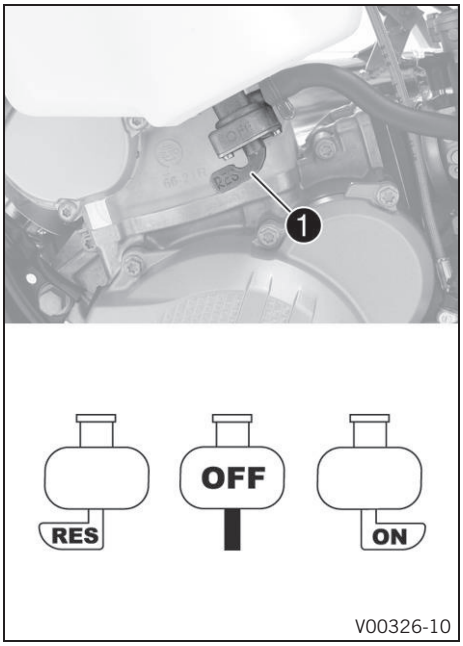

Топливный кран находится на левой стороне топливного бака.

Для подачи или прекращения подачи топлива к карбюратору использовать ручку ❶ топливного крана.

Возможные состояния

- Подача топлива **ЗАКРЫТА** – Топливо не может подаваться из бака в карбюратор.
- Подача топлива **ОТКРЫТА** – Топливо может подаваться из бака в карбюратор. Топливный бак опорожняется до резервного уровня.
- Резервная подача топлива **(RES)** открыта - Топливо может подаваться из бака в карбюратор. Топливный бак опорожняется полностью.

6.17 Воздушная дроссельная заслонка

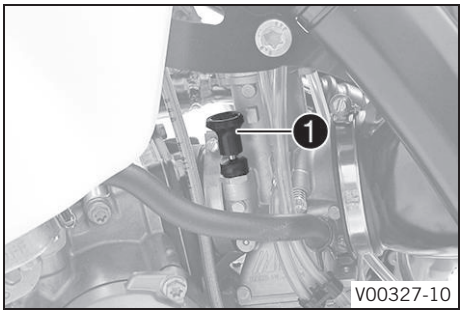

Ручка воздушной заслонки ❶ находится слева на карбюраторе.

При приведении в действие заслонки открывается отверстие в карбюраторе, через которое в двигатель может всасываться дополнительное количество топлива. Это необходимо, например, для обогащения топливовоздушной смеси при холодном запуске.

Примечание

Если двигатель разогрет, функцию заслонки следует отключить.

Возможные состояния

- Функция дросселирования активирована – Рычаг воздушной заслонки вытянут до отказа.
- Функция дросселирования деактивирована – Рычаг воздушной заслонки нажат до упора.

6.18 Рычаг переключения передач

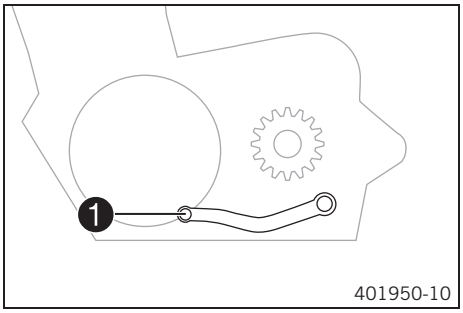

Рычаг переключения передач ❶ расположен на левой стороне двигателя.

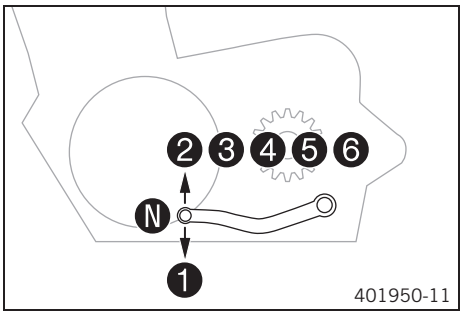

Схема расположения передач показана на иллюстрации.
Нейтральная передача или передача холостого хода находится между первой и второй передачами.

6.19 Кик-стартер

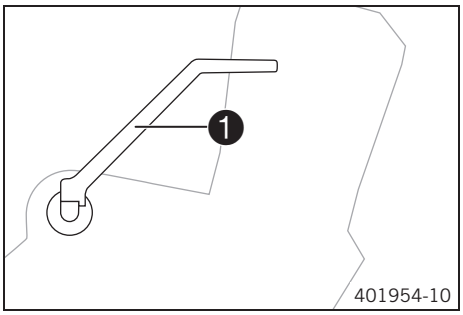

Кик-стартер (ножной стартер) ❶ расположен с правой стороны двигателя.
Верхняя часть кик-стартера может поворачиваться.

Примечание
Перед поездкой повернуть верхнюю часть ножного стартера внутрь по направлению к двигателю.

6.20 Рычаг ножного тормоза

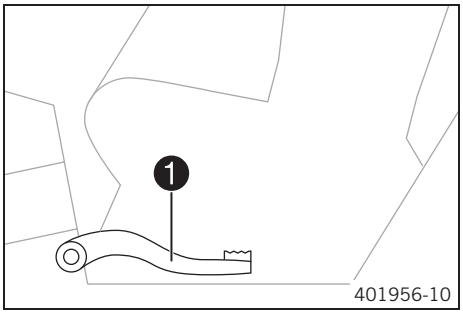

Рычаг ножного тормоза ❶ находится перед правой подножкой. Рычаг ножного тормоза используется для активации заднего тормоза.

6.21 Боковая подножка

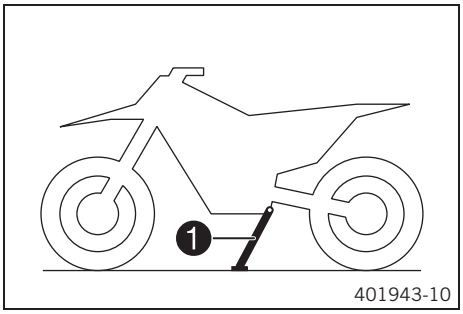

Крепление для боковой стойки ❶ находится на раме с левой стороны мотоцикла.

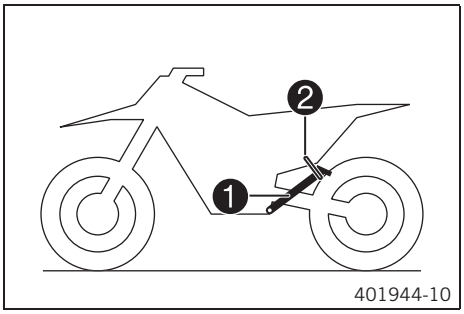

Боковая стойка используется при парковке мотоцикла.

Примечание

Во время вождения боковая стойка ❶ должна быть сложена и закреплена резиновой лентой ❷.

6.22 Замок рулевой колонки (Все модели EXC/EXC Six Days, 125 XC-W EU)

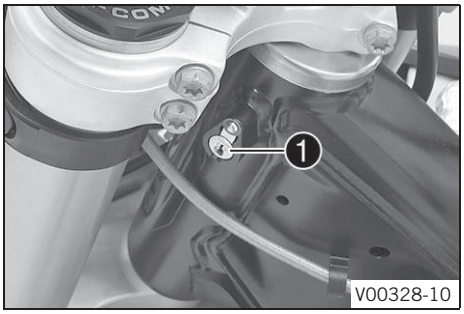

Замок рулевой колонки ❶ расположен с левой стороны рулевой колонки.
Замок рулевой колонки используется для блокировки рулевого управления. При его использовании рулевое управление не работает, и, следовательно, вождение невозможно.

6.23 Блокировка рулевого управления (Все модели EXC/EXC Six Days, 125 XC-W EU)

Примечание

Опасность повреждения Припаркованный мотоцикл может покатиться или опрокинуться.

- Следует всегда располагать мотоцикл на твердой и ровной поверхности.

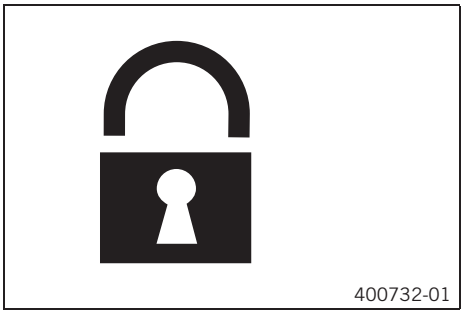

- Припарковать мотоцикл.
- Повернуть руль максимально вправо.
- Вставить ключ в замок рулевой колонки, повернуть его влево, надавить на него и повернуть его вправо. Извлечь ключ.
  ✓ Рулевое управление заблокировано.

Примечание

Не оставлять ключ в замке рулевой колонки.

6.24 Разблокировка рулевого управления (Все модели EXC/EXC Six Days, 125 XC-W EU)

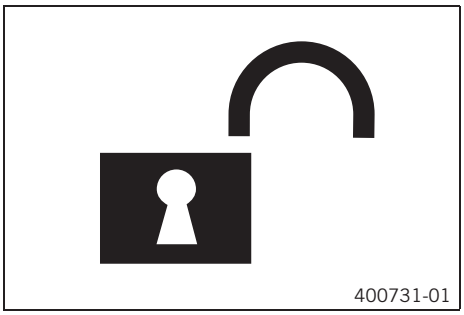

- Вставить ключ в замок рулевой колонки, повернуть его влево, поднять ключ вверх и повернуть его вправо. Извлечь ключ.
  ✓ Теперь рулевое управление мотоцикла разблокировано.

Примечание

Не оставлять ключ в замке рулевой колонки.

7 СПИДОМЕТР

7.1 Обзор

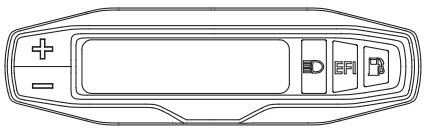

401761-01

- Нажать кнопку + для управления различными функциями.
- Нажать кнопку − для управления различными функциями.

Примечание
При поставке транспортного средства активны только два режима отображения: **SPEED/H** и **SPEED/ODO**.

7.2 Активация и тестирование спидометра

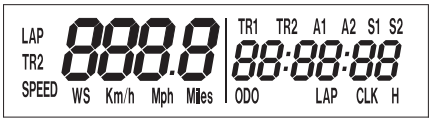

400313-01

Активация спидометра
Активация спидометра происходит при нажатии одной из кнопок или при поступлении импульса от датчика скорости вращения колеса.

Проверка отображения
Для проверки функционирования дисплея все участки экрана будут светиться в течение короткого времени.

400314-01

WS (размер колеса)
После проверки функционирования дисплея в течение короткого времени будет отображаться размер колеса WS.

Примечание
Число 2205 соответствует переднему колесу диаметром 21 дюйм с шинами серийного производства.

Затем дисплей переключается в последний выбранный режим.

7.3 Настройка в километрах или в милях

Примечание
В случае изменения единиц измерения значение **ODO** сохраняется и преобразуется соответствующим образом.
При изменении единицы измерения значения **TR1, TR2, A1, A2** и **S1** стираются.

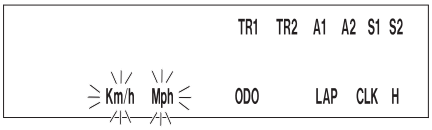

400329-01

Состояние
Мотоцикл неподвижен.

- Выполнять многократное кратковременное нажатие кнопки +, пока в нижней правой части дисплея не появится символ **H**.
- Нажимать кнопку + в течение 2-3 секунд.
  - ✓ Происходит отображение меню настройки и активных функций.
  - Выполнять многократное кратковременное нажатие кнопки +, пока не начнут мигать единицы измерения **км/ч** или **миль/ч**.

Настройка км/ч (km/h)
- Нажать кнопку +.

Настройка миль/ч (mph)
- Нажать кнопку −.

- Подождать 3-5 секунд.
  - ✓ Настройки сохраняются.

Примечание
Если в течение 10-12 секунд ни одна из кнопок не нажата и от датчика скорости вращения колеса не поступает никакого сигнала, происходит автоматическое сохранение настроек и закрытие меню настройки.

7.4 Настройка функций спидометра

Примечание
При поставке транспортного средства активны только два режима отображения: **SPEED/H** и **SPEED/ODO**.

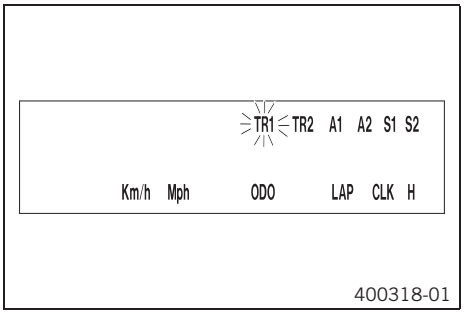

Состояние
Мотоцикл неподвижен.

- Выполнять многократное кратковременное нажатие кнопки +, пока в нижней правой части дисплея не появится символ **H**.
- Нажимать кнопку + в течение 2-3 секунд.
  ✓ Происходит отображение меню настройки и активных функций.

Примечание
Если в течение 10-12 секунд ни одна из кнопок не нажата, происходит автоматическое сохранение настроек.
Если в течение 20 секунд ни одна из кнопок не нажата и от датчика скорости вращения колеса не поступает никакого сигнала, происходит автоматическое сохранение настроек и закрытие меню настройки.

- Выполнять многократное кратковременное нажатие кнопки +, пока не начнет мигать символ требуемой функции.
  ✓ Выбранная функция мигает.

Включение функции

- Нажать кнопку +.
  ✓ Символ останется на экране, и появится изображение следующей функции.

Выключение функции

- Нажать кнопку −.
  ✓ Символ исчезает с экрана, и появляется изображение следующей функции.

7.5 Установка часов

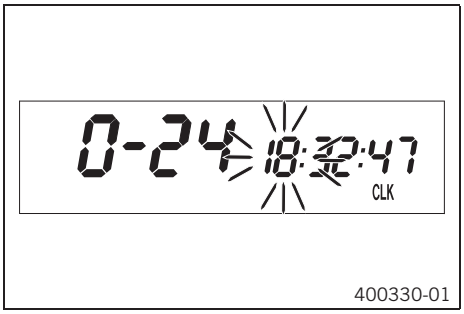

Состояние
Мотоцикл неподвижен.

- Выполнять многократное кратковременное нажатие кнопки +, пока в нижней правой части дисплея не появится надпись **CLK**.
- Нажимать кнопку + в течение 2-3 секунд.
  ✓ Мигает дисплей часов.
- Выполнить настройку часов при помощи кнопки + и/или −.
- Подождать 3-5 секунд
  ✓ Мигает следующий сегмент дисплея, в котором может быть выполнена настройка.
- Настройка следующих сегментов может выполняться аналогично настройке часов при помощи кнопки + и/или −.

Примечание
Настройка секунд возможна только на ноль.
Если в течение 15-20 секунд ни одна из кнопок не нажата и от датчика скорости вращения колеса не поступает никакого сигнала, происходит автоматическое сохранение настроек и закрытие меню настройки.

7.6 Просмотр времени прохождения круга

Примечание
Данная функция может использоваться только в том случае, если было измерено фактическое время прохождения круга.

Состояние
Мотоцикл неподвижен.

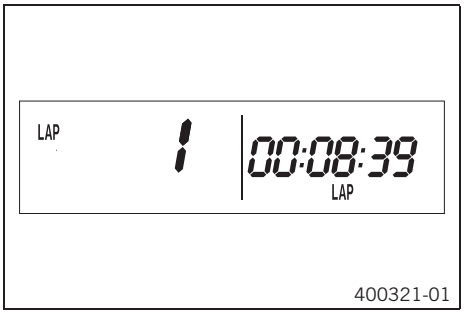

- Выполнять многократное кратковременное нажатие кнопки +, пока в нижней правой части дисплея не появится надпись **LAP**.
- Однократно нажать кнопку +.
  ✓ В левой части дисплея появится индикатор **LAP 1.**
- Значения кругов 1-10 будут отображаться после нажатия кнопки −.
- Нажать и удерживать кнопку + в течение 3-5 секунд.
  ✓ Значения времени прохождения круга стираются.
- Однократно нажать кнопку +.
  ✓ Переход к следующему режиму отображения

Примечание
При поступлении импульса от датчика скорости вращения колес левая сторона дисплея вновь переходит в режим **SPEED (СКОРОСТЬ)**.

7.7 Режим отображения SPEED (СКОРОСТЬ)

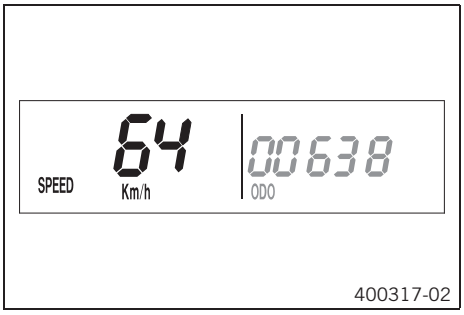

- Выполнять многократное кратковременное нажатие кнопки +, пока в левой стороне дисплея экрана не появится надпись **SPEED**.

В режиме **SPEED** отображается текущая скорость.
Текущая скорость может отображаться в **Km/h (км/ч)** или **Mph (миль/ч)**.

Примечание
Настройка выполняется в соответствии со страной эксплуатации.
При получении импульсов от переднего колеса левая часть экрана спидометра переключается на режим **SPEED** и отображается текущая скорость.

7.8 Режим отображения SPEED/H (время работы)

Состояние
- Мотоцикл неподвижен.
- Выполнять многократное кратковременное нажатие кнопки +, пока в нижней правой части дисплея не появится символ **H**.

В режиме **H** отображается время работы двигателя в часах.
Счетчик времени работы сохраняет общее время пробега.

Примечание
Счетчик времени работы необходим для проведения технического обслуживания с соблюдением соответствующих интервалов.
Если спидометр установлен в режим **H** в начале поездки, он автоматически переключится на режим отображения **ODO**.
Режим **H** приостанавливается во время поездки.

Нажимать кнопку + в течение 2-3 секунд.	Переключение экрана в меню настройки функций спидометра.
Однократно нажать кнопку +.	Следующий режим отображения
Нажимать кнопку − в течение 2-3 секунд.	Функция отсутствует
Однократно нажать кнопку −.	Функция отсутствует

7.9 Меню настройки

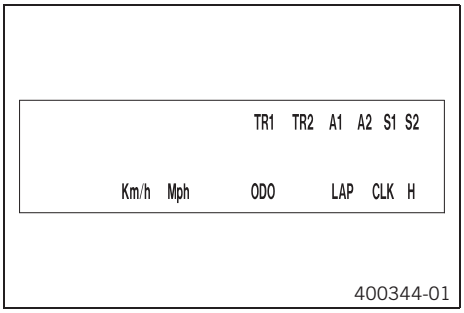

Состояние

- Мотоцикл неподвижен.
- Выполнять многократное кратковременное нажатие кнопки +, пока в нижней правой части дисплея не появится символ **H**.
- Нажимать кнопку + в течение 2-3 секунд.

Происходит отображение меню настройки и активных функций.

Примечание
Выполнять многократное кратковременное нажатие кнопки +, пока не будет найдена требуемая функция. Если в течение 20 секунд ни одна из кнопок не будет нажата, происходит автоматическое сохранение настроек.

Однократно нажать кнопку +.	Включение мигающего дисплея и переключение в следующий режим отображения
Нажимать кнопку + в течение 2-3 секунд.	Функция отсутствует
Однократно нажать кнопку −.	Выключение мигающего дисплея и переключение в следующий режим отображения
Нажимать кнопку − в течение 2-3 секунд.	Функция отсутствует
Ожидать в течение 3-5 секунд.	Переключение в следующий режим отображения без изменений
Ожидать в течение 10-12 секунд.	Запуск меню настройки, сохранение настроек и переключение в режим **H** или **ODO**.

7.10 Настройка единиц измерения

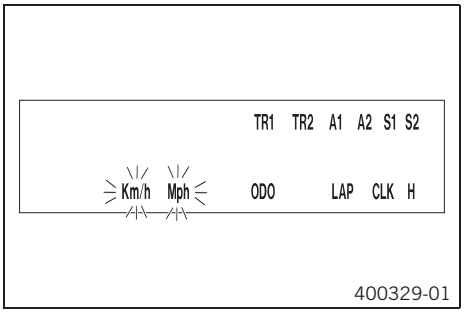

Состояние

- Мотоцикл неподвижен.
- Выполнять многократное кратковременное нажатие кнопки +, пока в нижней правой части дисплея не появится символ **H**.
- Нажимать кнопку + в течение 2-3 секунд.
- Выполнять многократное кратковременное нажатие кнопки +, пока не начнут мигать единицы измерения **км/ч** или **миль/ч**.

В режиме единиц измерения можно изменить единицу измерения.

Примечание
Если в течение 5 секунд ни одна из кнопок не будет нажата, происходит автоматическое сохранение настроек.

Однократно нажать кнопку +.	Запуск процесса выбора единиц измерения, включение дисплея **Km/h**
Нажимать кнопку + в течение 2-3 секунд.	Функция отсутствует
Однократно нажать кнопку −.	Включения дисплея **Mph**
Нажимать кнопку − в течение 2-3 секунд.	Функция отсутствует
Ожидать в течение 3-5 секунд.	Переключение в следующий режим отображения, переход из режима выбора в меню настройки
Ожидать в течение 10-12 секунд.	Сохранение настроек и закрытие меню настройки

7.11 Режим отображения SPEED/CLK (время)

400319-01

– Выполнять многократное кратковременное нажатие кнопки +, пока в нижней правой части дисплея не появится надпись **CLK**.

В режиме **CLK** отображается время.

Нажимать кнопку + в течение 2-3 секунд.	Переключение экрана в меню настройки часов.
Однократно нажать кнопку +.	Следующий режим отображения
Нажимать кнопку − в течение 2-3 секунд.	Функция отсутствует
Однократно нажать кнопку −.	Функция отсутствует

7.12 Установка часов

400319-01

Состояние

- Мотоцикл неподвижен.

- Выполнять многократное кратковременное нажатие кнопки +, пока в нижней правой части дисплея не появится надпись **CLK**.
- Нажимать кнопку + в течение 2-3 секунд.

Нажимать кнопку + в течение 2-3 секунд.	Увеличение значения
Однократно нажать кнопку +.	Увеличение значения
Нажимать кнопку − в течение 2-3 секунд.	Уменьшение значения
Однократно нажать кнопку −.	Уменьшение значения
Подождать 3-5 секунд	Переход к следующему значению
Подождать 10-12 секунд	Закрытие меню настройки

7.13 Режим отображения SPEED/LAP (время прохождения круга)

400320-01

- Выполнять многократное кратковременное нажатие кнопки +, пока в нижней правой части дисплея не появится надпись **LAP**.

В режиме **LAP** можно засечь время до 10 кругов с помощью секундомера.

Примечание

Если отсчет времени прохождения круга продолжается после нажатия кнопки −, 9 ячеек памяти уже заняты.

10-й круг можно засечь с помощью кнопки +.

Нажимать кнопку + в течение 2-3 секунд.	Остановка просмотра и сброс времени круга.
Однократно нажать кнопку +.	Следующий режим отображения
Нажимать кнопку − в течение 2-3 секунд.	Остановка часов.
Однократно нажать кнопку −.	Остановка и сохранение времени текущего круга; секундомер начинает отсчет следующего круга.

7.14 Просмотр времени прохождения круга

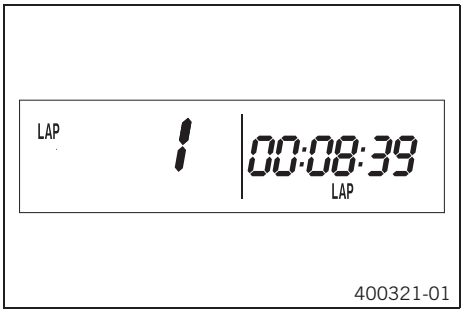

Состояние

- Мотоцикл неподвижен.
- Выполнять многократное кратковременное нажатие кнопки +, пока в нижней правой части дисплея не появится надпись **LAP**.
- Однократно нажать кнопку +.

Нажимать кнопку + в течение 2-3 секунд.	Остановка просмотра и сброс времени круга.
Однократно нажать кнопку +.	Выбрать один из кругов в диапазоне 1-10.
Нажимать кнопку − в течение 2-3 секунд.	Функция отсутствует
Однократно нажать кнопку −.	Просмотр следующего времени прохождения круга.

7.15 Режим отображения SPEED/ODO (одометр)

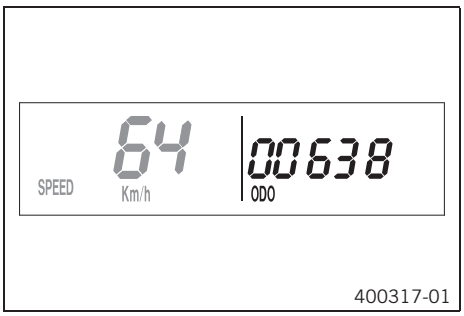

- Выполнять многократное кратковременное нажатие кнопки +, пока в нижней правой части дисплея не появится надпись **ODO**.

В режиме **ODO** отображается общее пройденное расстояние.

Нажимать кнопку + в течение 2-3 секунд.	Функция отсутствует
Однократно нажать кнопку +.	Следующий режим отображения
Нажимать кнопку − в течение 2-3 секунд.	Функция отсутствует
Однократно нажать кнопку −.	Функция отсутствует

7.16 Режим отображения SPEED/TR1 (бортовой компьютер trip master 1)

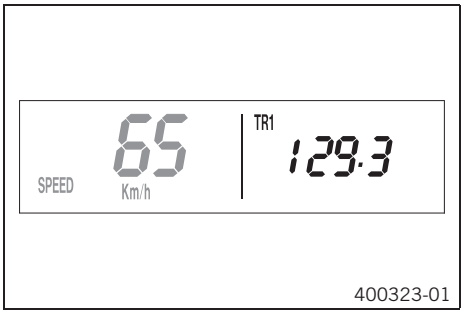

- Выполнять многократное кратковременное нажатие кнопки +, пока в верхней правой части экрана не появится надпись **TR1**.

TR1 (trip master 1) работает постоянно и ведет отсчет до 999,9.

Его можно использовать для измерения поездок или расстояния между остановками для дозаправки топливом.

TR1 связан с **A1** (средняя скорость 1) и **S1** (секундомер 1).

Примечание

В случае превышения 999,9 значения **TR1, A1** и **S1** автоматически сбрасываются на 0,0.

Нажимать кнопку + в течение 2-3 секунд.	Сброс значений **TR1, A1** и **S1** на 0,0.
Однократно нажать кнопку +.	Следующий режим отображения
Нажимать кнопку − в течение 2-3 секунд.	Функция отсутствует
Однократно нажать кнопку −.	Функция отсутствует

7.17 Режим отображения SPEED/TR2 (бортовой компьютер trip master 2)

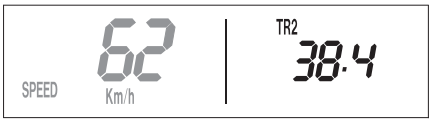

400324-01

- Выполнять многократное кратковременное нажатие кнопки +, пока в верхней правой части экрана не появится надпись **TR2**.

TR2 (trip master 2) работает постоянно и ведет отсчет до 999,9.

Нажимать кнопку + в течение 2-3 секунд.	Сброс значений **TR2** и **A2**.
Однократно нажать кнопку +.	Следующий режим отображения
Нажимать кнопку − в течение 2-3 секунд.	Уменьшение значения **TR2**.
Однократно нажать кнопку −.	Уменьшение значения **TR2**.

7.18 Настройка режима TR2 (trip master 2)

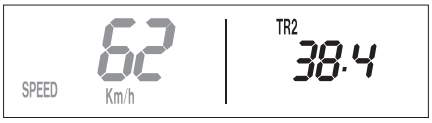

400324-01

- Выполнять многократное кратковременное нажатие кнопки +, пока в верхней правой части экрана не появится надпись **TR2**.
- Нажимать кнопку − в течение 2-3 секунд, пока индикатор **TR2** не начнет мигать.

Отображаемое значение можно настроить вручную с помощью кнопок + и −. Это очень практичная функция при вождении с использованием атласа автомобильных дорог.

Примечание

Значение **TR2** можно также откорректировать вручную во время поездки с помощью кнопок + и −.

Если превышено значение 999,9, показания **TR2** автоматически сбрасываются на 0,0.

Нажимать кнопку + в течение 2-3 секунд.	Увеличение значения **TR2**.
Однократно нажать кнопку +.	Увеличение значения **TR2**.
Нажимать кнопку − в течение 2-3 секунд.	Уменьшение значения **TR2**.
Однократно нажать кнопку −.	Уменьшение значения **TR2**.
Подождать 10-12 секунд	Сохранение настроек и закрытие меню настройки

7.19 Режим отображения SPEED/A1 (средняя скорость 1)

400325-01

– Выполнять многократное кратковременное нажатие кнопки +, пока в верхней правой части экрана не появится надпись **A1**.

В режиме **A1** (средняя скорость 1) отображается среднее значение скорости, рассчитанное на основе данных режимов **TR1** (бортовой компьютер trip master 1) и **S1** (секундомер 1).

Расчет этого значения активируется первым импульсом датчика скорости вращения колес и завершается через 3 секунды после последнего импульса.

Нажимать кнопку + в течение 2-3 секунд.	Сброс режимов отображения **TR1, A1** и **S1** на 0,0.
Однократно нажать кнопку +.	Следующий режим отображения
Нажимать кнопку − в течение 2-3 секунд.	Функция отсутствует
Однократно нажать кнопку −.	Функция отсутствует

7.20 Режим отображения SPEED/A2 (средняя скорость 2)

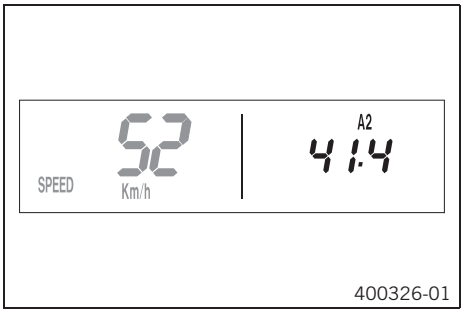

- Выполнять многократное кратковременное нажатие кнопки +, пока в верхней правой части экрана не появится надпись **A2**.

В режиме **A2** (средняя скорость 2) отображается среднее значение скорости, рассчитанное на основе текущей скорости, если используется режим секундомера **S2** (секундомер 2).

Примечание
Отображенное значение может отличаться от фактической средней скорости, если после поездки не был выключен секундомер **S2**.

Однократно нажать кнопку +.	Следующий режим отображения
Нажимать кнопку + в течение 2-3 секунд.	Функция отсутствует
Нажимать кнопку − в течение 2-3 секунд.	Функция отсутствует
Однократно нажать кнопку −.	Функция отсутствует

7.21 Режим отображения SPEED/S1 (секундомер 1)

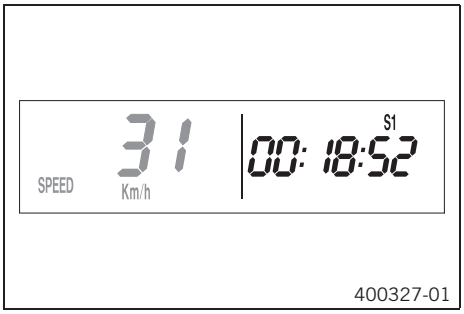

- Выполнять многократное кратковременное нажатие кнопки +, пока в верхней правой части экрана не появится надпись **S1**.

Режим **S1** (секундомер 1) отображает время поездки на основе **TR1** и продолжает работать до получения импульса от датчика скорости вращения колес.
Расчет этого значения начинается с поступлением первого импульса от датчика скорости вращения колес и завершается через 3 секунды после последнего импульса.

Нажимать кнопку + в течение 2-3 секунд.	Сброс режимов отображения **TR1, A1** и **S1** на 0,0.
Однократно нажать кнопку +.	Следующий режим отображения
Нажимать кнопку − в течение 2-3 секунд.	Функция отсутствует
Однократно нажать кнопку −.	Функция отсутствует

7.22 Режим отображения SPEED/S2 (секундомер 2)

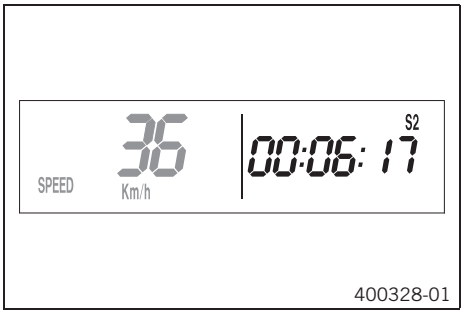

- Выполнять многократное кратковременное нажатие кнопки +, пока в верхней правой части экрана не появится надпись **S2**.

S2 (секундомер 2) представляет собой ручной секундомер.
Если **S2** работает в фоновом режиме, на спидометре мигает надпись **S2**.

Нажимать кнопку + в течение 2-3 секунд.	Сброс режимов отображения **S2** и **A2** на 0,0.
Однократно нажать кнопку +.	Следующий режим отображения
Нажимать кнопку − в течение 2-3 секунд.	Функция отсутствует
Однократно нажать кнопку −.	Запуск или остановка **S2**.

7.23 Таблица функций

Отображение	**Нажимать кнопку + в течение 2-3 секунд.**	**Однократно нажать кнопку +.**	**Нажимать кнопку − в течение 2-3 секунд.**	**Однократно нажать кнопку −.**	**Подождать 3-5 секунд**	**Подождать 10-12 секунд**
Режим отображения **SPEED/H** (время работы)	Переключение экрана в меню настройки функций спидометра	Следующий режим отображения	Функция отсутствует	Функция отсутствует		
Меню настройки	Функция отсутствует	Включение мигающего дисплея и переключение в следующий режим отображения	Функция отсутствует	Выключение мигающего дисплея и переключение в следующий режим отображения	Переключение в следующий режим отображения без изменений	Запуск меню настройки, сохранение настроек и переключение в режим **H** или **ODO**.
Настройка единиц измерения	Функция отсутствует	Запуск процесса выбора единиц измерения, включение дисплея **Km/h**	Функция отсутствует	Включение дисплея **Mph**	Переключение в следующий режим отображения, переход из режима выбора в меню настройки	Сохранение настроек и закрытие меню настройки
Режим отображения **SPEED/CLK** (время)	Переключение экрана в меню настройки часов	Следующий режим отображения	Функция отсутствует	Функция отсутствует		
Установка часов	Увеличение значения	Увеличение значения	Уменьшение значения	Уменьшение значения	Переход к следующему значению	Закрытие меню настройки
Режим отображения **SPEED/LAP** (время прохождения круга)	Остановка просмотра и сброс времени круга.	Следующий режим отображения	Остановка часов.	Запуск секундомера или остановка измерения времени прохождения текущего круга, сохранение этого времени и начало отсчета секундомером следующего круга.		
Просмотр времени прохождения круга	Остановка просмотра и сброс времени круга.	Выбор одного из кругов в диапазоне 1-10.	Функция отсутствует	Просмотр следующего времени прохождения круга.		
Режим отображения **SPEED/ODO** (одометр)	Функция отсутствует	Следующий режим отображения	Функция отсутствует	Функция отсутствует		
Режим отображения **SPEED/TR1** (бортовой компьютер trip master 1)	Сброс значений **TR1, A1** и **S1** на 0,0.	Следующий режим отображения	Функция отсутствует	Функция отсутствует		
Режим отображения **SPEED/TR2** (бортовой компьютер trip master 2)	Сброс значений **TR2** и **A2**.	Следующий режим отображения	Уменьшение значения **TR2**.	Уменьшение значения **TR2**.		
Настройка режима **TR2** (trip master 2)	Увеличение значения **TR2**	Увеличение значения **TR2**.	Уменьшение значения **TR2**.	Уменьшение значения **TR2**.		Сохранение настроек и закрытие меню настройки
Режим отображения **SPEED/A1** (средняя скорость 1)	Сброс режимов отображения **TR1, A1** и **S1** на 0,0.	Следующий режим отображения	Функция отсутствует	Функция отсутствует		
Режим отображения **SPEED/A2** (средняя скорость 2)	Функция отсутствует	Следующий режим отображения	Функция отсутствует	Функция отсутствует		
Режим отображения **SPEED/S1** (секундомер 1)	Сброс режимов отображения **TR1, A1** и **S1** на 0,0.	Следующий режим отображения	Функция отсутствует	Функция отсутствует		
Режим отображения **SPEED/S2** (секундомер 2)	Сброс режимов отображения **S2** и **A2** на 0,0.	Следующий режим отображения	Функция отсутствует	Запуск или остановка **S2**.		

7.24 Таблица условий и активации меню

Отображение	Мотоцикл неподвижен	Меню можно активировать
Режим отображения **SPEED/H** (время работы)	•	
Меню настройки	•	
Настройка единиц измерения	•	
Установка часов	•	
Режим отображения **SPEED/LAP** (время прохождения круга)		•
Просмотр времени прохождения круга	•	
Режим отображения **SPEED/TR1** (бортовой компьютер trip master 1)		•
Режим отображения **SPEED/TR2** (бортовой компьютер trip master 2)		•
Настройка режима **TR2** (trip master 2)	•	
Режим отображения **SPEED/A1** (средняя скорость 1)		•
Режим отображения **SPEED/A2** (средняя скорость 2)		•
Режим отображения **SPEED/S1** (секундомер 1)		•
Режим отображения **SPEED/S2** (секундомер 2)		•

8.1 Рекомендации для первого использования

Опасность

Опасность несчастного случая Водитель, не способный осуществлять управление мотоциклом, представляет опасность как для самого себя, так и для других лиц.

- Запрещается эксплуатировать транспортное средство под воздействием алкоголя, наркотиков или лекарственных препаратов.
- Запрещается эксплуатировать транспортное средство лицам с нарушениями физического или психического здоровья.

Предупреждение

Риск получения травм Управление мотоциклом без защитного снаряжения или низкое качество средств безопасности существенно повышают риск получения травм.

- Надевать защитную одежду (шлем, ботинки, перчатки, брюки и куртку с защитными элементами) каждый раз, когда вы эксплуатируете транспортное средство.

Снаряжение мотоциклиста должно быть исправным и соответствовать действующим требованиям ПДД.

Предупреждение

Опасность падения Установка колес с разными протекторами шин значительно ухудшает управляемость мотоцикла.

- Для обеспечения нормальной управляемости мотоцикла на него следует устанавливать колеса с одинаковыми протекторами шин.

Предупреждение

Опасность несчастного случая Ухудшение управления мотоциклом из-за неправильного стиля вождения.

- Следует согласовать скорость вождения с дорожными условиями и своими водительскими навыками.

Предупреждение

Опасность несчастного случая Данный мотоцикл не предназначен для перевозки пассажиров.

- Не осуществлять вождение с пассажиром.

Предупреждение

Опасность несчастного случая Отказ тормозной системы вследствие перегрева.

Если рычаг ножного тормоза не отпущен, осуществляется постоянное давление на тормозные колодки.

- Если тормоз не используется, следует снять ногу с педали ножного тормоза.

Предупреждение

Опасность несчастного случая Общий вес и нагрузки на оси влияют на управляемость мотоцикла.

- Не превышать максимальный допустимый общий вес и нагрузки на оси.

Предупреждение

Опасность неправомерного завладения Использование мотоцикла лицами, не имеющими на это разрешения, представляет опасность как для них самих, так и для окружающих.

- Не оставлять транспортное средство с работающим двигателем без присмотра.
- Следует защитить транспортное средство от использования лицами, не допущенными к управлению им.

Примечание

При эксплуатации мотоцикла следует помнить о том, что шум работающего двигателя может мешать другим людям.

- Новый мотоцикл должен пройти предпродажную подготовку в авторизованном сервисном центре KTM.
  - ✓ Необходимо получить на руки акт приёма-передачи с отметкой о прохождении предпродажной подготовки.
- Перед первым выездом необходимо внимательно изучить руководство по эксплуатации мотоцикла.
- Следует ознакомиться с расположением и функциями органов управления.
- Отрегулировать исходное положение рычага сцепления. (📖 стр. 73)

(Все модели EXC/EXC Six Days, 125 XC-W EU)

- Отрегулировать свободный ход рычага ручного тормоза. (📖 стр. 76)

(XC-W US, XC-W Six Days US)

- Отрегулировать исходное положение рычага ручного тормоза. (📖 стр. 76)
- Отрегулировать исходное положение педали ножного тормоза. 🔧 (📖 стр. 81)
- Отрегулировать исходное положение рычага переключения передач. 🔧 (📖 стр. 107)
- Следует потренироваться в управлении мотоциклом на подходящем участке земли.

Примечание

При движении по бездорожью рекомендуется сопровождение второго лица на другом транспортном средстве в целях оказания обоюдной поддержки.

- Также следует попробовать поездить как можно медленнее и в положении стоя, чтобы лучше почувствовать мотоцикл.
- Не осуществлять поездки по бездорожью в условиях, которые предъявляют слишком высокие требования к способностям и опыту водителя.
- При движении на мотоцикле следует крепко держать руль обеими руками; ноги при этом должны находиться на подножках.
- При перевозке багажа следует убедиться, что он надежно закреплен как можно ближе к центру мотоцикла и что вес распределяется ровно между передним и задним колесами.

Примечание
Мотоциклы очень чувствительны к изменениям в распределении веса.
- Не превышать максимально допустимые вес и нагрузку на оси.

Руководящие указания

Максимально допустимый общий вес	335 кг (739 фунтов)
Максимально допустимая нагрузка на переднюю ось	145 кг (320 фунтов)
Максимально допустимая нагрузка на заднюю ось	190 кг (419 фунтов)

- Проверить натяжение спиц. (стр. 89)

Примечание
По истечении получаса езды на мотоцикле следует проверить натяжение спиц.

- Выполнить обкатку двигателя. (стр. 31)

8.2 Обкатка двигателя

- В период обкатки не допускать превышения установленных характеристик двигателя.

Руководящие указания

Максимальный КПД двигателя	
Во время первых 3 часов работы	< 70 %
Во время первых 5 часов работы	< 100 %

- Необходимо избегать полного открытия дроссельной заслонки!

8.3 Подготовка мотоцикла к сложным условиям эксплуатации

Примечание
Эксплуатация мотоцикла в экстремальных условиях, например, на очень грязных и мокрых дорогах, может стать причиной повышенного износа коробки передач, тормозов и элементов подвески. По этой причине может потребоваться сокращение указанных в графике интервалов обслуживания мотоцикла или замены изношенных элементов.

- Уплотнить корпус воздушного фильтра. (стр. 64)
- Очистить воздушный фильтр и корпус воздушного фильтра. (стр. 63)

Примечание
Проверять воздушный фильтр примерно каждые 30 минут.

- Проверить электрический разъем на наличие влаги и коррозии и убедиться в плотности его посадки.
  » В случае обнаружения влаги, коррозии или повреждения:
    - Очистить и высушить разъем или заменить его при необходимости.

Сложными условиями эксплуатации считаются следующие:
- Вождение по сухому песку. (стр. 32)
- Вождение по влажному песку. (стр. 33)
- Вождение по влажным и грязным поверхностям. (стр. 33)
- Вождение при высоких температурах и низких скоростях. (стр. 34)
- Вождение при низких температурах или по снегу. (стр. 34)

8.4 Подготовка к вождению по сухому песку

M01129-01

- Проверить крышку радиатора.

Значение, указанное на крышке радиатора	1,8 бар (26 фунт/кв.дюйм)

» Если отображаемое значение не соответствует спецификациям:

Предупреждение
Опасность получения ожогов Во время эксплуатации мотоцикла охлаждающая жидкость нагревается до чрезвычайно высокой температуры и находится под высоким давлением.
- Не открывать радиатор, шланги радиатора или прочие компоненты системы охлаждения, если двигатель или система охлаждения имеют рабочую температуру.
- Перед открытием радиатора, шлангов радиатора или других компонентов системы охлаждения необходимо дать двигателю и системе охлаждения остыть.
- В случае ожога немедленно промыть пораженный участок теплой водой.

- Заменить крышку радиатора.
- Установить пылезащитный колпачок на воздушный фильтр.

Пылезащитный колпачок для воздушного фильтра (79006920000)

Примечание
См. монтажные инструкции **KTM PowerParts**.

M01104-01

- Установить защиту воздушного фильтра от песка.

Защита воздушного фильтра от песка (79006922000)

Примечание
См. монтажные инструкции **KTM PowerParts**.

M01105-01

- Настроить жиклеры и установки карбюратора.

Примечание
В авторизованной мастерской KTM вам порекомендуют правильные настройки карбюратора.

- Очистить цепь.

Очиститель для цепи (стр. 141)

- Установить стальную звездочку.

Рекомендация
Не наносить на цепь консистентную смазку.

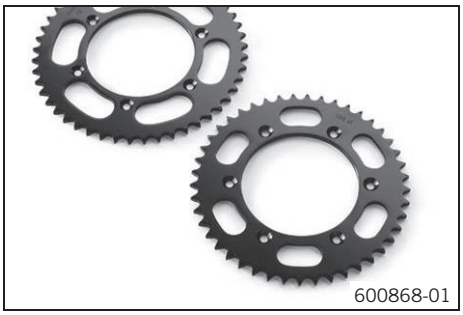
600868-01

- Очистить ребра радиатора.
- Аккуратно выпрямить согнутые ребра радиатора.

Условие

При регулярной езде по песчаной поверхности
- Заменять поршень через каждые десять часов работы.

8.5 Подготовка к вождению по влажному песку

M01129-01

- Проверить крышку радиатора.

Значение, указанное на крышке радиатора	1,8 бар (26 фунт/кв.дюйм)

» Если отображаемое значение не соответствует спецификациям:

Предупреждение

Опасность получения ожогов Во время эксплуатации мотоцикла охлаждающая жидкость нагревается до чрезвычайно высокой температуры и находится под высоким давлением.

- Не открывать радиатор, шланги радиатора или прочие компоненты системы охлаждения, если двигатель или система охлаждения имеют рабочую температуру.
- Перед открытием радиатора, шлангов радиатора или других компонентов системы охлаждения необходимо дать двигателю и системе охлаждения остыть.
- В случае ожога немедленно промыть пораженный участок теплой водой.

- Заменить крышку радиатора.
- Установить водозащитное устройство на воздушный фильтр.

M01106-01

Водозащитное устройство для воздушного фильтра (79006921000)

Примечание

См. Инструкции по установке силовых элементов **KTM**.

- Настроить жиклеры и установки карбюратора.

Примечание

В авторизованной мастерской KTM вам порекомендуют правильные настройки карбюратора.

- Очистить цепь.

Очиститель для цепи (📖 стр. 141)

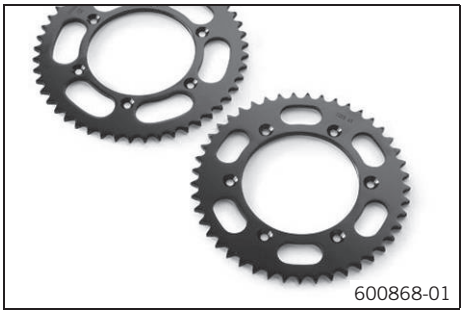
600868-01

- Установить стальную звездочку.

Рекомендация

Не наносить на цепь консистентную смазку.

- Очистить ребра радиатора.
- Аккуратно выпрямить согнутые ребра радиатора.

Условие

При регулярной езде по песчаной поверхности

- Заменять поршень через каждые десять часов работы.

8.6 Подготовка к вождению по влажным и грязным поверхностям

M01106-01

- Установить на воздушный фильтр водозащитное устройство.

Водозащитное устройство для воздушного фильтра (79006921000)

Примечание

См. монтажные инструкции **KTM PowerParts**.

– Настроить жиклеры и установки карбюратора.

Примечание

В авторизованной мастерской KTM вам порекомендуют правильные настройки карбюратора.

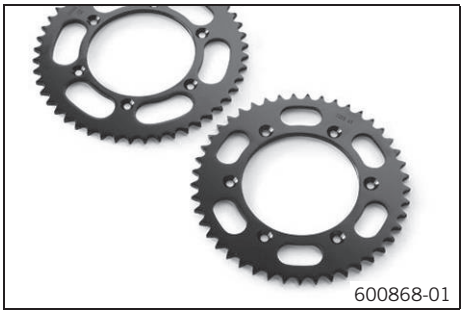
600868-01

- Установить стальную звездочку.
- Очистить цепь. (📖 стр. 115)
- Аккуратно выпрямить согнутые ребра радиатора.

8.7 Подготовка к вождению при высокой температуре и низкой скорости

M01129-01

- Проверить крышку радиатора.

Значение, указанное на крышке радиатора	1,8 бар (26 фунт/кв.дюйм)

» Если отображаемое значение не соответствует спецификациям:

Предупреждение
Опасность получения ожогов Во время эксплуатации мотоцикла охлаждающая жидкость нагревается до чрезвычайно высокой температуры и находится под высоким давлением.
- Не открывать радиатор, шланги радиатора или другие компоненты системы охлаждения, если двигатель или система охлаждения имеют рабочую температуру.
- Перед открытием радиатора, шлангов радиатора или других компонентов системы охлаждения необходимо дать двигателю и системе охлаждения остыть.
- В случае ожога немедленно промыть пораженный участок теплой водой.

- Заменить крышку радиатора.
- Отрегулировать вторичный привод в зависимости от дорожных условий.

Примечание
Моторное масло быстро нагревается, если сцепление используется очень часто вследствие чрезмерно высокой настройки вторичного привода.

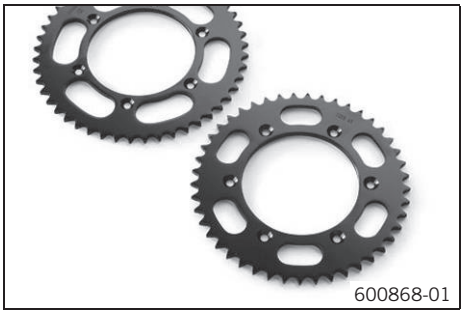
600868-01

- Очистить цепь.

Очиститель для цепи (📖 стр. 141)

- Очистить ребра радиатора.
- Аккуратно выпрямить согнутые ребра радиатора.
- Проверить уровень охлаждающей жидкости. (📖 стр. 100)

8.8 Подготовка к вождению при низких температурах и по снегу

M01106-01

- Установить водозащитное устройство на воздушный фильтр.

Водозащитное устройство для воздушного фильтра (79006921000)

Примечание
См. монтажные инструкции **KTM PowerParts**.

– Настроить жиклеры и установки карбюратора.

Примечание
В авторизованной мастерской KTM вам порекомендуют правильные настройки карбюратора.

9 ИНСТРУКЦИИ ПО ВОЖДЕНИЮ

9.1 Проверки и уход за транспортным средством при подготовке к эксплуатации

Примечание
Перед использованием мотоцикла необходимо проверить его состояние и пригодность к эксплуатации.
Следует убедиться, что транспортное средство находится в безупречном техническом состоянии.

- Проверить уровень трансмиссионного масла. (стр. 111)
- Проверить электрическую систему.
- Проверить уровень жидкости в контуре переднего тормоза. (стр. 77)
- Проверить уровень жидкости в контуре заднего тормоза. (стр. 82)
- Осмотреть колодки переднего тормоза. (стр. 79)
- Проверить задние тормозные колодки. (стр. 83)
- Проверить работоспособность тормозной системы.
- Проверить уровень охлаждающей жидкости. (стр. 100)
- Осмотреть цепь на наличие загрязнения. (стр. 68)
- Проверить состояние цепи, задней звездочки, звездочки двигателя и направляющей цепи. (стр. 70)
- Проверить натяжение цепи. (стр. 69)
- Осмотреть шины. (стр. 88)
- Проверить давление воздуха в шинах. (стр. 88)
- Проверить натяжение спиц. (стр. 89)
- Очистить пылезащитные кожухи перьев вилок. (стр. 51)
- Стравить давление в перьях вилок. (стр. 51)
- Проверить состояние воздушного фильтра.
- Проверить настройки всех органов управления и убедиться в плавности их хода.
- Регулярно проверять затяжку всех винтов, гаек и хомутов шлангов.
- Проверить подачу топлива.

9.2 Запуск двигателя

Опасность
Опасность отравления Выхлопные газы ядовиты, и их вдыхание может привести к потере сознания и/или смерти.
- При работающем двигателе всегда следует проверять, имеется ли достаточная вентиляция.
- Не запускать и не эксплуатировать двигатель в закрытом пространстве без наличия эффективной системы вытяжки отработавших газов.

Примечание
Повреждение двигателя Высокая частота оборотов на холодном двигателе отрицательно сказывается на сроке службы двигателя.
- Разогревать двигатель всегда необходимо на низких оборотах.

Примечание
Если мотоцикл заводится с трудом, причиной может быть старое топливо в поплавковой камере карбюратора. Во время длительных простоев горючие элементы топлива испаряются.
Запуск двигателя произойдет немедленно после заполнения поплавковой камеры свежим горючим.

Условие
Двигатель не заводился более 1 недели.
- Слить топливо из поплавковой камеры карбюратора. (стр. 111)

- Повернуть ручку топливного крана ❶ в положение **ON (ВКЛ).** (Рис. V00326-10 стр. 17)
  ✓ Теперь топливо будет течь из топливного бака в карбюратор.
- Снять мотоцикл со стойки.
- Переключить мотоцикл на нейтральную передачу.

Условие
Двигатель должен быть холодным.
- Вытянуть до отказа рычаг воздушной заслонки.

(Все модели 250/300, XC-W US, XC-W Six Days US)

- Нажать кнопку электростартера или нажать кик-стартер с усилием до отказа.

Примечание
Не поворачивать дроссельную заслонку.

(125 XC-W EU)

- Нажать кик-стартер с усилием до отказа.

Примечание
Не поворачивать дроссельную заслонку.

9.2 Запуск двигателя

Информация
Перед поездкой включить все огни, если ваше транспортное средство оборудовано системой освещения. Это позволит другим водителям на дороге легче заметить вас.
Перед началом вождения боковую стойку необходимо поднять и закрепить резиновой лентой.

- Выжать рычаг сцепления, включить первую передачу, медленно отпустить рычаг сцепления, одновременно плавно открывая дроссельную заслонку.

9.4 Переключение передач, движение

Предупреждение
Опасность несчастного случая При понижении передачи на высоких оборотах может произойти блокировка заднего колеса и торможение двигателем.
- Не переходить на пониженные передачи при высоких оборотах, так как при этом происходит торможение двигателем,

Примечание
Если во время вождения слышны нехарактерные звуки, следует немедленно остановиться, заглушить двигатель и связаться с авторизованным сервисным центром KTM. Первая передача используется для начала движения или езды по крутым склонам.

- Если позволяют условия (уклон, дорожная ситуация и т. д.), можно переключиться на более высокую передачу. Для этого следует отпустить дроссель, одновременно выжимая рычаг сцепления, переключиться на следующую передачу, отпустить сцепление и открыть дроссель.
- Если была активирована функция дроссельной заслонки, ее следует выключить после разогрева двигателя.
- После достижения максимальной скорости посредством полного открытия ручки газа следует повернуть дроссель обратно в положение открытия на 3/4. Это приведет к снижению оборотов, однако расход топлива будет значительно меньше.
- Следует открывать дроссельную заслонку в необходимых пределах с учетом возможностей двигателя. При резком открытии заслонки расход топлива увеличивается.
- Для переключения на более низкую передачу следует выполнить торможение и одновременно закрыть дроссельную заслонку.
- Выжать рычаг сцепления и переключиться на более низкую передачу, медленно отпустить рычаг сцепления и открыть дроссельную заслонку или выполнить повторное переключение.
- Двигатель должен быть заглушен, если мотоцикл не будет использоваться в течение длительного времени.
  Руководящие указания

≥ 2 мин.

- Не следует часто и длительно пробуксовывать при превышении предельного крутящего момента. Это приводит к нагреванию моторного масла, двигателя и системы охлаждения.
- Нужно стараться ездить не на больших, а на низких оборотах и не пробуксовывать.

9.5 Торможение

Предупреждение
Опасность несчастного случая При очень резком торможении колеса могут заблокироваться.
- Следует тормозить в соответствии с дорожной ситуацией и дорожными условиями.

Предупреждение
Опасность несчастного случая Слабое действие переднего или заднего тормоза снижает эффективность торможения.
- Проверить тормозную систему и прекратить вождение до устранения проблемы (можно обратиться за помощью в авторизованный сервисный центр KTM).

Предупреждение
Опасность несчастного случая Грязь и влага снижают эффективность торможения.
- Для очистки и просушки тормозных колодок и тормозных дисков следует несколько раз на малой скорости привести в действие тормоза.

- На песчаных, влажных или скользких поверхностях использовать задний тормоз.
- Перед вхождением в поворот следует прекратить торможение. Необходимо перейти на пониженную передачу, соответствующую скорости движения.

9.6 Остановка, парковка

Предупреждение

Опасность неправомерного завладения Использование мотоцикла лицами, не имеющими на это разрешения, представляет опасность как для них самих, так и для окружающих.

- Не оставлять транспортное средство с работающим двигателем без присмотра.
- Следует защитить транспортное средство от использования лицами, не допущенными к управлению им.

Предупреждение

Опасность ожогов Некоторые компоненты транспортного средства очень сильно нагреваются во время работы.

- Запрещается касаться горячих компонентов, таких как выхлопная система, радиатор, двигатель, амортизатор и тормозная система.
- Дать этим компонентам остыть перед началом любых работ с ними.

Примечание

Существенное повреждение Нарушение правил парковки может привести к повреждению мотоцикла.

Крупное повреждение может произойти при скатывании или опрокидывании транспортного средства.

Парковочные элементы мотоцикла рассчитаны только на его собственный вес.

- Парковать транспортное средство на твердой и ровной поверхности.
- Нельзя садиться на мотоцикл, если он опирается на стойку.

Примечание

Опасность возгорания Горячие части мотоцикла создают опасность возникновения пожара и взрыва.

- Запрещается парковать транспортное средство рядом с легковоспламеняющимися или взрывоопасными материалами.
- Прежде чем закрывать мотоцикл покрытием, необходимо дать ему остыть.

- Затормозить мотоцикл.
- Переключить на нейтральную передачу.

(Все модели EXC/EXC Six Days, 125 XC-W EU)

- Во время работы двигателя на холостых оборотах нажать и удерживать электронный выключатель зажигания Вставить символ! до момента остановки двигателя.

(XC-W US, XC-W Six Days US)

- Во время работы двигателя на холостых оборотах нажать и удерживать электронный выключатель зажигания Вставить символ! до момента остановки двигателя.
- Повернуть ручку топливного крана ❶ в положение **OFF (ВЫКЛ)**. (Рис. V00326-10 📖 стр. 17)
- Припарковать мотоцикл на твердой поверхности.

9.7 Транспортировка

Примечание

Опасность повреждения Припаркованный мотоцикл может покатиться или опрокинуться.

- Парковать транспортное средство на твердой и ровной поверхности.

Примечание

Опасность возгорания Горячие части мотоцикла создают опасность возникновения пожара и взрыва.

- Запрещается парковать транспортное средство рядом с легковоспламеняющимися или взрывоопасными материалами.
- Прежде чем закрывать мотоцикл покрытием, необходимо дать ему остыть.

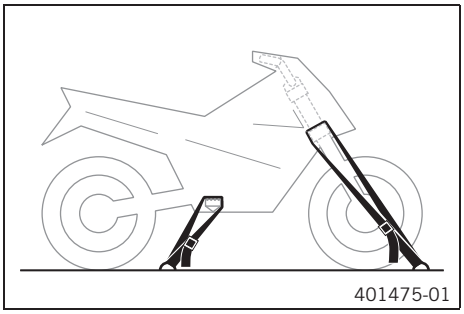

– Выключить двигатель.

– Использовать натяжные ремни или другие подходящие устройства для фиксации мотоцикла и предотвращения происшествий и опрокидывания.

9.8 Заправка топливом

Опасность

Опасность возгорания Топливо крайне огнеопасно.

При нагревании топливо расширяется и в случае переполнения бака может вылиться из него.

- Нельзя заправлять транспортное средство возле открытого пламени или горящих сигарет.
- Перед заправкой всегда нужно отключать двигатель.
- Необходимо соблюдать осторожность, чтобы не пролить топливо, особенно на горячие части мотоцикла.
- Пролитое топливо необходимо сразу же вытереть.
- Соблюдать инструкции по заправке топливом.

Предупреждение

Опасность отравления Топливо ядовито и опасно для здоровья.

- Избегать попадания топлива на кожу, в глаза и на одежду.
- В случае попадания топлива в желудочно-кишечный тракт необходимо немедленно обратиться к врачу.
- Не вдыхать пары топлива.
- Пораженный участок кожи следует промыть проточной водой.
- Если топливо попадет в глаза, необходимо немедленно промыть глаза водой и обратиться к врачу.
- Одежду, на которую попало топливо, следует сменить.

Предупреждение

Опасность для окружающей среды Неправильное обращение с топливом представляет угрозу для окружающей среды.

- Не допускать попадания топлива в грунтовые воды, на землю или в канализационную систему.

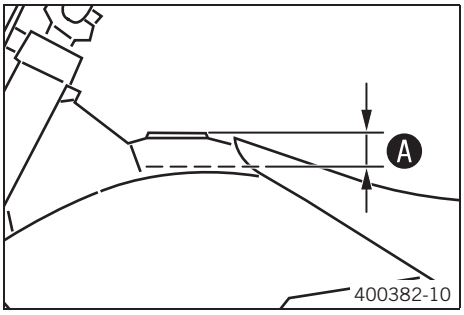

– Выключить двигатель.

- Открыть крышку заливной горловины бака. (стр. 16)
- Заправить топливный бак топливом до отметки A.

  Руководящие указания

Уровень A	35 мм (1,38 дюйма)

Общий объем топливного бака, прибл.	9,5 л (2,51 гал. США)	Неэтилированный бензин «супер» (октановое число 95), смешанный с 2-тактным моторным маслом (1:60) (стр. 140) (Все модели XC-W/XC-W Six Days, все модели 250/300 EU/AU/US)
		Неэтилированный бензин «супер», тип C (октановое число ROZ 95/RON 95/PON 91), смешанный с 2-тактным моторным маслом, 1:60) (стр. 140) (300 EXC BR)

Моторное масло, 2-тактное (стр. 139)

- Закрыть крышку заливной горловины. (стр. 17)

10 ГРАФИК ОБСЛУЖИВАНИЯ

10.1 Дополнительная информация

Любые дополнительные услуги, оказываемые в связи с выполнением обязательных или рекомендованных работ, подлежат отдельному заказу с оплатой по отдельному счету.

10.2 Обязательные работы

	Единожды после 1 часа работы	Через каждые 20 часов работы	Через каждые 40 часов работы / после каждой гонки
Проверить работоспособность электрической системы.	○	●	●
Проверить и зарядить аккумуляторную батарею. 🔧 (Все модели 250/300, XC-W US, XC-W Six Days US)		●	●
Проверить состояние передних тормозных колодок. (📖 стр. 79)		●	●
Проверить состояние задних тормозных колодок. (📖 стр. 83)		●	●
Проверить состояние тормозных дисков. (📖 стр. 77)		●	●
Проверить тормозные колодки на наличие повреждений и протечек.		●	●
Проверить уровень жидкости в контуре заднего тормоза. (📖 стр. 82)		●	●
Проверить свободный ход педали ножного тормоза. (📖 стр. 81)		●	●
Проверить состояние рамы и маятника. 🔧		●	●
Проверить люфт подшипника маятника. 🔧			●
Проверить состояние сферических шарниров в верхней и нижней частях амортизатора. 🔧		●	●
Осмотреть шины. (📖 стр. 88)	○	●	●
Проверить давление воздуха в шинах. (📖 стр. 88)	○	●	●
Проверить люфт подшипника колеса. 🔧		●	●
Проверить состояние ступиц колес. 🔧		●	●
Проверить боковое биение обода колеса. 🔧	○	●	●
Проверить натяжение спиц. (📖 стр. 89)	○	●	●
Проверить состояние цепи, задней звездочки, звездочки двигателя и направляющей цепи. (📖 стр. 70)		●	●
Проверить натяжение цепи. (📖 стр. 69)	○	●	●
Нанести консистентную смазку на все движущиеся детали (например, боковую стойку, рулевые рычаги управления, цепь и т.д.) и проверить плавность их хода. 🔧		●	●
Проверить/откорректировать уровень жидкости в контуре гидравлического сцепления. (📖 стр. 73)		●	●
Проверить уровень жидкости в контуре переднего тормоза. (📖 стр. 77)		●	●
Проверить свободный ход рычага ручного тормоза. (📖 стр. 76)		●	●
Проверить люфт подшипника рулевой колонки. (📖 стр. 58)	○	●	●
Заменить свечу зажигания и соединитель свечи зажигания. 🔧		●	●
Проверить впускную мембрану. 🔧		●	●
Заменить трансмиссионное масло. 🔧 (📖 стр. 112)		●	●
Проверить все шланги (например, топливный, охлаждающей жидкости, прокачки, сливной) и муфты на наличие трещин, утечек и неправильной прокладки. 🔧	○	●	●
Проверить уровень антифриза и охлаждающей жидкости. (📖 стр. 99)	○	●	●
Проверить кабели на отсутствие повреждений и крутых изгибов. 🔧		●	●
Проверить кабели дроссельной заслонки на правильность укладки, отсутствие повреждений и крутых изгибов.	○	●	●
Почистить воздушный фильтр и его корпус. 🔧 (📖 стр. 63)		●	●
Заменить набивку из стекловолокнистой пряжи главного глушителя. 🔧 (📖 стр. 65)		●	●
Проверить плотность затяжки винтов и гаек. 🔧	○	●	●
Проверить направленность луча фары. (📖 стр. 97)	○	●	●
Проверить холостой ход. 🔧		●	●
Окончательная проверка: убедиться в безопасности мотоцикла и выполнить испытательный пробег. 🔧	○	●	●
Внести запись о прохождении техобслуживания на веб-сайте KTM Dealer.net и в книжку гарантийного и сервисного обслуживания. 🔧	○	●	●

○ Однократное действие

● Периодические действия

10.3 Рекомендуемые работы

	Единожды после 10 часов работы	Через каждые 40 часов работы /через каждые 10 часов работы при использовании для мотоспорта	Через каждые 80 часов работы /через каждые 40 часов работы при использовании для мотоспорта	Ежегодно
Заменить жидкость контура переднего тормоза. 🔧				●
Заменить жидкость контура заднего тормоза. 🔧				●
Заменить гидравлическую жидкость сцепления. 🔧 (📖 стр. 74)				●
Смазать подшипник рулевой колонки. 🔧 (📖 стр. 59)				●
Проверить/отрегулировать компоненты карбюратора. 🔧			●	●
Провести обслуживание вилки. 🔧	○	●	●	
Провести обслуживание амортизатора. 🔧		●	●	
Проверить привод стартера. 🔧 (Все модели 250/300, XC-W US, XC-W Six Days US)		●	●	
Заменить поршень и проверить цилиндр. 🔧 (125 XC-W EU)		●	●	
Заменить поршень и проверить цилиндр. 🔧 (Все модели 250/300, XC-W US, XC-W Six Days US)			●	
Выполнить мелкий ремонт двигателя. (Проверить работу и безотказность управления выхлопной системой. Проверить состояние сцепления.) 🔧		●	●	
Выполнить основное обслуживание двигателя, включая снятие и установку двигателя. (Заменить шатун, подшипник шатуна и шатунную шейку. Проверить трансмиссию и механизм переключения передач. Заменить все подшипники двигателя.) 🔧			●	

○ Однократное действие

● Периодические действия

11 РЕГУЛИРОВКА ШАССИ

11.1 Проверка основных настроек шасси с учетом веса водителя

Информация
При выполнении основных настроек шасси следует сначала выполнить регулировку амортизаторов, а затем вилки.

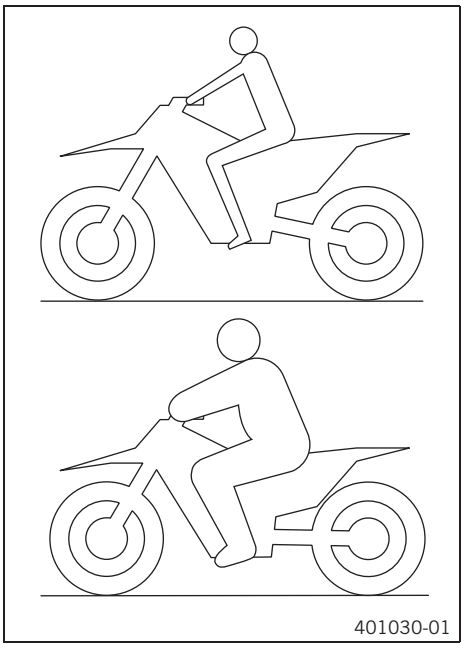

– Для обеспечения оптимальных ходовых характеристик и для предотвращения повреждения вилок, амортизаторов, маятника и рамы основные настройки компонентов подвески должны выполняться с учетом веса водителя.
– Поставляемые внедорожные мотоциклы KTM отрегулированы под стандартный вес водителя (в защитной экипировке).
Руководящие указания

Стандартный вес водителя	от 75 до 85 кг (165- 187 фунтов)

- Если вес водителя выходит за пределы стандартного диапазона, следует выполнить соответствующую настройку компонентов подвески.
- Небольшое отклонение в весе можно компенсировать посредством регулировки преднатяга пружины, однако при больших отклонениях от стандартного веса водителя пружины следует заменить.

11.2 Демпфирование сжатия амортизатора

Демпфирование сжатия амортизатора разделено на два диапазона: высокой и низкой скорости.
«Высокая» и «низкая» скорость относятся к скорости сжатия задней подвески, а не к скорости движения транспортного средства.
Например, настройка высокой скорости дает эффект при приземлении после прыжка: задняя подвеска сжимается быстрее.
В то же время настройка низкой скорости эффективна при движении по неровному грунту: задняя подвеска сжимается медленнее. Эти два диапазона можно отрегулировать отдельно, хотя переход между высокой и низкой скоростями является плавным. Таким образом, изменение диапазона высокой скорости оказывает влияние на демпфирование сжатия в диапазоне низкой скорости, и наоборот.

11.3 Регулировка демпфирования низкоскоростного сжатия амортизатора

Предостережение
Риск травмы Детали амортизатора могут отлететь в сторону при неправильной разборке.
Амортизатор наполнен азотом высокой плотности.

- Необходимо придерживаться указаний, приведенных в описании. (В авторизованной мастерской KTM Вам готовы помочь в этом вопросе).

Примечание
Настройка низкой скорости оказывает влияние во время медленного и нормального сжатия амортизатора.

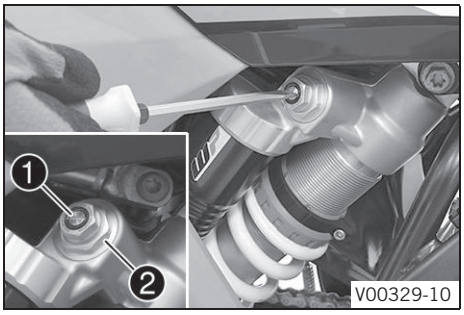

- Повернуть регулировочный винт ❶ по часовой стрелке отверткой до последнего ощутимого щелчка.

Примечание
Не ослаблять гайку ❷!

- Повернуть против часовой стрелки на количество щелчков, соответствующее типу амортизатора.

Руководящие указания

Демпфирование сжатия, низкая скорость (Все модели 125/150)	
Комфортный	18 щелчков
Стандартный	15 щелчков
Спортивный	12 щелчков
Демпфирование сжатия, низкая скорость (Все модели 250/300)	
Комфортный	18 щелчков
Стандартный	15 щелчков
Спортивный	12 щелчков

Примечание
Повернуть по часовой стрелке для увеличения демпфирования или против часовой стрелки для уменьшения демпфирования.

11.4 Регулировка демпфирования высокоскоростного сжатия амортизатора

Предостережение

Риск травмы Детали амортизатора могут отлететь в сторону при неправильной разборке. Амортизатор наполнен азотом высокой плотности.

- Необходимо придерживаться указаний, приведенных в описании. (В авторизованной мастерской KTM Вам готовы помочь в этом вопросе).

Примечание
Настройка высокой скорости оказывает влияние во время быстрого сжатия амортизатора

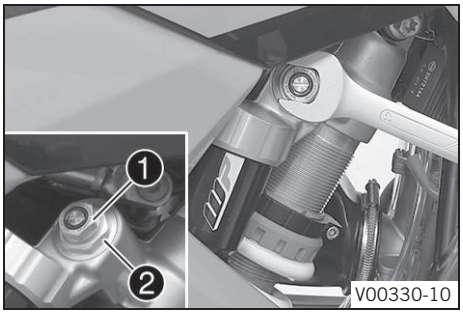

-- Повернуть регулировочный винт ❶ по часовой стрелке при помощи гаечного ключа с открытым зевом.

Примечание
Не ослаблять гайку ❷!

- Повернуть против часовой стрелки на количество щелчков, соответствующее типу амортизатора.

Руководящие указания

Демпфирование сжатия, высокая скорость (Все модели 125/150)	
Комфортный	2,5 оборота
Стандартный	2 оборота
Спортивный	1 оборот
Демпфирование сжатия, высокая скорость (Все модели 250/300)	
Комфортный	2,5 оборота
Стандартный	2 оборота
Спортивный	1 оборот

Примечание
Повернуть по часовой стрелке для увеличения демпфирования или против часовой стрелки для уменьшения демпфирования.

11.5 Регулировка демпфирования отбоя амортизатора

Предостережение

Риск травмы Детали амортизатора могут отлететь в сторону при неправильной разборке. Амортизатор наполнен азотом высокой плотности.

- Необходимо придерживаться указаний, приведенных в описании. (В авторизованной мастерской KTM Вам готовы помочь в этом вопросе).

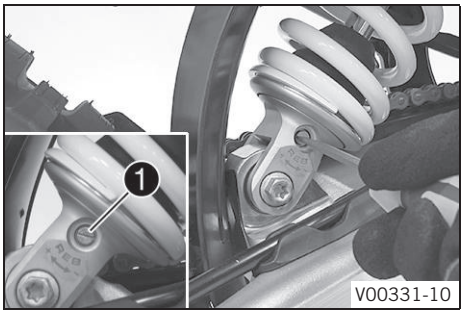

– Повернуть регулировочный винт ❶ по часовой стрелке до последнего ощутимого щелчка.

- Повернуть против часовой стрелки на количество щелчков, соответствующее типу амортизатора.

Руководящие указания

Демпфирование сжатия, низкая скорость (Все модели 125/150)	
Комфортный	18 щелчков
Стандартный	15 щелчков
Спортивный	12 щелчков
Демпфирование сжатия, низкая скорость (Все модели 250/300)	
Комфортный	18 щелчков
Стандартный	15 щелчков
Спортивный	12 щелчков

Примечание

Повернуть по часовой стрелке для увеличения демпфирования или против часовой стрелки для уменьшения демпфирования.

11.6 Измерение проседания заднего колеса без нагрузки

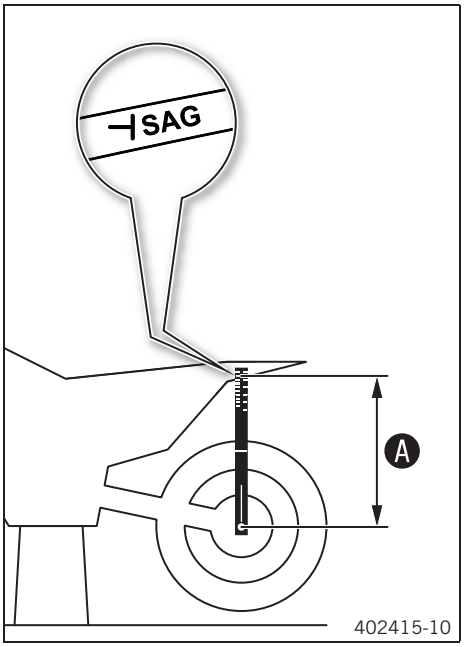

Подготовительные работы

- Поднять мотоцикл при помощи стоечного подъемника. (стр. 51)

Основные работы

- Установить линейку для измерения проседания на заднюю ось и измерить расстояние до отметки **SAG** на заднем крыле.

Линейка для измерения проседания (00029090000)
Палец для линейки для измерения проседания (00029990010)

- Записать значение как размер Ⓐ.

Заключительные работы

- Снять мотоцикл со стоечного подъемника. (стр. 51)

11.7 Проверка статического проседания амортизатора

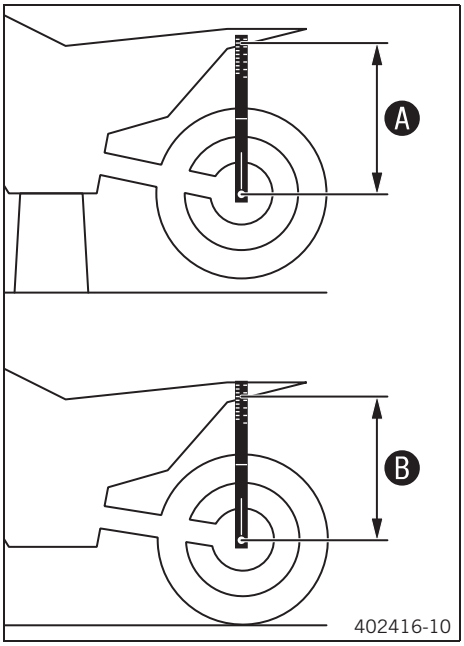

- Измерить расстояние A до заднего колеса в ненагруженном состоянии. (стр. 43)
- Удерживать мотоцикл в вертикальном положении при участии помощника.
- Еще раз измерить расстояние между задней осью и отметкой **SAG** на заднем крыле с помощью линейки для измерения проседания.
- Записать значение как размер B.

Примечание
Статическое проседание является разницей между двумя измеренными значениями A и B.

- Проверить статическое проседание.

Статическое проседание (Все модели 125/150)	35 мм (1,38 дюйма)
Статическое проседание (Все модели 250/300)	35 мм (1,38 дюйма)

» Если статическое проседание больше или меньше указанного значения:
  - Отрегулировать предварительное поджатие амортизатора. (стр. 44)

11.8 Проверка проседания амортизатора при вождении

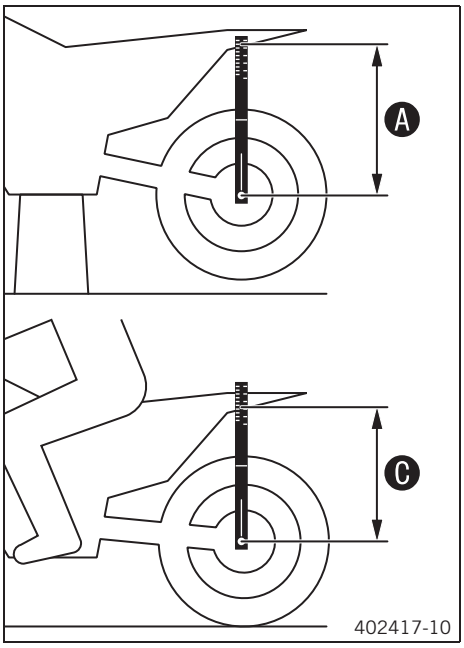

- Измерить расстояние A до заднего колеса в ненагруженном состоянии. (стр. 43)
- Пользуясь помощью другого человека, удерживающего мотоцикл, водитель, одетый в защитную экипировку, должен сесть на мотоцикл в нормальном положении езды на мотоцикле (ноги должны быть расположены на подножках) и несколько раз подпрыгнуть.
  ✓ Происходит выравнивание подвески заднего колеса.
- Другой человек должен еще раз измерить расстояние между задней осью и отметкой **SAG** на заднем крыле с помощью линейки для измерения проседания.
- Записать измеренное значение C.

Примечание
Проседанием при вождении является разница между двумя измеренными значениями A и C.

- Проверить проседание при вождении.

Проседание при вождении (Все модели 125/150)	110 мм (4,33 дюйма)
Проседание при вождении (Все модели 250/300)	110 мм (4,33 дюйма)

» Если статическое проседание больше или меньше указанного значения:
  - Отрегулировать предварительное поджатие амортизатора. (стр. 45)

11.9 Регулировка преднатяга пружины амортизатора

Предостережение
Риск травмы Детали амортизатора могут отлететь в сторону при неправильной разборке.
Амортизатор наполнен азотом высокой плотности.
- Необходимо придерживаться указаний, приведенных в описании. (В авторизованной мастерской KTM Вам готовы помочь в этом вопросе).

Примечание
Перед изменением преднатяга пружины записать значение текущей настройки, т.е. измерить длину пружины.

Подготовительные работы
- Поднять мотоцикл при помощи стоечного подъемника. (стр. 51)
- Снять амортизатор. (стр. 60)

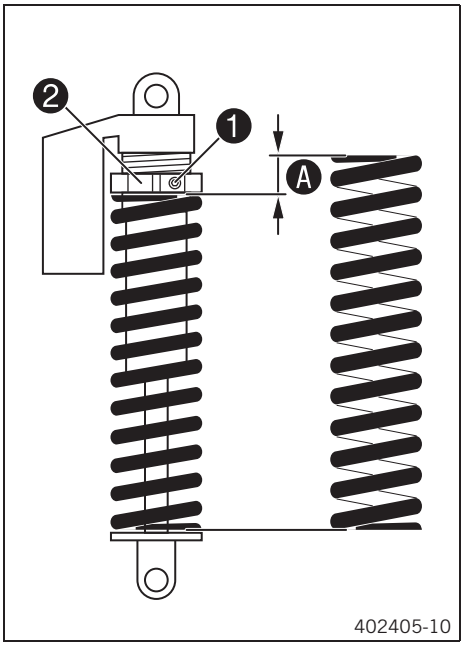

– После снятия амортизатора тщательно его очистить.

Основные работы

- Ослабить винт ❶
- Поворачивать регулировочное кольцо ❷, пока натяжение пружины не будет ослаблено.

Рожковый гаечный ключ (T106S)

- Измерить общую длину пружины, когда натяжение пружины ослаблено.
- Выполнить затяжку пружины, поворачивая регулировочное кольцо ❷ для достижения размера Ⓐ.

Руководящие указания

Преднатяг пружины (Все модели 125/150)	
Комфортный	6 мм (0,24 дюйма)
Стандартный	6 мм (0,24 дюйма)
Спортивный	6 мм (0,24 дюйма)
Преднатяг пружины (Все модели 250/300)	
Комфортный	8 мм (0,31 дюйм)
Стандартный	8 мм (0,31 дюйм)
Спортивный	8 мм (0,31 дюйм)

Примечание
В зависимости от статического проседания и/или проседания амортизатора при вождении может потребоваться увеличение или уменьшение поджатия пружины.

- Затянуть винт ❶.

Руководящие указания

Винт, регулировочное кольцо амортизатора	M5	5 Нм (3,7 фнт. фт)

Заключительные работы

- Установить амортизатор 🔧 (📖 стр. 61)
- Снять мотоцикл со стоечного подъемника. (📖 стр. 51)

11.10 Регулировка проседания амортизатора при вождении 🔧

Подготовительные работы

- Поднять мотоцикл при помощи стоечного подъемника. (📖 стр. 51)
- Снять амортизатор. 🔧 (📖 стр. 60)
- После снятия амортизатора тщательно его очистить.

Основные работы

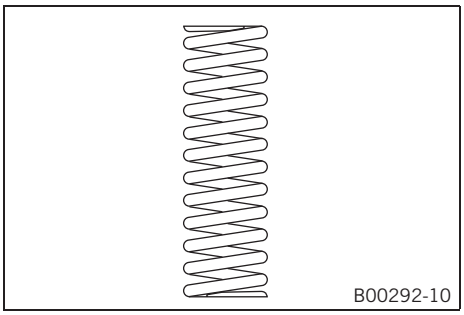

- Выбрать и установить подходящую пружину.

Руководящие указания

Коэффициент жесткости пружины (Все модели 125/150)	
Вес водителя: от 65 до 75 кг (143- 165 фнт)	57 Н/мм (325 фунт/дюйм)
Вес водителя: 75- 85 кг (165- 187 фунтов)	60 Н/мм (343 фунт/дюйм)
Вес водителя: 85- 95 кг (187- 209 фнт)	63 Н/мм (360 фунт/дюйм)
Коэффициент жесткости пружины (Все модели 250/300)	
Вес водителя: 65- 75 кг (143- 165 фнт)	60 Н/мм (343 фунт/дюйм)
Вес водителя: 75- 85 кг (165- 187 фунтов)	63 Н/мм (360 фунт/дюйм)
Вес водителя: 85- 95 кг (187- 209 фнт)	66 Н/мм (377 фунт/дюйм)

Примечание
Коэффициент жесткости пружины указан на наружной стороне пружины.

Заключительные работы

- Установить амортизатор 🔧 (📖 стр. 61)
- Снять мотоцикл со стоечного подъемника. (📖 стр. 51)

- Проверить статическое проседание амортизатора. (стр. 44)
- Проверить проседание амортизатора при вождении. (стр. 44)
- Отрегулировать демпфирование отбоя амортизатора. (стр. 42)

11.11 Проверка основных настроек вилки

Примечание
В силу разных причин для вилок невозможно определить точное значение проседания при вождении.

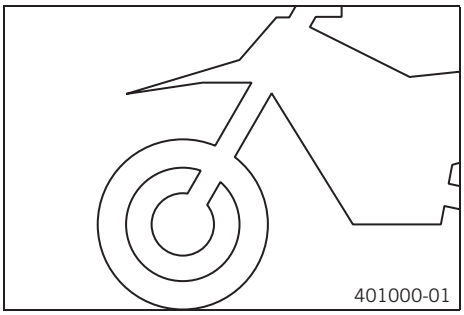
401000-01

- Что касается амортизаторов, небольшое отклонение в весе можно компенсировать посредством регулировки преднатяга пружины.
- Однако, если происходит частая перегрузка вилки (жесткая остановка при сжатии), следует установить более жесткую пружину для предотвращения повреждения вилки и рамы.
- При необычно жесткой работе вилки после длительной эксплуатации мотоцикла необходимо стравить давление в вилке.

11.12 Регулировка демпфирования сжатия вилки

Примечание
Демпфирование гидравлического сжатия определяет характеристики вилочной подвески.

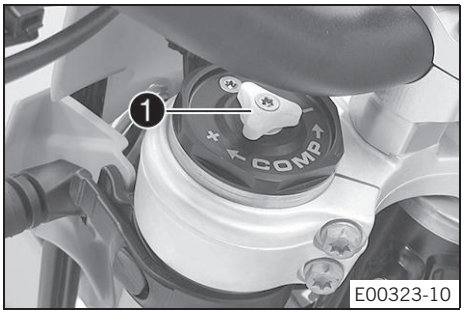

E00323-10

(Все стандартные модели EXC/XC-W)

- До упора повернуть белый регулировочный винт ❶ по часовой стрелке.

Примечание
Регулировочный винт ❶ расположен на верхнем конце правого пера вилки. Демпфирование сжатия осуществляется в левом пере вилки (белый регулировочный винт). Демпфирование отбоя осуществляется в правом пере вилки (красный регулировочный винт).

- Повернуть винт против часовой стрелки на то количество щелчков, которое соответствует типу вилки.

Руководящие указания

Демпфирование сжатия (Все модели 125/150)	
Комфортный	18 щелчков
Стандартный	15 щелчков
Спортивный	12 щелчков
Демпфирование сжатия (Все стандартные модели 250/300 EXC/XC-W)	
Комфортный	18 щелчков
Стандартный	15 щелчков
Спортивный	12 щелчков

Примечание
Повернуть по часовой стрелке для увеличения демпфирования или против часовой стрелки для уменьшения демпфирования.

(Все модели Six Days)

- До упора повернуть белый регулировочный винт ❶ по часовой стрелке.

Примечание
Регулировочный винт ❶ расположен на верхнем конце правого пера вилки. Демпфирование сжатия осуществляется в левом пере вилки (белый регулировочный винт). Демпфирование отбоя осуществляется в правом пере вилки (красный регулировочный винт).

- Повернуть винт против часовой стрелки на то количество щелчков, которое соответствует типу вилки.

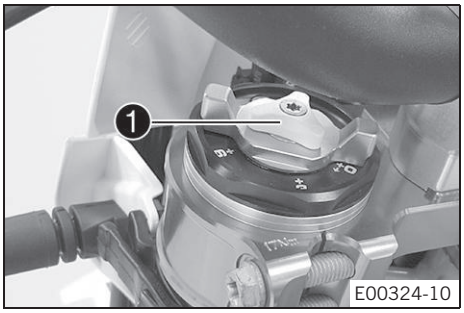

E00324-10

Руководящие указания

Демпфирование сжатия	
Комфортный	18 щелчков
Стандартный	15 щелчков
Спортивный	12 щелчков

Примечание
Повернуть по часовой стрелке для увеличения демпфирования или против часовой стрелки для уменьшения демпфирования.

11.13 Регулировка демпфирования отбоя вилки

Примечание
Демпфированием гидравлического отбоя определяется поведение вилочной подвески.

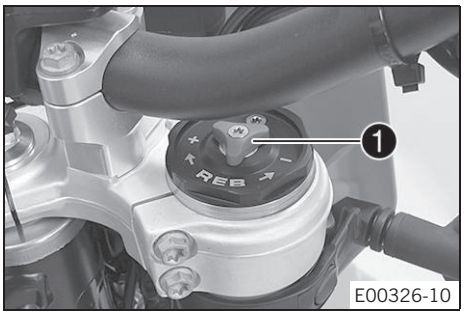

(Все стандартные модели EXC/XC-W)

- До упора повернуть красный регулировочный винт ❶ по часовой стрелке.

Примечание
Регулировочный винт ❶ расположен на верхнем конце правого пера вилки. Демпфирование отбоя осуществляется в правом пере вилки (красный регулировочный винт). Демпфирование сжатия осуществляется в левом пере вилки (белый регулировочный винт).

- Повернуть винт против часовой стрелки на то количество щелчков, которое соответствует типу вилки.

Руководящие указания

Демпфирование отбоя (Все модели 125/150)	
Комфортный	18 щелчков
Стандартный	15 щелчков
Спортивный	12 щелчков
Демпфирование отбоя (Все стандартные модели 250/300 EXC/XC-W)	
Комфортный	18 щелчков
Стандартный	15 щелчков
Спортивный	12 щелчков

Примечание
Повернуть по часовой стрелке для увеличения демпфирования или против часовой стрелки для уменьшения демпфирования.

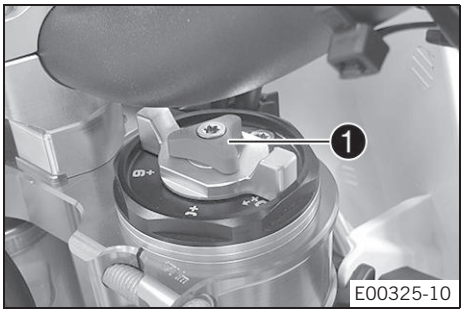

(Все модели Six Days)

- До упора повернуть красный регулировочный винт ❶ по часовой стрелке.

Примечание
Регулировочный винт ❶ расположен на верхнем конце правого пера вилки. Демпфирование отбоя осуществляется в правом пере вилки (красный регулировочный винт). Демпфирование сжатия осуществляется в левом пере вилки (белый регулировочный винт).

- Повернуть винт против часовой стрелки на то количество щелчков, которое соответствует типу вилки.

Руководящие указания

Демпфирование отбоя	
Комфортный	18 щелчков
Стандартный	15 щелчков
Спортивный	12 щелчков

Примечание
Повернуть по часовой стрелке для увеличения демпфирования или против часовой стрелки для уменьшения демпфирования.

11.14 Регулировка преднатяга пружины вилки (Все модели Six Days)

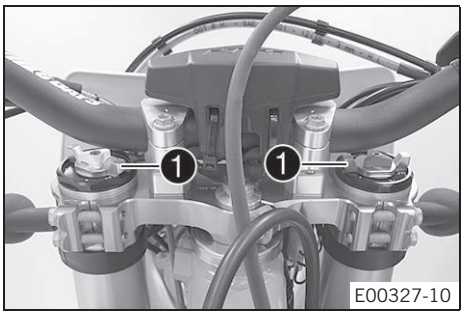

Подготовительные работы

- Поднять мотоцикл при помощи стоечного подъемника. (стр. 51)

Основные работы

- До упора повернуть регулировочные барашковые винты ❶ против часовой стрелки.
  - ✓ Отметка **+0** должна совместиться с правым винтом на обоих перьях вилки.

Примечание
Регулировка должна производиться только вручную, без использования инструментов. Одинаково выполнить регулировку на обоих перьях.

- Повернуть регулировочные винты по часовой стрелке.

Руководящие указания

Преднатяг пружины – **Регулятор преднатяга**	
Комфортный	**+0**
Стандартный	**+0**
Спортивный	**+3**

- ✓ Регулировочные винты явно выраженным образом фиксируются в позициях, соответствующих числовым значениям.

Примечание
Осуществлять регулировку преднатяга пружины в соответствии с числовыми значениями только в том случае, если невозможно произвести преднатяг между этими значениями.
Для увеличения преднатяга пружины следует поворачивать винты по часовой стрелке, для уменьшения преднатяга - против часовой стрелки.
Регулировка преднатяга пружины не влияет на настройку демпфирования отбоя. Однако, как правило, следует выполнять более высокую настройку демпфирования отбоя при более высоком преднатяге пружины.

Заключительные работы

- Снять мотоцикл со стоечного подъемника. (стр. 51)

11.15 Положение руля

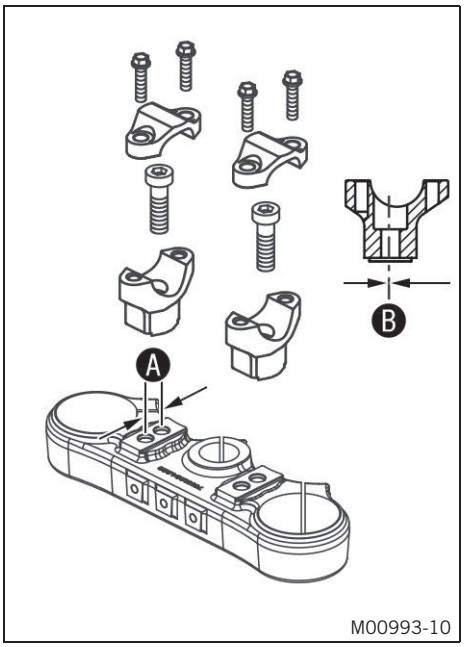

(Все стандартные модели EXC/XC-W)

На верхней траверсе расположены два отверстия на расстоянии Ⓐ друг от друга.

Расстояние между отверстиями A	15 мм (0,59 дюйма)

Отверстия на опорах руля расположены на расстоянии Ⓑ от центра.

Расстояние между отверстиями B	3,5 мм (0,138 дюйма)

Руль можно установить в четырех различных положениях. Это позволяет выбрать положение руля, наиболее удобное для водителя.

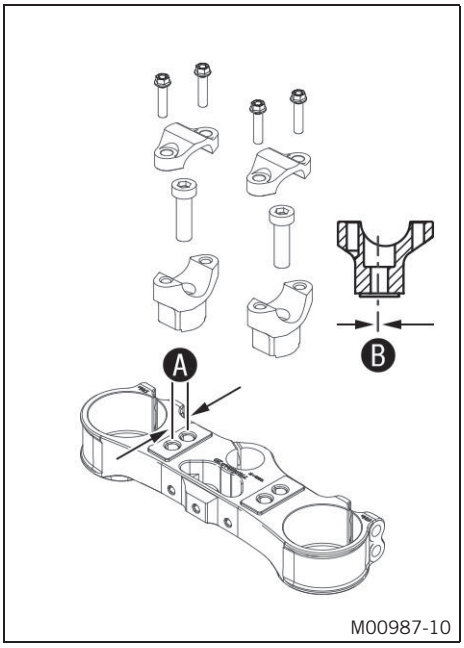

(Все модели Six Days)

На верхней траверсе расположены два отверстия на расстоянии A друг от друга.

Расстояние между отверстиями A	15 мм (0,59 дюйма)

Отверстия на опорах руля расположены на расстоянии B от центра.

Расстояние между отверстиями B	3,5 мм (0,138 дюйма)

Руль можно установить в четырех различных положениях. Это позволяет выбрать положение руля, наиболее удобное для водителя.

11.16 Регулировка положения руля

Предостережение

Опасность несчастного случая Отремонтированный руль может представлять риск для безопасности.

Сгибание или разгибание руля приводит к усталости материала и, как следствие, к поломке руля.

- В случае изгиба или повреждения руля следует произвести его замену.

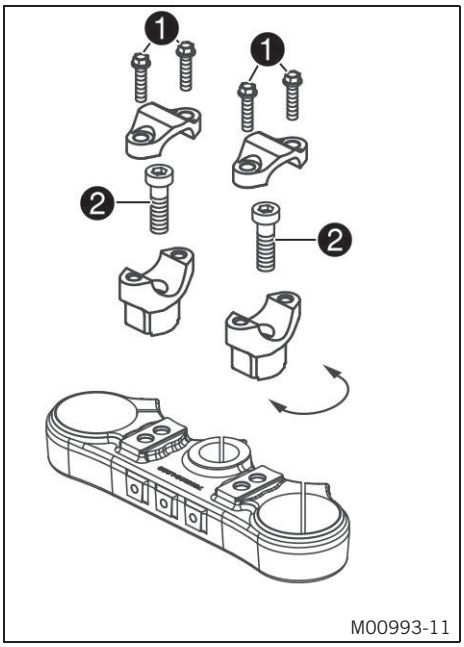

(Все стандартные модели EXC/XC-W)

- Отвернуть винты 1. Снять зажимы руля. Снять руль и положить в сторону.

Примечание

Накрыть компоненты, чтобы защитить их от повреждений.

Не сгибать кабели и трубки.

- Вывинтить винты 2. Снять опору руля.
- Установить опору руля в нужном положении. Установить и затянуть винты 2.

Руководящие указания

Винт опоры руля	M10	40 Нм (29,5 фнт.фт)	**Loctite® 243™**

Примечание

Установить правую и левую опоры руля в одинаковом положении.

- Установить руль в нужное положение.

Примечание

Убедиться в том, что кабели и трубки расположены правильно.

- Установить зажимы руля в нужное положение. Установить и равномерно затянуть винты 1.

Руководящие указания

Винт зажима руля	M8	20 Нм (14,8 фнт.фт)

Примечание

Убедиться, что ширина зазоров одинакова.

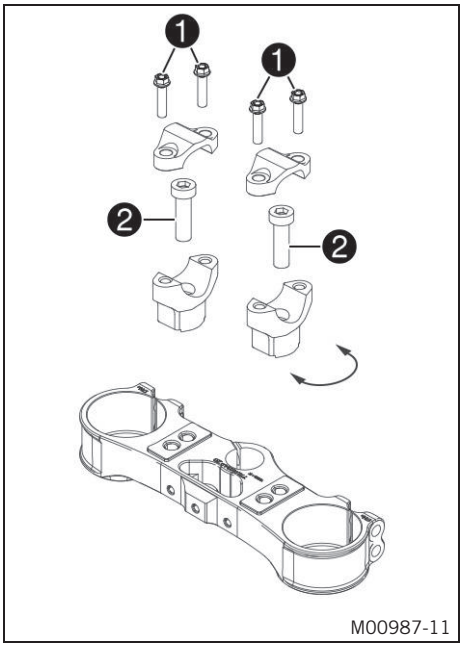

(Все модели Six Days)

- Отвернуть винты ❶. Снять зажимы руля. Снять руль и положить в сторону.

Примечание
Накрыть компоненты, чтобы защитить их от повреждений.
Не сгибать кабели и трубки.

- Вывинтить винты ❷. Снять опору руля.
- Установить опору руля в нужном положении. Установить и затянуть винты ❷.
  Руководящие указания

Винт опоры руля	M10	40 Нм (29,5 фнт.фт)	**Loctite® 243™**

Примечание
Установить правую и левую опоры руля в одинаковом положении.

- Установить руль в нужное положение.

Примечание
Убедиться в том, что кабели и трубки расположены правильно.

- Установить зажимы руля в нужное положение. Установить и равномерно затянуть винты ❶.
  Руководящие указания

Винт зажима руля	M8	20 Нм (14,8 фнт.фт)

Примечание
Убедиться, что ширина зазоров одинакова.

12.1 Подъем мотоцикла при помощи стоечного подъемника

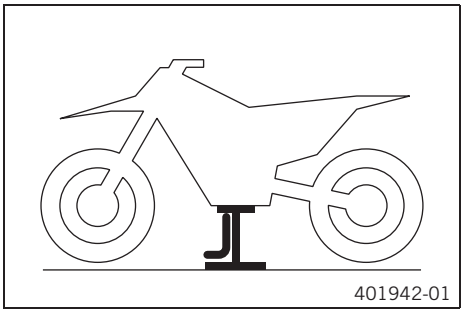
401942-01

Примечание

Опасность повреждения Припаркованный мотоцикл может покатиться или опрокинуться.

- Припарковать мотоцикл на твердой и ровной опорной поверхности.

- Поднимать мотоцикл следует на раме под двигателем.

Стоечный подъемник (78129955100)

✓ Колеса не должны соприкасаться с землей.

- Принять меры против опрокидывания мотоцикла.

12.2 Снятие мотоцикла со стоечного подъемника

Примечание

Опасность повреждения Припаркованный мотоцикл может покатиться или опрокинуться.

- Следует выбирать для парковки ровные площадки с твердым покрытием.

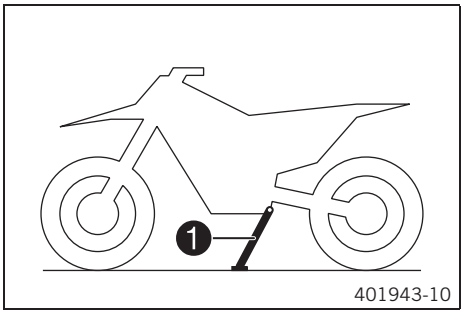

401943-10

- Снять мотоцикл со стоечного подъемника.
- Убрать стоечный подъемник.
- Для парковки мотоцикла установить съемную боковую стойку ❶ на землю и опереть мотоцикл на стойку.

Примечание

Перед началом вождения боковую стойку необходимо поднять и закрепить резиновой лентой.

12.3 Стравливание давления в вилке

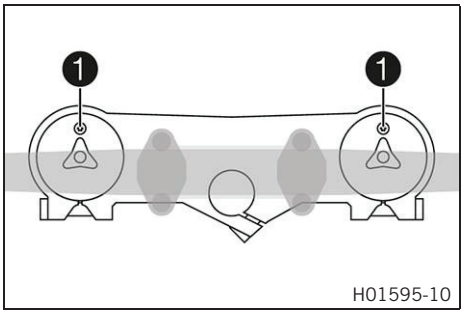

H01595-10

Подготовительные работы

- Поднять мотоцикл при помощи стоечного подъемника. (стр. 51)

Основные работы

- Отпустить винты для стравливания давления ❶.
  ✓ Произойдет сброс избыточного давления из вилки.
- Затянуть винты стравливания давления.

Заключительные работы

- Снять мотоцикл со стоечного подъемника. (стр. 51)

12.4 Очистка пыльников перьев вилки

K00070-10

Подготовительные работы

- Поднять мотоцикл при помощи стоечного подъемника. (стр. 51)
- Снять протектор вилки. (стр. 52)

Основные работы

- Снять пыльники ❶ с обеих перьев вилки по направлению вниз.

Примечание

Пыльники служат для удаления пыли и твердых частиц грязи с трубок вилки.
Со временем происходит накопление грязи внутри пыльников. сли не удалять загрязнения, это может привести к образованию утечек через масляные уплотнения.

Предупреждение

Опасность несчастного случая При попадании масла или консистентной смазки на тормозные диски снижается эффективность работы тормозной системы.

- Не допускать попадания масла или консистентной смазки на тормозные диски.
- При необходимости очистить тормозные диски специальным средством.

- Выполнить очистку и смазку пыльников и внутренних трубок обеих перьев вилки.

Универсальная смазка-спрей (стр. 141)

- Установить пыльники обратно в их первоначальное положение.
- Удалить избытки смазочного материала.

Заключительные работы

- Установить протектор вилки. (стр. 52)
- Снять мотоцикл со стоечного подъемника. (стр. 51)

12.5 Снятие протектора вилки

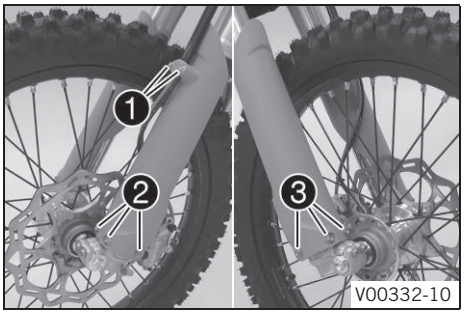

- Вывернуть винты ❶ и снять зажим.
- Вывернуть винты ❷ на левом пере вилки и снять протектор левого пера.
- Вывернуть винты ❸ на правом пере вилки и снять протектор правого пера.

12.6 Установка протектора вилки

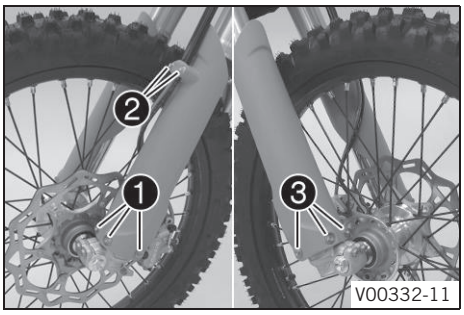

- Установить протектор вилки на левое перо вилки. Установить и затянуть винты ❶.

Руководящие указания

Остальные винты, шасси	M6	10 Нм (7,4 фнт.фт)

- Установить тормозную магистраль, подвеску электропроводки и зажим. Установить и затянуть винты ❷.
- Установить протектор вилки на правое перо вилки. Установить и затянуть винты ❸.

Руководящие указания

Остальные винты, шасси	M6	10 Нм (7,4 фнт.фт)

12.7 Снятие перьев вилки 🔧

Подготовительные работы

- Поднять мотоцикл при помощи стоечного подъемника. (стр. 51)
- Снять переднее колесо. 🔧 (стр. 85)
- Снять переднюю фару с защитной крышкой. (стр. 94)

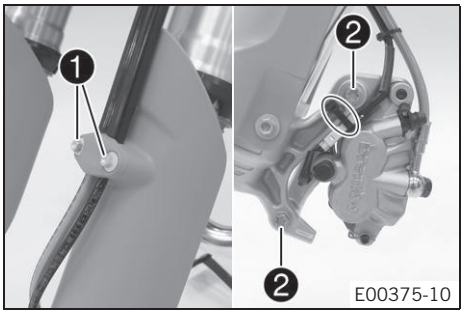

Основные работы

- Вывернуть винты ❶ и снять зажим.
- Снять кабельную стяжку (или стяжки).
- Снять винты ❷ с шайбами и тормозной суппорт.
- Тормозной суппорт и тормозная магистраль должны без натяжения свисать сбоку.

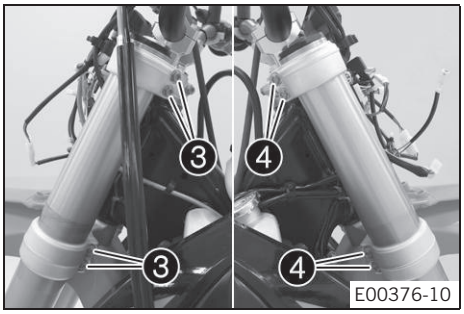

(Все стандартные модели EXC/XC-W)

- Ослабить винты ❸. Снять левое перо вилки.
- Ослабить винты ❹. Снять правое перо вилки.

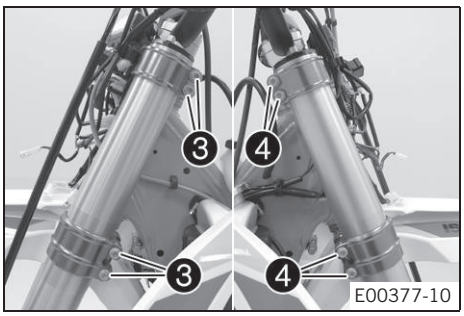

(Все модели Six Days)

- Ослабить винты ❸. Снять левое перо вилки.
- Ослабить винты ❹ . Снять правое перо вилки.

12.8 Установка перьев вилки

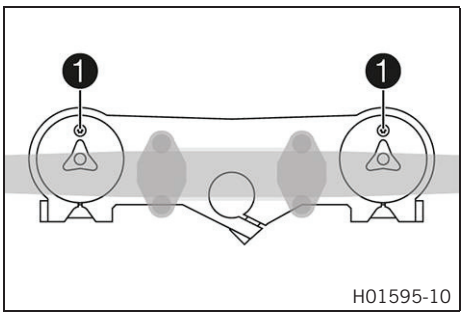

Основные работы

- Поставить на место перья вилки.
  ✓ Винты стравливания давления ❶ располагаются в направлении передней части мотоцикла.

> **Примечание**
> Канавки выточены на верхней стороне перьев вилки. Вторая канавка, выточенная в пере вилки (сверху), должна располагаться заподлицо с верхним краем верхней траверсы.

(Все стандартные модели EXC/XC-W)

- Выполнить затяжку винтов ❷.
  Руководящие указания

> **Примечание**
> Демпфирование отбоя осуществляется в правом пере вилки (красный регулировочный винт). Демпфирование сжатия осуществляется в левом пере вилки (белый регулировочный винт).
> Канавки выточены на верхней стороне перьев вилки. Вторая канавка, выточенная в пере вилки (сверху), должна располагаться заподлицо с верхним краем верхней траверсы.

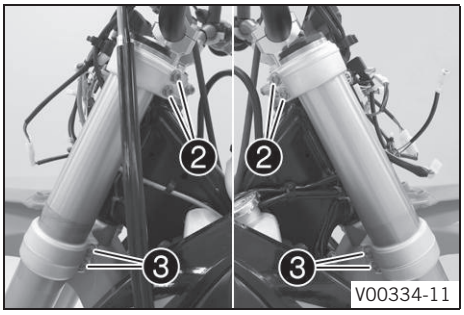

Винт верхней траверсы	M8	20 Нм (14,8 фнт.фт)

- Затянуть винты ❸.
  Руководящие указания

Винт нижней траверсы	M8	15 Нм (11,1 фнт.фт)

(All Six Days models)

- Выполнить затяжку винтов ❷.
  Руководящие указания

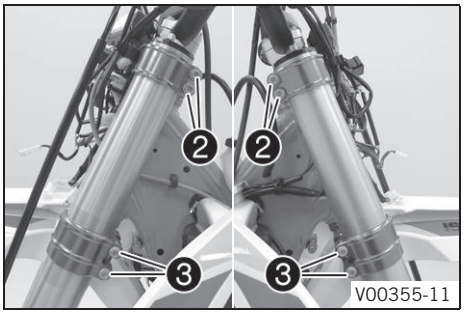

Винт верхней траверсы	M8	17 Нм (12,5 фнт.фт)

- Затянуть винты ❸.
  Руководящие указания

Винт нижней траверсы	M8	15 Нм (11,1 фнт.фт)

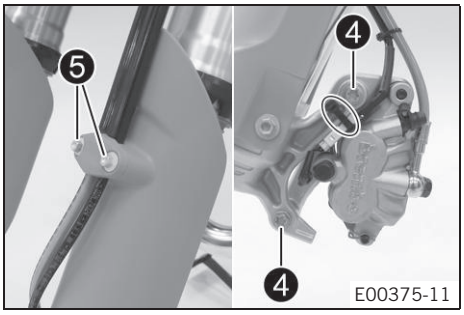

- Поставить на место тормозной суппорт, установить и затянуть винты ❹ с шайбами.
  Руководящие указания

Винт переднего тормозного суппорта	M8	25 Нм (18,4 фнт.фт)	**Loctite® 243™**

- Установить кабельную стяжку (или стяжки).
- Установить тормозную магистраль, подвеску электропроводки и зажим. Установить и затянуть винты ❺.

Заключительные работы

- Установить переднее колесо. 🔧 (📖 стр. 85)
- Установить на место защитную крышку фары и фару. (📖 стр. 95)
- Проверить настройку фары. (📖 стр. 97)

12.9 Снятие нижней траверсы 🔧 (Все стандартные модели EXC/XC-W)

Подготовительные работы

- Поднять мотоцикл при помощи стоечного подъемника. (📖 стр. 51)
- Снять переднее колесо. 🔧 (📖 стр. 85)
- Снять переднюю фару с защитной крышкой. (📖 стр. 94)
- Снять перья вилки. 🔧 (📖 стр. 52)
- Снять переднее крыло. (📖 стр. 60)
- Снять подушку руля.

Основные работы

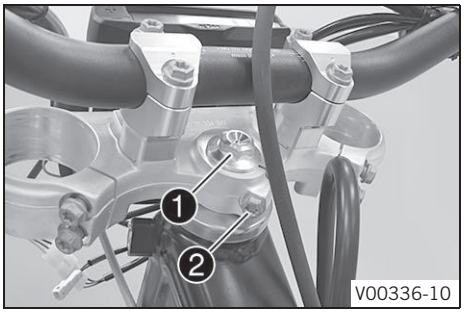

- Отвернуть винт ❶. Ослабить винт ❷. Снять верхнюю траверсу с рулем и положить ее в сторону.

> **Примечание**
> Накрыть компоненты, чтобы защитить их от повреждений.
> Не сгибать кабели и трубки.

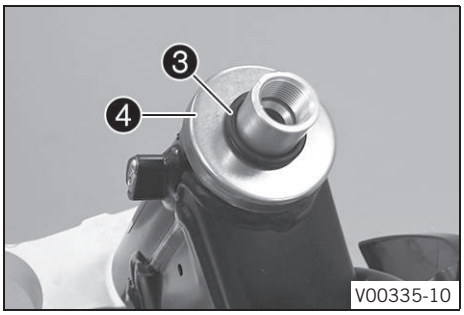

– Снять уплотнительное кольцо ❸. Снять защитное кольцо ❹.
– Снять нижнюю траверсу со штоком рулевого управления.
– Извлечь верхний подшипник рулевой колонки.

12.10 Снятие нижней траверсы 🔧 (Все модели Six Days)

Подготовительные работы

- Поднять мотоцикл при помощи стоечного подъемника. (📖 стр. 51)
- Снять переднее колесо. 🔧 (📖 стр. 85)
- Снять переднюю фару с защитной крышкой. (📖 стр. 94)
- Снять перья вилки. 🔧 (📖 стр. 52)
- Снять переднее крыло. (📖 стр. 60)
- Снять подушку руля.

Основные работы

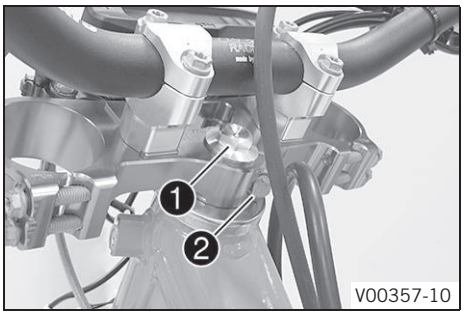

- Отвернуть винт ❶. Отвернуть винт ❷. Снять верхнюю траверсу с рулем и положить ее в сторону.

> **Примечание**
> Накрыть компоненты, чтобы защитить их от повреждений.
> Не сгибать кабели и трубки.

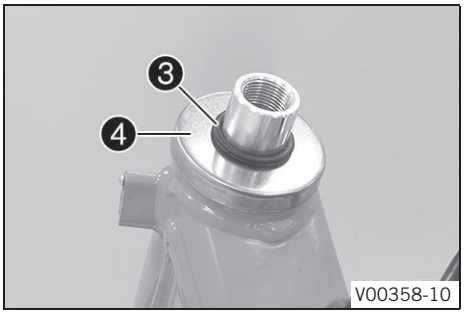

- Снять уплотнительное кольцо ❸. Снять защитное кольцо ❹.
- Снять нижнюю траверсу со штоком рулевого управления.
- Извлечь верхний подшипник рулевой колонки.

12.11 Установка нижней траверсы 🔧 (Все стандартные модели EXC/XC-W)

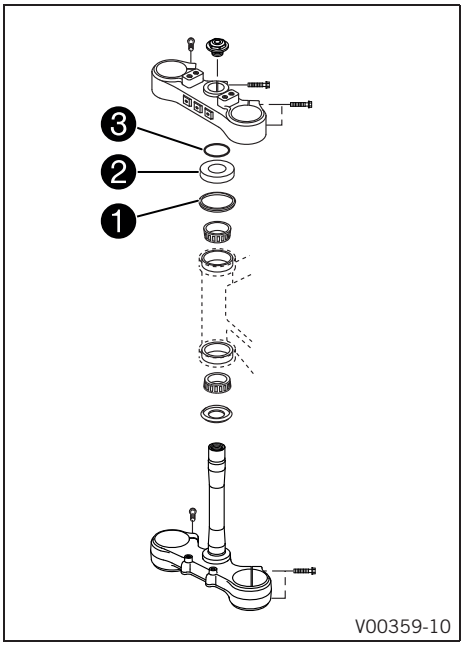

Основные работы

- Очистить подшипник и уплотнительные элементы, проверить на наличие повреждений и смазать.

Консистентная смазка высокой вязкости (📖 стр. 141)

- Вставить нижнюю траверсу со штоком рулевого управления. Установить верхний подшипник рулевой колонки.
- Проверить правильность установки верхнего уплотнения рулевой колонки ❶.
- Установить защитное кольцо ❷ и уплотнительное кольцо ❸.

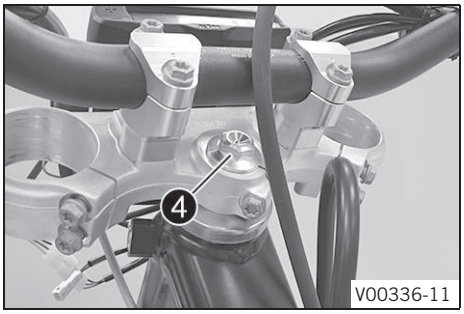

- Установить верхнюю траверсу вместе с рулем.
- Установить шланг сцепления и жгут проводки.
- Установить винт ❹, но не затягивать.

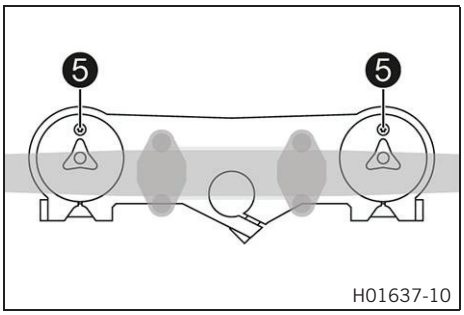

- Установить перья вилки.

Информация
В боковой части верхних торцов перьев вилок выточены канавки. Вторая выточенная канавка (сверху) должна быть заподлицо с верхним краем верхнего тройного зажима.
Установить винты прокачки ❺ по направлению вперед.

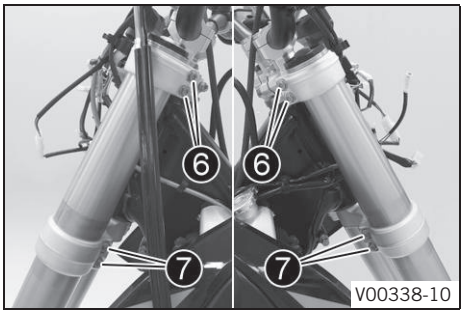

- Затянуть винты ❻.

Руководящие указания

Винт, верхняя траверса	M8	20 Нм (14,8 фнт.фт)

- Затянуть винты ❼.

Руководящие указания

Винт, верхняя траверса	M8	15 Нм (11,1 фнт.фт)фнт.фт)

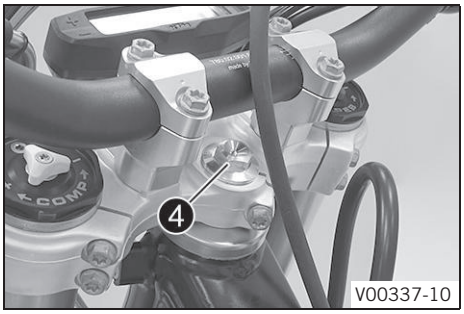

- Затянуть винты ❹.

  Руководящие указания

Винт, верхняя головка поворотного кулака	M20x1,5	12 Нм (8,9 фнт.фт)

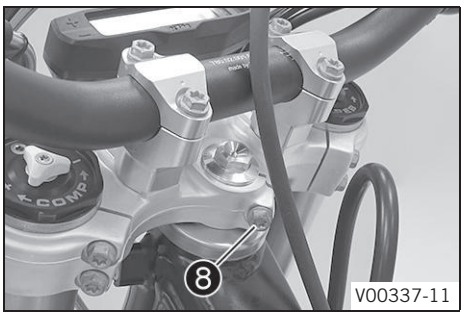

- Затянуть винты ❽.

  Руководящие указания

Винт, верхний золотник рулевого управления	M8	20 Нм (14,8 фнт.фт)

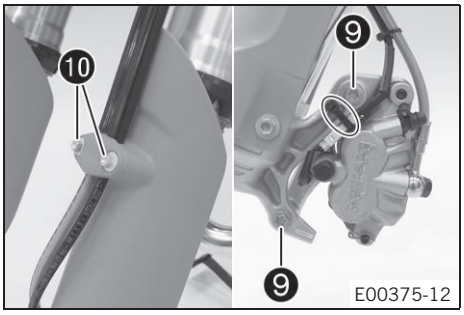

- Поставить на место тормозной суппорт. Установить и затянуть винты ❾ с шайбами.

  Руководящие указания

Винт переднего тормозного суппорта	M8	25 Нм (18,4 фнт.фт)	**Loctite® 243™**

- Установить кабельную стяжку (или стяжки).
- Установить тормозную магистраль, подвеску электропроводки и зажим. Установить и затянуть винты ❿.

Заключительные работы

- Установить подушку руля.
- Установить переднее крыло. (📖 стр. 60)
- Установить переднее колесо. 🔧 (📖 стр. 85)
- Установить на место защитную крышку фары и фару. (📖 стр. 95)
- Проверить, чтобы жгут проводки, кабели дроссельной заслонки и шланги тормозной системы и сцепления могли свободно перемещаться и были правильно проложены.
- Проверить люфт подшипника рулевой колонки. (📖 стр. 58)
- Снять мотоцикл со стоечного подъемника. (📖 стр. 51)
- Проверить настройку фары. (📖 стр. 97)

12.12 Установка нижней траверсы (Все модели Six Days)

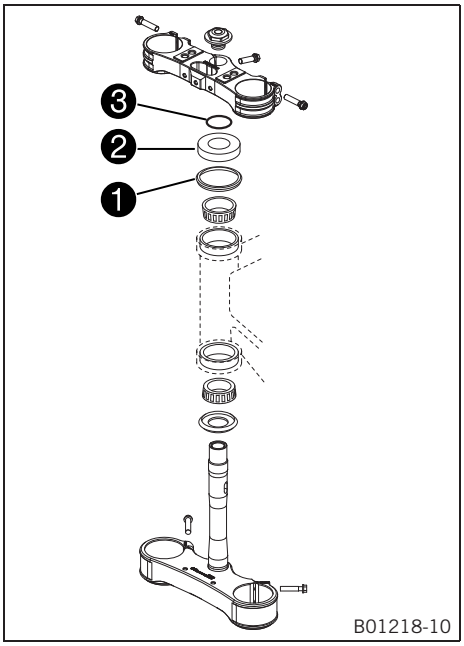

Основные работы

- Очистить подшипник и уплотнительные элементы, проверить на наличие повреждений и смазать.

Консистентная смазка высокой вязкости (стр. 141)

- Вставить нижнюю траверсу со штоком рулевого управления. Установить верхний подшипник рулевой колонки.
- Проверить правильность установки верхнего уплотнения рулевой колонки ❶.
- Установить защитное кольцо ❷ и уплотнительное кольцо ❸.

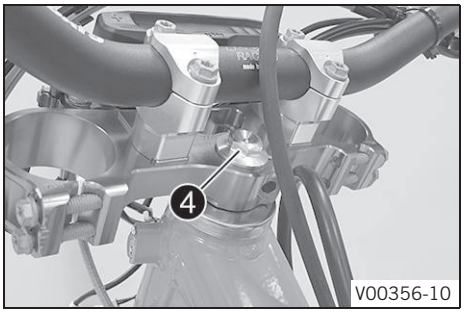

- Установить верхнюю траверсу с рулевым управлением.
- Установить, не затягивая, винт ❹.
- Установить шланг сцепления и жгут проводки.

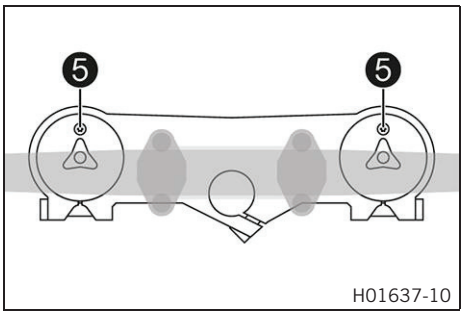

- Поставить на место перья вилки.

Информация

Демпфирование отбоя осуществляется в правом пере вилки **REB** (красный регулировочный винт). Демпфирование сжатия осуществляется в левом пере вилки **COMP** (белый регулировочный винт).

Канавки выточены на верхней стороне перьев вилки. Вторая канавка, выточенная в пере вилки (сверху), должна располагаться заподлицо с верхним краем верхней траверсы.

Расположить винты прокачки ❺ в направлении передней части.

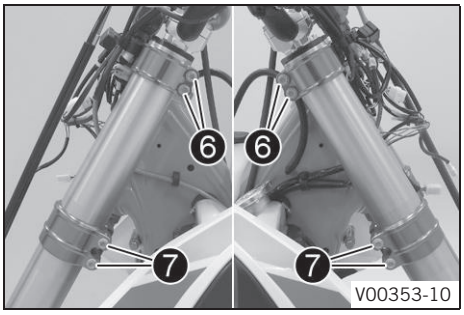

- Затянуть винты ❻.

Руководящие указания

Винт верхней траверсы	M8	17 Нм (12,5 фнт.фт)

- Затянуть винты ❼.

Руководящие указания

Винт нижней траверсы	M8	15 Нм (11,1 фнт.фт)

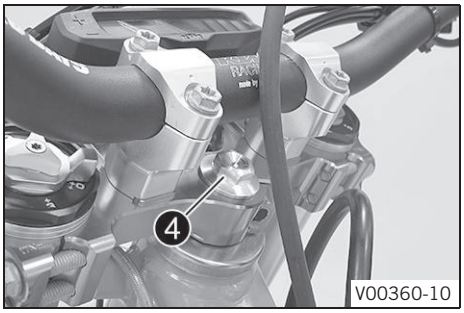

Затянуть винты ❹.

Руководящие указания

Винт, верхняя головка поворотного кулака	M20x1,5	12 Нм (8,9 фнт.фт)

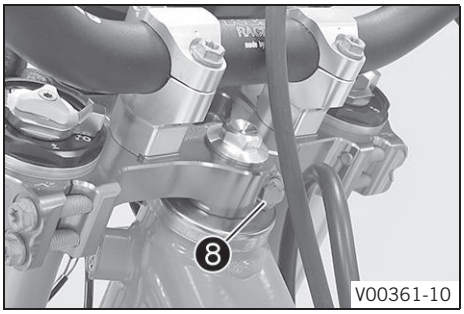

- Установить и затянуть винт ❽.

  Руководящие указания

Винт, верхний золотник рулевого управления	M8	17 Нм (12,5 фнт.фт)	**Loctite® 243™**

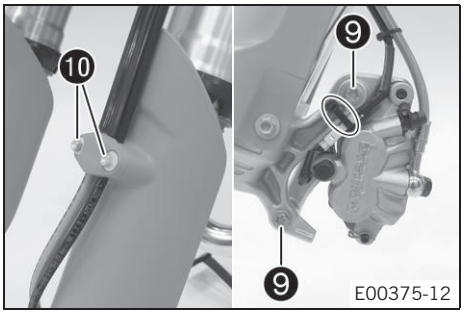

- Поставить на место тормозной суппорт. Установить и затянуть винты ❾ с шайбами.

  Руководящие указания

Винт переднего тормозного суппорта	M8	25 Нм (18,4 фнт.фт)	**Loctite® 243™**

- Установить кабельную стяжку (или стяжки).
- Установить тормозную магистраль, подвеску электропроводки и зажим. Установить и затянуть винты ❿.

Заключительные работы

- Установить переднее крыло. (📖 стр. 60)
- Установить подушку руля.
- Установить на место защитную крышку фары и фару. (📖 стр. 95)
- Проверить настройку фары. (📖 стр. 97)
- Установить переднее колесо. 🔧 (📖 стр. 85)
- Проверить, чтобы жгут проводки, кабели дроссельной заслонки и шланги тормозной системы и сцепления могли свободно перемещаться и были правильно проложены.
- Проверить люфт подшипника рулевой колонки. (📖 стр. 58)
- Снять мотоцикл со стоечного подъемника. (📖 стр. 51)

12.13 Проверка люфта подшипника рулевой колонки.

Предупреждение

Опасность несчастного случая Неправильно отрегулированный люфт подшипника рулевой колонки приводит к ухудшению управляемости транспортного средства и повреждению компонентов.

- Незамедлительно отрегулировать люфт подшипника рулевой колонки. (В авторизованной мастерской KTM Вам готовы помочь в этом вопросе).

Примечание

При движении мотоцикла с люфтом подшипника рулевой колонки со временем происходит повреждение подшипника и гнезда подшипника в раме.

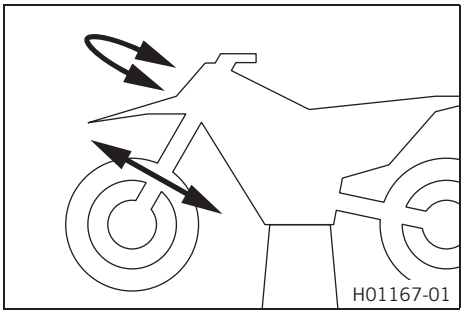

Подготовительные работы

- Поднять мотоцикл при помощи стоечного подъемника. (📖 стр. 51)

Основные работы

- Установить руль в прямое положение. Несколько раз переместить перья вилки из одного крайнего положения в другое.

  Люфт подшипника рулевой колонки не должен ощущаться.

  » При наличии заметного люфта:
    - Отрегулировать люфт подшипника рулевой колонки 🔧 (📖 стр. 59)
- Несколько раз повернуть руль из одного крайнего положения в другое.

  Руль должен двигаться свободно на полную величину поворота колес. Движение не должно быть прерывистым.

  » При наличии прерываний:
    - Отрегулировать люфт подшипника рулевой колонки 🔧 (📖 стр. 59)
    - Проверить подшипник рулевой колонки и при необходимости заменить его.

Заключительные работы

- Снять мотоцикл со стоечного подъемника. (📖 стр. 51)

12.14 Регулировка люфта подшипника рулевой колонки

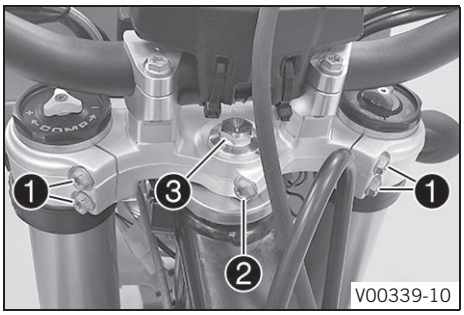

Подготовительные работы

- Поднять мотоцикл при помощи стоечного подъемника. (стр. 51)

Основные работы

(Все стандартные модели EXC/XC-W)

- Ослабить винты ❶ и ❷
- Отпустить и заново затянуть винт ❸

  Руководящие указания

Винт, верхняя головка поворотного кулака	M20x1,5	12 Нм (8,9 фнт.фт)

- Используя пластиковый молоток, слегка постучать по верхней траверсе для снятия натяжения .
- Затянуть винты ❶.

  Руководящие указания

Винт верхней траверсы	M8	20 Нм (14,8 фнт.фт)

- Затянуть винт ❷

  Руководящие указания

Винт, верхний золотник рулевого управления	M8	20 Нм (14,8 фнт.фт)

(Все модели Six Days)

- Ослабить винты ❶. Вывинтить винт ❷.
- Ослабить и заново затянуть винт ❸.

  Руководящие указания

Винт, верхняя головка поворотного кулака	M20x1,5	12 Нм (8,9 фнт.фт)

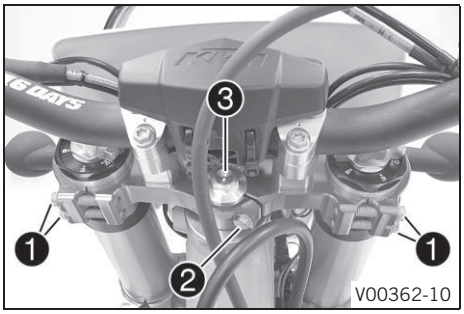

- Используя пластиковый молоток, слегка постучать по верхней траверсе для снятия натяжения .
- Затянуть винты ❶.

  Руководящие указания

Винт верхней траверсы	M8	17 Нм (12,5 фнт.фт)

- Установить и затянуть винт ❷.

  Руководящие указания

Винт, верхний золотник рулевого управления	M8	17 Нм (12,5 фнт.фт)	**Loctite® 243™**

Заключительные работы

- Проверить люфт подшипника рулевой колонки. (стр. 58)
- Снять мотоцикл со стоечного подъемника. (стр. 51)

12.15 Смазка подшипника рулевой колонки

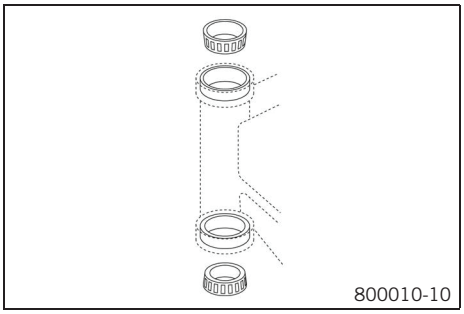

(Все стандартные модели EXC/XC-W)

- Снять нижнюю траверсу. (стр. 54)
- Установить нижнюю траверсу. (стр. 55)

(Все модели All Six Days)

- Снять нижнюю траверсу. (стр. 54)
- Установить нижнюю траверсу. (стр. 57)

12.16 Снятие переднего крыла

Подготовительные работы

- Снять переднюю фару с защитной крышкой. (стр. 94).

Основные работы

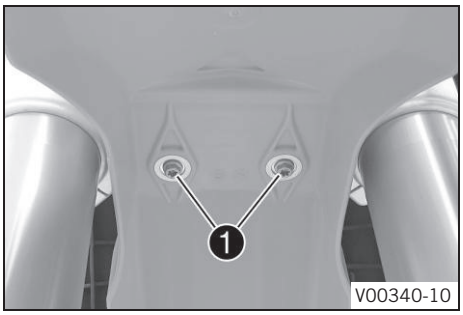

V00340-10

- Отвернуть винты ❶

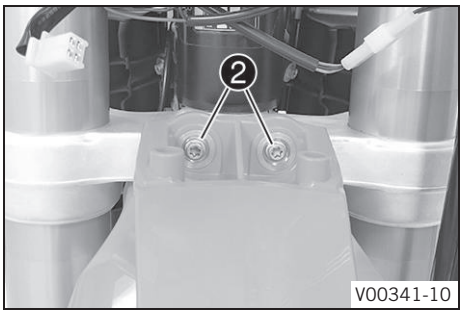

V00341-10

- Вывинтить винты ❷. Снять переднее крыло.

12.17 Установка переднего крыла

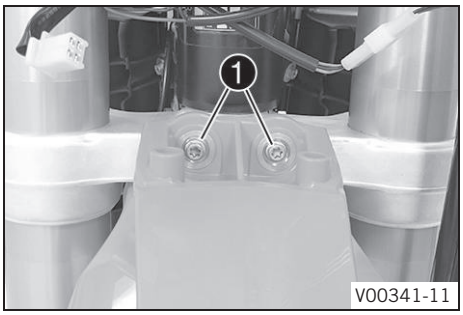

V00341-11

Основные работы

- Установить переднее крыло. Установить и затянуть винты ❶.
  Руководящие указания

Остальные винты, шасси	M6	10 Нм (7,4 фнт.фт)

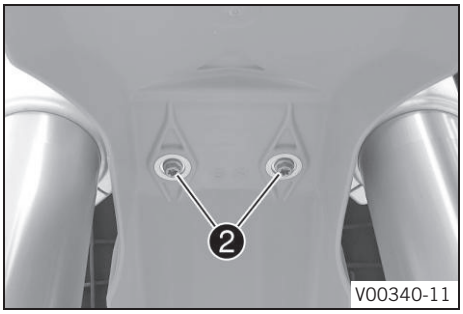

V00340-11

- Установить и затянуть винты ❷.
  Руководящие указания

Остальные винты, шасси	M6	10 Нм (7,4 фнт.фт)

Заключительные работы

- Установить на место защитную крышку фары и фару. (стр. 95)
- Проверить настройку фары. (стр. 97)

12.18 Снятие амортизатора

Подготовительные работы

- Поднять мотоцикл при помощи стоечного подъемника. (стр. 51)

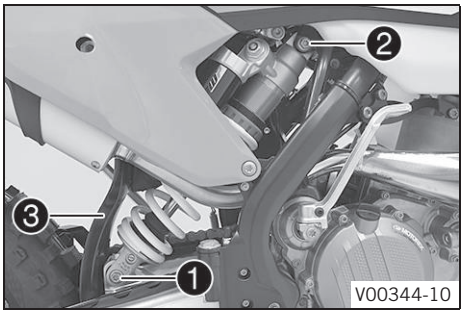

Основные работы

- Снять винт ❶ и опустить заднее колесо с маятником как можно дальше, без блокировки заднего колеса. Зафиксировать заднее колесо в этом положении.
- Снять винт ❷, отвести брызговик ❸ в сторону и снять амортизатор.

12.19 Установка амортизатора

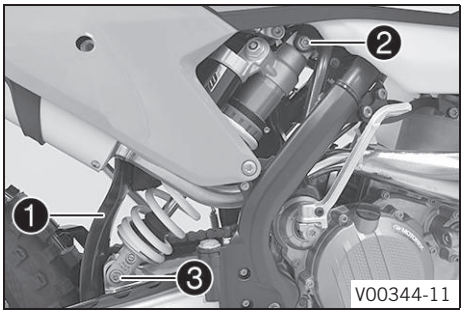

Основные работы

- Отвести брызговик ❶ в сторону и установить амортизатор. Установить и затянуть винт ❷.

  Руководящие указания

Винт, верхний амортизатор	M12	80 Нм (59 фнт.фт)	**Loctite® 243™**

- Установить и затянуть винт ❸.

  Руководящие указания

Винт, нижний амортизатор	M12	80 Нм (59 фнт.фт)	**Loctite® 243™**

Примечание

Сферический шарнир амортизатора на маятнике имеет тефлоновое покрытие. На него не следует наносить консистентную смазку или другие смазочные вещества. Смазки растворяют тефлоновое покрытие, что значительно снижает срок службы.

Заключительные работы

- Снять мотоцикл со стоечного подъемника. (стр. 51)

12.20 Снятие сиденья

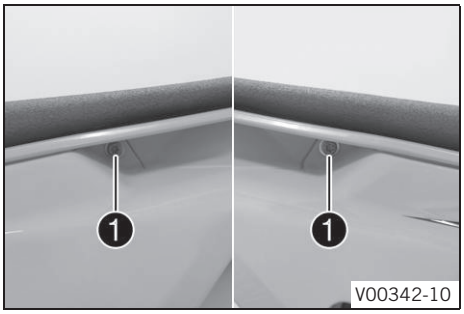

- Отвернуть винты ❶.
- Поднять заднюю часть сиденья, сдвинуть его назад и снять.

12.21 Установка сиденья

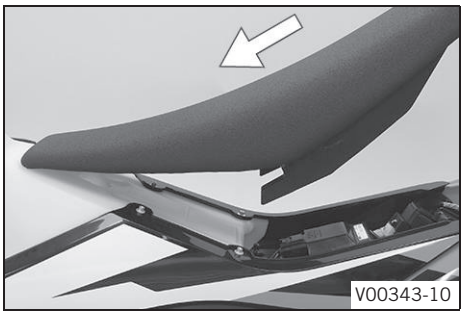

- Зафиксировать переднюю часть сиденья на муфте топливного бака, опустить сиденье к задней части и одновременно сдвинуть его вперед.
- Убедиться в правильности установки сиденья.

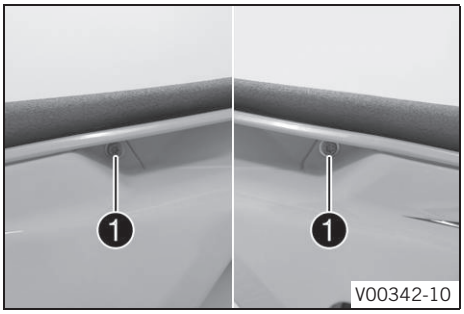

- Установить и затянуть винты ❶

  Руководящие указания

Остальные винты, шасси	M6	10 Нм (7,4 фнт.фт)

12.22 Демонтаж крышки корпуса воздушного фильтра

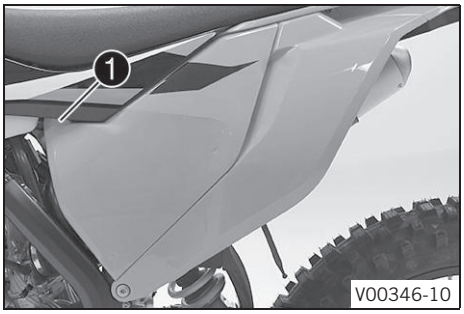

Условие

Крышка корпуса воздушного фильтра закреплена.

- Вывернуть винт ❶.

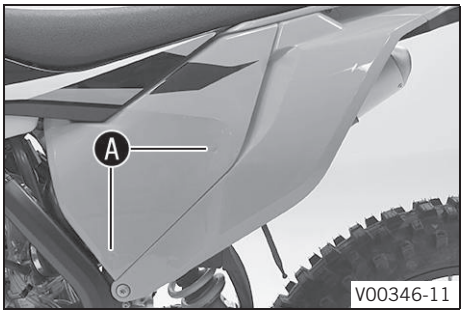

- На участке Ⓐ сдвинуть крышку корпуса воздушного фильтра в сторону и снять ее в направлении передней части.

12.23 Установка крышки корпуса воздушного фильтра

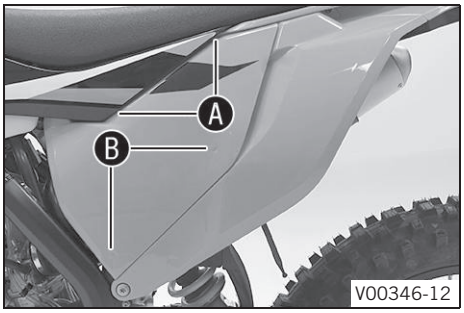

- Вставить крышку корпуса воздушного фильтра в поз. Ⓐ и зафиксировать в поз. Ⓑ.

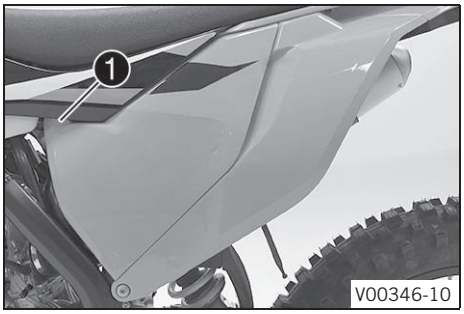

Условие

Крышка корпуса воздушного фильтра закреплена.

- Установить и затянуть винт ❶.

  Руководящие указания

Винт, крышка корпуса воздушного фильтра	**EJOT PT®** K60x20-Z	3 Нм (2,2 фнт.фт)

12.24 Демонтаж воздушного фильтра

Примечание

Повреждение двигателя Нефильтрованный впускной воздух оказывает отрицательное воздействие на срок службы двигателя.

При отсутствии воздушного фильтра пыль и грязь могут попасть в двигатель.

- Не эксплуатировать мотоцикл без воздушного фильтра.

Предупреждение

Вставить символ! Угроза загрязнения окружающей среды Попадание вредных веществ в окружающую среду наносит серьезный экологический вред.

– Масло, консистентную смазку, фильтры, топливо, очистители, тормозную жидкость и пр. следует утилизировать в соответствии с предписанными правилами.

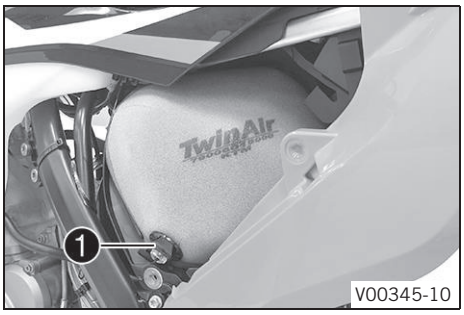

Подготовительные работы

- Снять крышку корпуса воздушного фильтра (стр. 62)

Основные работы

- Отсоединить держатель ❶.
- Снять воздушный фильтр с его опоры.

12.25 Установка воздушного фильтра

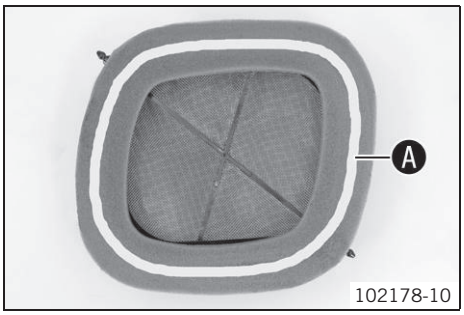

Основные работы

- Установить чистый воздушный фильтр на опору воздушного фильтра.
- Нанести консистентную смазку на участок Ⓐ воздушного фильтра.

Долговечная консистентная смазка (стр. 141)

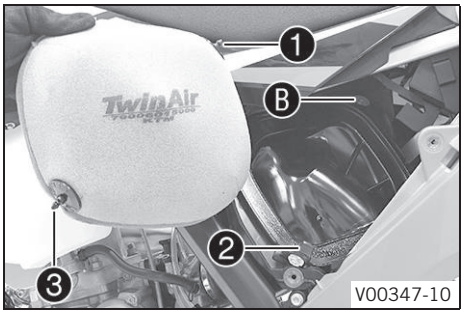

- Установить воздушный фильтр и вставить фиксирующий штифт ❶ во втулку Ⓑ.
  - ✓ Проверить правильность установки воздушного фильтра.
- Вставить держатель ❷.
  - ✓ Фиксирующий штифт ❸ должен быть закреплен с помощью держателя ❷.

Примечание

Если воздушный фильтр установлен неправильно, пыль и грязь могут попасть в двигатель и вызвать его повреждение.

Заключительные работы

- Установить крышку корпуса воздушного фильтра. (стр. 62)

12.26 Очистка воздушного фильтра и корпуса воздушного фильтра

Предупреждение

Угроза загрязнения окружающей среды Попадание вредных веществ в окружающую среду наносит серьезный экологический вред.

– Масло, консистентную смазку, фильтры, топливо, очистители, тормозную жидкость и пр. следует утилизировать в соответствии с предписанными правилами.

Примечание

Не чистить воздушный фильтр с помощью топлива или бензина, т. к. эти вещества оказывают отрицательное воздействие на пеноматериал.

102191-01

Подготовительные работы

- Снять крышку корпуса воздушного фильтра (📖 стр. 62)
- Снять воздушный фильтр 🔧 (📖 стр. 63)

Основные работы

- Тщательно промыть воздушный фильтр в специальной очистительной жидкости и дать ему хорошо просохнуть.

Очиститель для воздушного фильтра (📖 стр. 141)

Примечание
Для просушки можно лишь слегка сжать воздушный фильтр. Не выжимать воздушный фильтр.

- Смазать воздушный фильтр высококачественным маслом для фильтров.

Масло для воздушного фильтра из пеноматериала (📖 стр. 141)

- Очистить корпус воздушного фильтра.
- Очистить входную муфту и проверить ее на наличие повреждений и плотность посадки.

Заключительные работы

- Установить воздушный фильтр. 🔧 (📖 стр. 63)
- Установить крышку корпуса воздушного фильтра. (📖 стр. 62)

12.27 Закрепление крышки корпуса воздушного фильтра 🔧

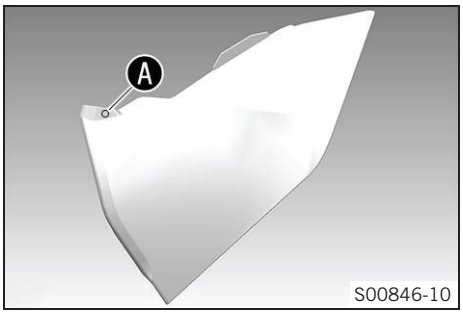

S00846-10

Подготовительные работы

- Снять крышку корпуса воздушного фильтра (📖 стр. 62)

Основные работы

- Просверлить отверстия в точке Ⓐ.
  Руководящие указания

Диаметр	6 мм (0,24 дюйма)

Заключительные работы

- Установить крышку корпуса воздушного фильтра. (📖 стр. 62)

12.28 Герметичное закрытие корпуса воздушного фильтра 🔧

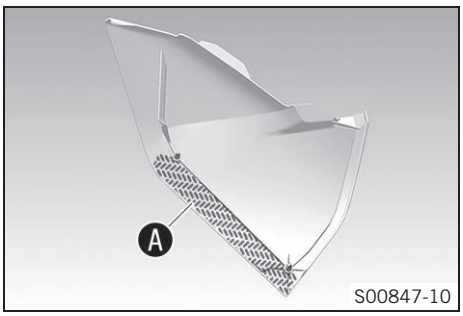

S00847-10

Подготовительные работы

– Снять крышку корпуса воздушного фильтра (📖 стр. 62)

Основные работы

- Уплотнить крышку корпуса воздушного фильтра в обозначенной зоне Ⓐ.

Заключительные работы

- Установить крышку корпуса воздушного фильтра. (📖 стр. 62)

12.29 Демонтаж главного глушителя

Предупреждение

Опасность получения ожогов Выхлопная система сильно нагревается во время движения мотоцикла.

- Перед выполнением любых работ на мотоцикле следует дать остыть выхлопной системе.

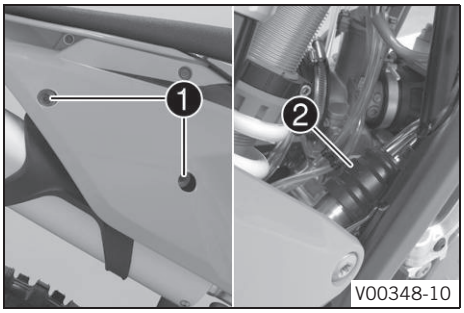

- Вывернуть винты ❶.
- Снять главный глушитель с коллектора в том месте, где установлена резиновая втулка ❷.

12.30 Установка главного глушителя

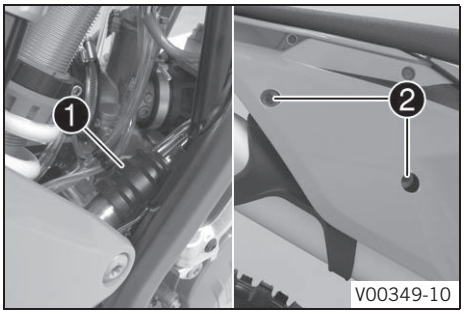

- Установить главный глушитель с резиновой втулкой ❶.
- Установить и затянуть винты ❷.

  Руководящие указания

Остальные винты, шасси	M6	10 Нм (7,4 фнт.фт)

12.31 Замена набивки из стекловолокна главного глушителя 🔧

Предупреждение

Опасность получения ожогов Выхлопная система сильно нагревается во время движения мотоцикла.

– Перед выполнением любых работ на мотоцикле следует дать остыть выхлопной системе.

Примечание

С течением времени волокна изоляционного материала разлагаются, и глушитель «перегорает».

Это приводит не только к повышению уровня шума, но также и к изменению рабочих характеристик.

Подготовительные работы

- Снять главный глушитель. (📖 стр. 65)

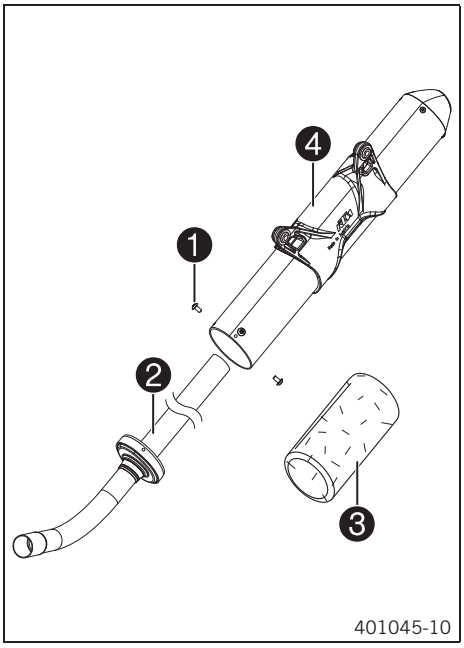

Основные работы

- Отвернуть винты ❶
- Вынуть внутреннюю трубку ❷.
- Удалить набивку из стекловолокнистой пряжи ❸ из внутренней трубки.
- Очистить детали, подлежащие повторной установке, и проверить их на наличие повреждений.
- Установить новую набивку из стекловолокнистой пряжи ❸ на внутреннюю трубку.
- Установить наружную трубку ❹ поверх внутренней трубки с новой набивкой из стекловолокнистой пряжи.
- Установить и затянуть винты ❶.

  Руководящие указания

Винты главного глушителя	M5	7 Нм (5,2 фнт.фт)

Заключительные работы

- Установить главный глушитель. (стр. 65)

12.32 Демонтаж топливного бака

Опасность

Опасность возгорания Топливо крайне огнеопасно.

При нагревании топливо расширяется и в случае переполнения бака может вылиться из него.

- Нельзя заправлять транспортное средство возле открытого пламени или горящих сигарет.
- Перед заправкой всегда нужно отключать двигатель.
- Необходимо соблюдать осторожность, чтобы не пролить топливо, особенно на горячие части мотоцикла.
- Пролитое топливо необходимо сразу же вытереть.
- Соблюдать инструкции по заправке топливом.

Предупреждение

Опасность отравления Топливо ядовито и опасно для здоровья.

- Избегать попадания топлива на кожу, в глаза и на одежду.
- В случае попадания топлива в желудочно-кишечный тракт необходимо немедленно обратиться к врачу.
- Не вдыхать пары топлива.
- Пораженный участок кожи следует промыть проточной водой.
- Если топливо попадет в глаза, необходимо немедленно промыть глаза водой и обратиться к врачу.
- Одежду, на которую попало топливо, следует сменить.
- Хранить топливо в подходящей таре в недоступном для детей месте.

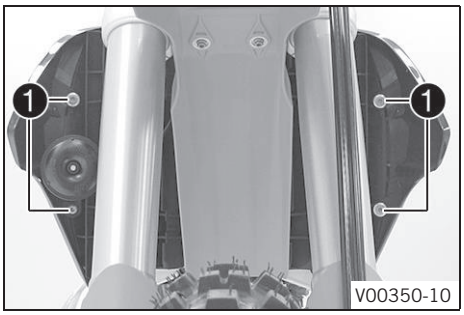

Подготовительные работы

- Снять сиденье. (стр. 61)

Основные работы

- Повернуть ручку ❶ топливного крана в положение **OFF (ВЫКЛ)**. (Рис. V00326-10 стр. 17)
- Отсоединить топливный шланг.

Примечание

Оставшееся топливо может вытекать из топливного шланга.

- Снять винты ❶ с втулками с буртиками.

(Все модели EXC/EXC Six Days)

- Отвести в сторону и подвесить звуковой сигнал и его кронштейн.

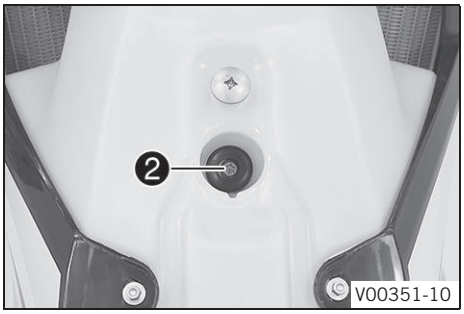

- Снять винт ❷ с резиновой втулкой.
- Снять трубку с сапуна топливного бака.

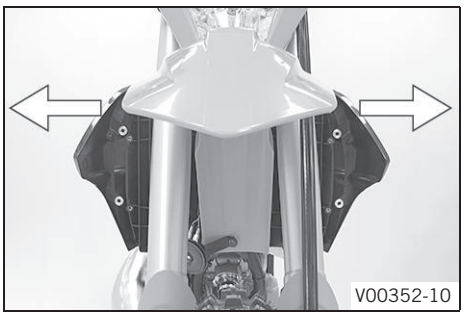

- Вытянуть оба спойлера из боковин кронштейна радиатора ❸ и снять топливный бак по направлению вверх.

12.33 Установка топливного бака

Опасность

Опасность возгорания Топливо крайне огнеопасно.

При нагревании топливо расширяется и в случае переполнения бака может вылиться из него.

- Нельзя заправлять транспортное средство возле открытого пламени или горящих сигарет.
- Перед заправкой всегда нужно отключать двигатель.
- Необходимо соблюдать осторожность, чтобы не пролить топливо, особенно на горячие части мотоцикла.
- Пролитое топливо необходимо сразу же вытереть.
- Соблюдать инструкции по заправке топливом.

Предупреждение

Опасность отравления Топливо ядовито и опасно для здоровья.

- Избегать попадания топлива на кожу, в глаза и на одежду.
- В случае попадания топлива в желудочно-кишечный тракт необходимо немедленно обратиться к врачу.
- Не вдыхать пары топлива.
- Пораженный участок кожи следует промыть проточной водой.
- Если топливо попадет в глаза, необходимо немедленно промыть глаза водой и обратиться к врачу.
- Одежду, на которую попало топливо, следует сменить.

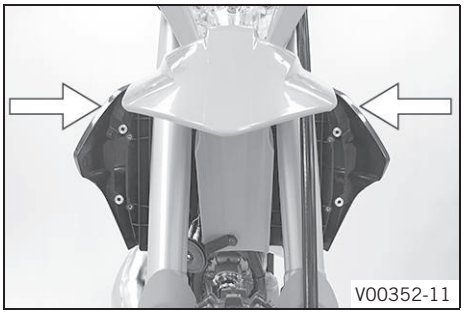

Основные работы

- Проверить прокладку троса акселератора. (стр. 72)
- Установить топливный бак и два спойлера по бокам кронштейна радиатора.
- Убедиться в отсутствии зажатия или повреждения кабелей и троса привода дроссельной заслонки.

- Подсоединить шланг сапуна топливного бака.
- Установить и затянуть винт ❶ с резиновой втулкой.
  Руководящие указания

Остальные винты, шасси	M6	10 Нм (7,4 фнт.фт)

(Все модели EXC/EXC Six Days)

- Установить звуковой сигнал с кронштейном.

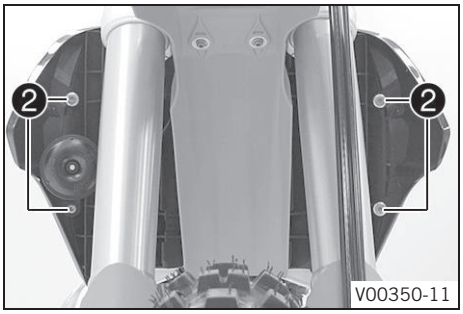

- Установить и затянуть винты ❷ с втулками с буртиками.

  Руководящие указания

Остальные винты, шасси	M6	10 Нм (7,4 фнт.фт)

- Подсоединить топливный шланг.

Заключительные работы

- Установить сиденье. (стр. 61)

12.34 Проверка цепи на загрязнение

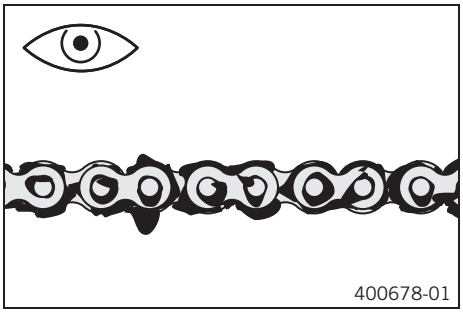

- Осмотреть цепь на наличие загрязнения.
  » При наличии значительного загрязнения:
    - Очистить цепь. (стр. 68)

12.35 Очистка цепи

Предупреждение

Опасность несчастного случая Наличие масла или смазки на шинах снижает их сцепление с дорогой.

- Удалить с шин смазку подходящим чистящим материалом.

Предупреждение

Опасность несчастного случая Наличие масла или смазки на тормозных дисках снижает эффективность торможения.

- На тормозных дисках не должно быть масла и смазки.
- При необходимости следует очищать тормозные диски очистителем для тормозов.

Предупреждение

Угроза загрязнения окружающей среды Попадание вредных веществ в окружающую среду наносит серьезный экологический вред.

– Масло, консистентную смазку, фильтры, топливо, очистители, тормозную жидкость и пр. следует утилизировать в соответствии с предписанными правилами.

Примечание

Срок службы цепи в большой степени зависит от ее грамотного обслуживания.

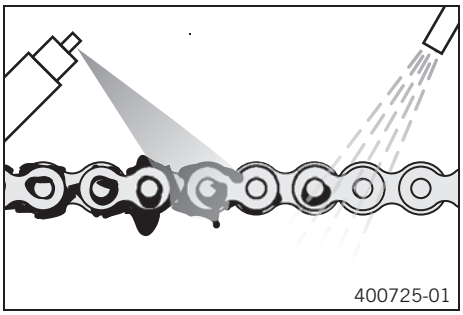

Подготовительные работы

- Поднять мотоцикл при помощи стоечного подъемника. (стр. 51)

Основные работы

- Регулярно выполнять очистку цепи с последующей обработкой специальным аэрозолем.

Очиститель для цепи (стр. 141)
Аэрозоль для цепей внедорожных мотоциклов (стр. 141)

Заключительные работы

- Снять мотоцикл со стоечного подъемника. (стр. 51)

12.36 Проверка натяжения цепи

Предупреждение

Опасность несчастного случая При неправильном натяжении цепи возникает опасность повреждения компонентов и попадания в аварию. Если цепь натянута слишком сильно, то сама цепь, ведущая звездочка, звездочка заднего колеса, подшипники коробки передач и заднего колеса подвергаются быстрому износу. Некоторые компоненты могут выходить из строя от перегрузки.
При слабом натяжении цепи может произойти ее соскакивание с ведущей или ведомой звездочки, что влечет за собой блокировку заднего колеса или повреждение двигателя.

- Регулярно проверять натяжение цепи.
- Регулировать натяжение цепи в соответствии со спецификацией.

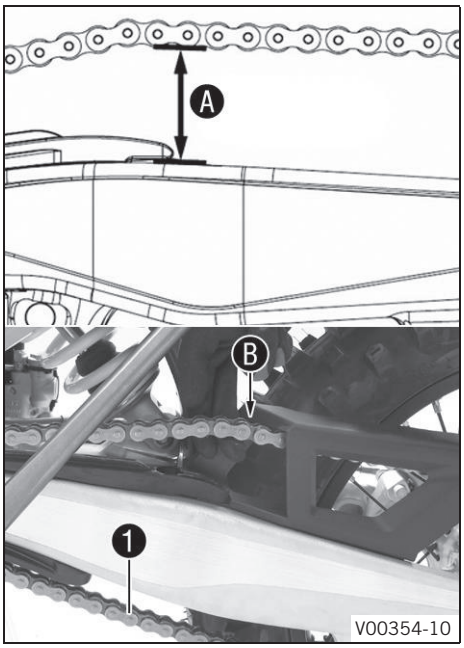

Подготовительные работы

- Поднять мотоцикл при помощи стоечного подъемника. (стр. 51)

Основные работы

- Потянуть цепь вверх на конце скользящего компонента цепи и измерить натяжение цепи A.

Примечание
Нижняя секция цепи 1 должна быть туго натянута.
Если установлено ограждение цепи, должна быть возможность потянуть цепь вверх, по крайней мере, до точки, где она касается ограждения цепи B.
Износ цепи не всегда бывает равномерным, поэтому следует повторить измерения в разных положениях цепи.

Натяжение цепи	от 55 до 58 мм (2,17- 2,28 дюйма)

» Если натяжение цепи не соответствует приведенной величине:
  - Отрегулировать натяжение цепи. (стр. 69)

Заключительные работы

- Снять мотоцикл со стоечного подъемника. (стр. 51)

12.37 Регулировка натяжения цепи

Предупреждение

Опасность несчастного случая При неправильном натяжении цепи возникает опасность повреждения компонентов и попадания в аварию. Если цепь натянута слишком сильно, то сама цепь, ведущая звездочка, звездочка заднего колеса, подшипники коробки передач и заднего колеса подвергаются быстрому износу. Некоторые компоненты могут выходить из строя от перегрузки.
При слабом натяжении цепи может произойти ее соскакивание с ведущей или ведомой звездочки, что влечет за собой блокировку заднего колеса или повреждение двигателя.

- Регулярно проверять натяжение цепи.
- Регулировать натяжение цепи в соответствии со спецификацией.

Подготовительные работы

- Поднять мотоцикл при помощи стоечного подъемника. (стр. 51)
- Проверить натяжение цепи. (стр. 69)

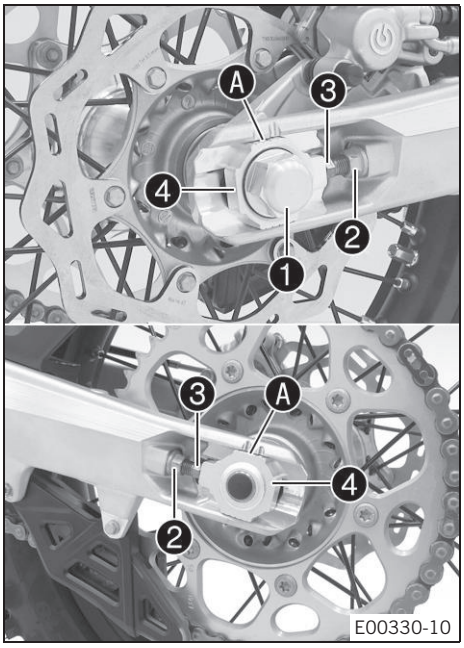

Основные работы

- Ослабить гайку ❶.
- Ослабить гайку ❷.
- Отрегулировать натяжение цепи поворотом регулировочных винтов ❸ влево и вправо.

  Руководящие указания

Натяжение цепи	от 55 до 58 мм (2,17- 2,28 дюйма)
Повернуть регулировочные винты ❸ с левой и правой стороны так, чтобы метки на левом и правом регуляторах цепи расположились в одинаковых положениях относительно контрольных меток Ⓐ. Это обеспечит ровное положение заднего колеса.	

- Затянуть гайки ❷.
- Убедиться в том, что регуляторы цепи о опираются на регулировочные винты 3.
- Затянуть гайку ❶.

  Руководящие указания

Гайка, ось заднего колеса	M20x1,5	80 Нм (59 фнт.фт)

Примечание
Широкий диапазон регулировки натяжителей цепи (32 мм, 1,18 дюйма) дает возможность выбирать различные вторичные коэффициенты при одинаковой длине цепи.
Натяжители цепи ❹ можно повернуть на 180°.

Заключительные работы

- Снять мотоцикл со стоечного подъемника. (стр. 51)

12.38 Проверка состояния цепи, ведомой и ведущей звездочек и направляющей цепи

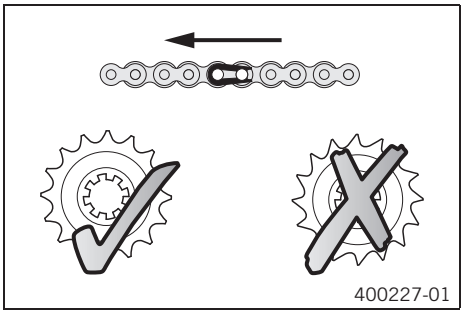

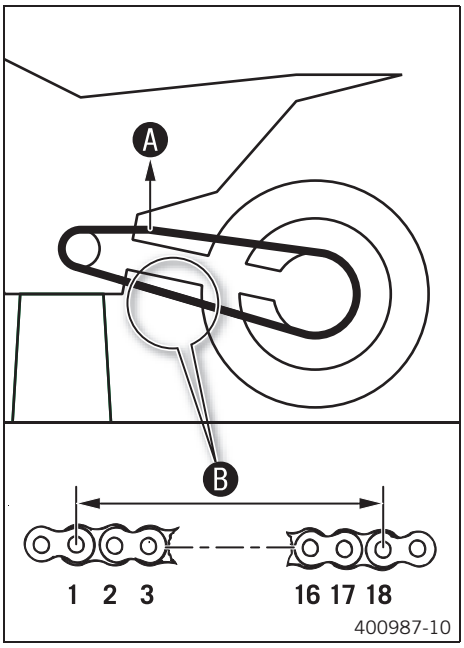

Подготовительные работы

- Поднять мотоцикл при помощи стоечного подъемника. (стр. 51)

Основные работы

- Переключиться на передачу холостого хода.
- Убедиться в отсутствии признаков износа ведущей и ведомой звездочки.
  - » При наличии признаков износа ведущей и ведомой звездочки:
    - Заменить комплект трансмиссии. 🔧

Примечание
Замена цепи, а также ведомой и ведущей звездочек производится единым комплектом.

- Оттянуть верхнюю часть цепи с указанным усилием Ⓐ.

  Руководящие указания

Усилие для оценки износа цепи	10- 15 кг (22- 33 фнт)

- Измерить расстояние Ⓑ, на котором располагаются 18 звеньев нижней части цепи.

Примечание
Износ цепи не всегда бывает равномерным, поэтому следует повторить измерения в разных положениях цепи.

Максимальное расстояние Ⓑ на самой длинной части цепи	272 мм (10,71 дюйма)

  - » Если расстояние Ⓑ превышает указанное значение:
    - Заменить комплект трансмиссии. 🔧

Примечание
При замене цепи необходимо также заменить ведомую и ведущую звездочки.
Новые цепи быстрее изнашиваются на старых, изношенных звездочках.

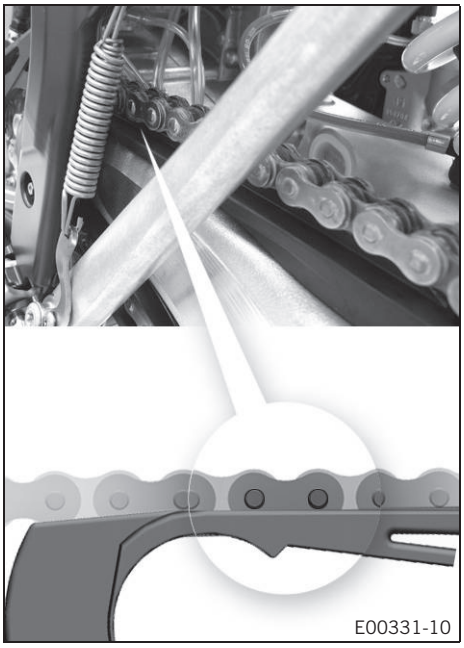

- Проверить скользящий защитный кожух цепи на наличие износа.
  » Если нижний край пальца цепи находится на одной линии или ниже скользящего защитного кожуха цепи:
    - Заменить скользящий защитный кожух цепи. 🔧
- Убедиться, что скользящий защитный кожух цепи плотно сидит на месте.
  » Если скользящий защитный кожух цепи ослаблен:
    - Затянуть винты на скользящем защитном кожухе цепи.
      Руководящие указания

Винт, скользящий защитный кожух цепи	M6	6 Нм (4,4 фнт.фт)	**Loctite® 243™**

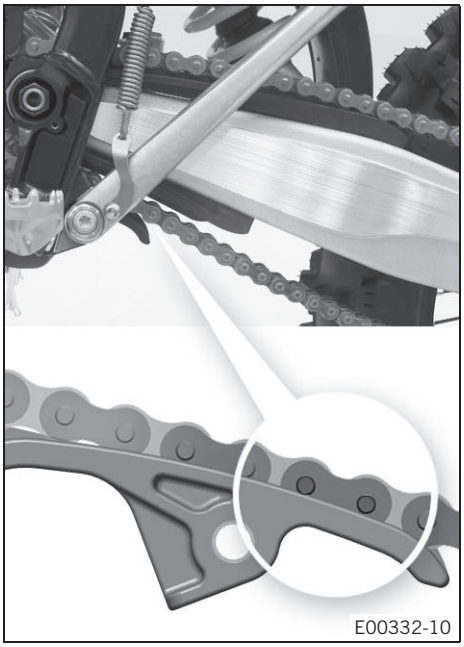

- Проверить скользящий элемент цепи на наличие износа.
  » Если нижний край пальца цепи находится на одной линии или ниже скользящего элемента цепи:
    - Заменить скользящий элемент цепи. 🔧
- Проверить плотность посадки скользящего элемента цепи.
  » Если скользящий элемент цепи ослаблен:
    - Затянуть винт на скользящем элементе цепи.
      Руководящие указания

Винт скользящего элемента цепи	M8	15 Нм (11,1 фнт.фт)

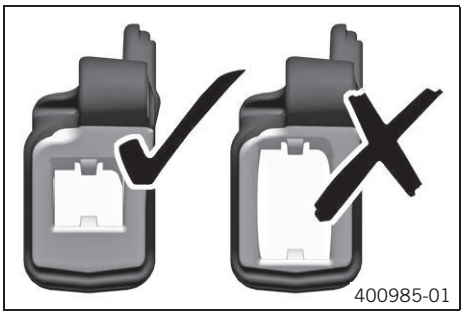

- Проверить направляющую цепи на наличие износа.

> **Примечание**
> Износ виден в передней части направляющей цепи.

  » Если светлая часть направляющей цепи изношена:
    - Заменить направляющую цепи. 🔧

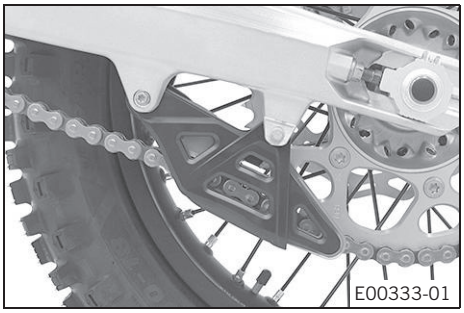

- Проверить плотность посадки направляющей цепи.
  » Если направляющая цепи ослаблена:
    - Затянуть винты на направляющей цепи.
      Руководящие указания

Остальные винты, шасси	M6	10 Нм (7,4 фнт.фт)

Заключительные работы

- Снять мотоцикл со стоечного подъемника. (📖 стр. 51)

12.39 Проверка рамы

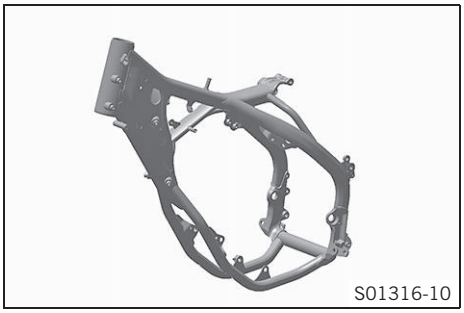
S01316-10

- Проверить раму на наличие трещин и деформаций.
  » Если на раме имеются трещины или деформация вследствие механического воздействия:
  - Заменить раму.

Примечание
Рама, поврежденная в результате механического воздействия, подлежит обязательной замене. Компания KTM запрещает ремонтировать раму.

12.40 Проверка маятника

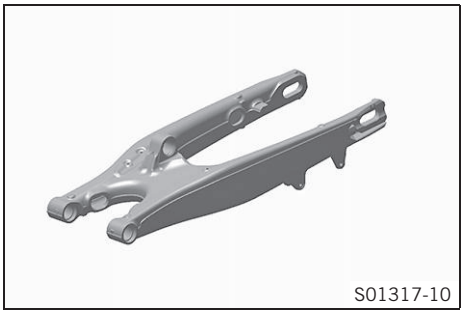
S01317-10

- Проверить маятник на наличие повреждений, трещин и деформаций.
  » Если на маятнике присутствуют признаки повреждения, растрескивания или деформации:
  - Заменить маятник.

Примечание
Поврежденный маятник подлежит обязательной замене. Компания KTM запрещает ремонтировать маятник.

12.41 Проверка прокладки троса акселератора

Предупреждение
Опасность несчастного случая При неправильной прокладке трос акселератора может соскальзывать с направляющей. В этом случае дроссельная заслонка не будет закрываться, и скорость невозможно будет регулировать.

- Убедиться, что трос акселератора проложен правильно и свободный ход троса акселератора соответствует спецификации.

Подготовительные работы
- Снять сиденье. (стр. 61)
- Снять топливный бак. (С стр. 66)

Основные работы
- Проверить прокладку троса акселератора.

Трос акселератора должен быть проложен за рулем, справа от верхней трубы рамы и к карбюратору. Трос акселератора следует закрепить резиновой лентой за тем местом, где он касается топливного бака.

  » Если трос акселератора проложен неправильно:
    - Откорректировать прокладку троса акселератора.

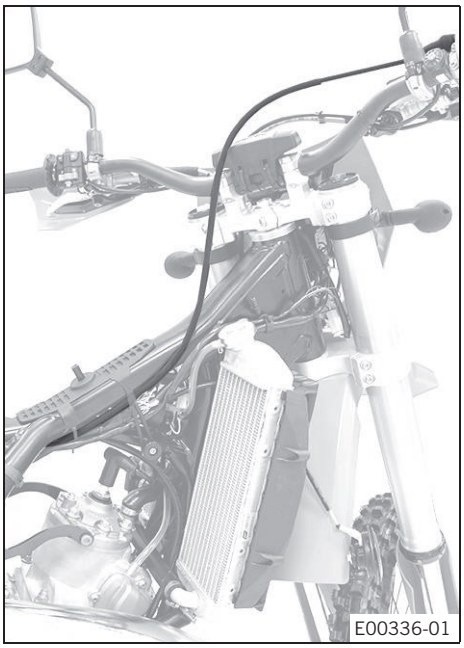
E00336-01

Заключительные работы
- Установить топливный бак. (стр. 67)
- Установить сиденье. (стр. 61)

12.42 Проверка резиновой ручки

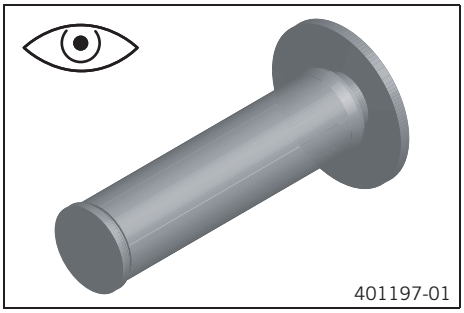

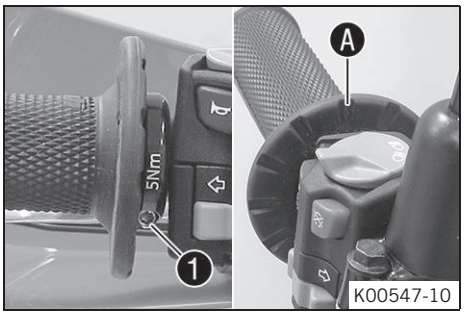

- Проверить резиновые ручки руля на наличие повреждений и износа, а также на плотность посадки.

Примечание
Резиновые ручки вулканизируются на втулке руля слева и на трубке ручки акселератора справа. Левая втулка зажимается на руле.
Резиновая ручка может быть заменена только вместе со втулкой или трубкой ручки акселератора.

» Если резиновая ручка повреждена или изношена:
  - Заменить резиновую ручку.
- Проверить, плотно ли затянут винт ❶.

Руководящие указания

винт, зафиксированная рукоятка	M4	5 Нм (3,7 фнт. фт)	**Loctite® 243™**

Ромбик Ⓐ должен располагаться вверху.

12.43 Регулировка основного положения рычага сцепления

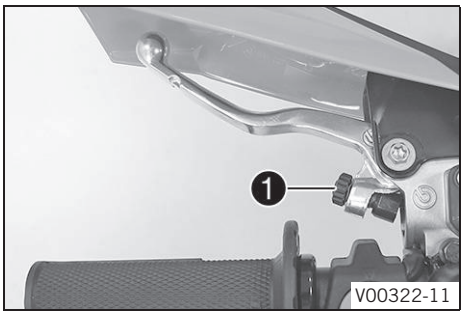

- Выполнить регулировку исходного положения рычага сцепления по размеру руки путем поворота регулировочного винта ❶.

Примечание
Для уменьшения расстояния между рычагом сцепления и рулем – повернуть регулировочный винт против часовой стрелки.
Для увеличения расстояния между рычагом сцепления и рулем – повернуть регулировочный винт по часовой стрелке.
Диапазон регулировки ограничен.
Поворачивать регулировочный винт следует только рукой, не прилагая усилия.
Нельзя выполнять регулировку во время движения.

12.44 Проверка/корректировка уровня жидкости в контуре гидравлического сцепления.

Предупреждение
Опасность раздражения кожного покрова Попадание тормозной жидкости может вызвать раздражение кожного покрова.
- Хранить тормозную жидкость необходимо в месте, недоступном для детей.
- Необходимо пользоваться соответствующей защитной одеждой и перчатками.
- Не допускать попадания тормозной жидкости на кожу, одежду и в глаза.
- В случае попадания тормозной жидкости в желудочно-кишечный тракт необходимо немедленно обратиться к врачу.
- Участок кожи, пораженный тормозной жидкостью, следует промыть проточной водой.
- При попадании тормозной жидкости в глаза тщательно промыть их водой и немедленно обратиться за медицинской помощью.
- При попадании тормозной жидкости на одежду следует сменить одежду.

Предупреждение
Угроза загрязнения окружающей среды Попадание вредных веществ в окружающую среду наносит серьезный экологический вред.
- Масло, консистентную смазку, фильтры, топливо, очистители, тормозную жидкость и пр. следует утилизировать в соответствии с предписанными правилами.

Примечание
Уровень жидкости поднимается при увеличении износа дисков накладок сцепления.

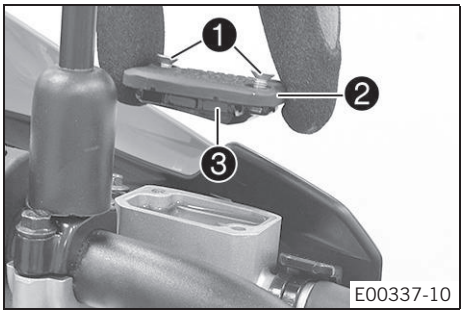

- Привести в горизонтальное положение бачок гидропривода сцепления, расположенный на руле.
- Вывернуть винты ❶.
- Снять крышку ❷ с мембраной ❸.
- Проверить уровень жидкости.

Уровень жидкости ниже ободка бачка	4 мм (0,16 дюйма)

» Если уровень тормозной жидкости не соответствует спецификациям:
  - Откорректировать уровень жидкости в контуре гидравлического сцепления.

Тормозная жидкость DOT 4/DOT 5.1 (📖 стр. 139)

- Установить крышку и мембрану. Установить и затянуть винты.

Примечание
Немедленно смыть водой перелитую или пролившуюся тормозную жидкость.

12.45 Замена жидкости в контуре гидравлического сцепления

Предупреждение
Опасность раздражения кожного покрова Попадание тормозной жидкости может вызвать раздражение кожного покрова.
- Хранить тормозную жидкость необходимо в месте, недоступном для детей.
– Необходимо пользоваться соответствующей защитной одеждой и перчатками.
- Не допускать попадания тормозной жидкости на кожу, одежду и в глаза.
- В случае попадания тормозной жидкости в желудочно-кишечный тракт необходимо немедленно обратиться к врачу.
- Участок кожи, пораженный тормозной жидкостью, следует промыть проточной водой.
- При попадании тормозной жидкости в глаза тщательно промыть их водой и немедленно обратиться за медицинской помощью.
- При попадании тормозной жидкости на одежду следует сменить одежду.

Предупреждение
Угроза загрязнения окружающей среды Попадание вредных веществ в окружающую среду наносит серьезный экологический вред.
- Масло, консистентную смазку, фильтры, топливо, очистители, тормозную жидкость и пр. следует утилизировать в соответствии с предписанными правилами.

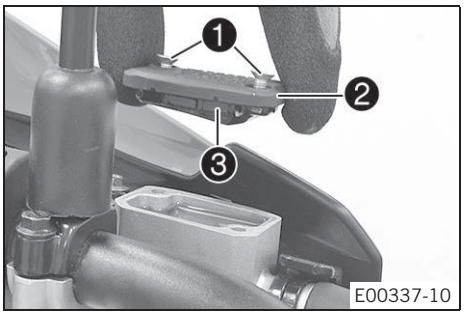

- Привести в горизонтальное положение бачок гидропривода сцепления, расположенный на руле.
- Вывернуть винты ❶.
- Снять крышку ❷ с мембраной ❸.

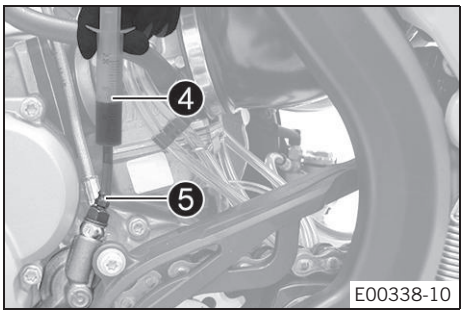

- Наполнить прокачной шприц ❹ соответствующей гидравлической жидкостью.

Прокачной шприц (50329050000)
Тормозная жидкость DOT 4 / DOT 5.1 (📖 стр. 139)

- На ведомом цилиндре сцепления удалить прокачной винт ❺ и установить прокачной шприц ❹.

- Впрыскивать жидкость в систему, пока она не начнет выходить из отверстия ❻ главного цилиндра без пузырьков.
- Во избежание перелива время от времени сливать жидкость из емкости главного цилиндра.
- Снять прокачной шприц. Установить и затянуть прокачной винт.
- Откорректировать уровень жидкости в контуре гидравлического сцепления.

  Руководящие указания

Уровень жидкости ниже ободка бачка	4 мм (0,16 дюйма)

- Установить крышку и мембрану. Установить и затянуть винты..

Примечание
Немедленно смыть водой перелитую или пролившуюся тормозную жидкость.

12.46 Демонтаж защиты двигателя (Все модели Six Days)

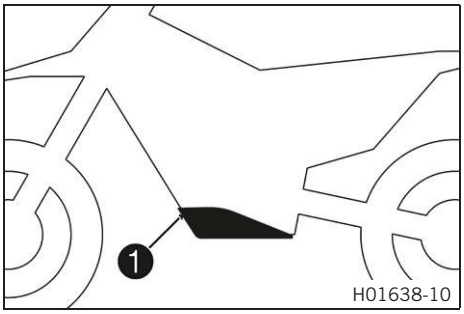

- Снять винты ❶ и защиту двигателя.

12.47 Установка защиты двигателя (Все модели Six Days)

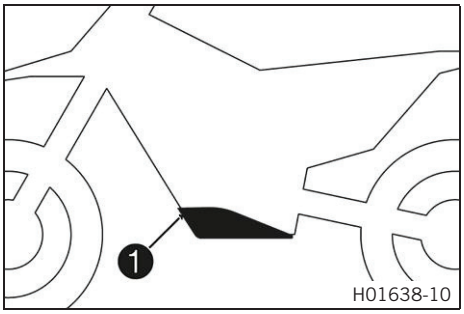

- Прикрепить защиту двигателя к задней засти рамы и повернуть к передней части.
- Установить и затянуть винты ❶.

  Руководящие указания

Остальные винты, шасси	M6	10 Нм (7,4 фнт.фт)

13.1 Проверка свободного хода рычага ручного тормоза

Предупреждение

Опасность несчастного случая Выход из строя тормозной системы

При отсутствии свободного хода рычага ручного тормоза в контуре переднего тормоза нарастает давление.

- Настроить свободный ход рычага ручного тормоза в соответствии со спецификациями.

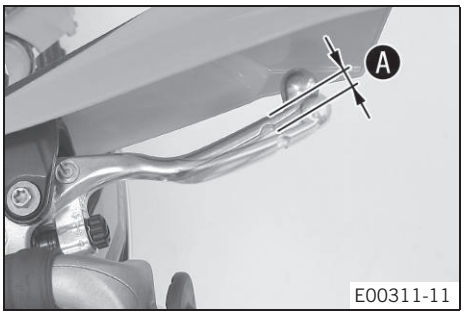

(Все модели EXC/EXC Six Days, 125 XC-W EU)

- Нажать рычаг ручного тормоза в направлении руля и проверить свободный ход A.

Свободный ход рычага ручного тормоза	≥3 мм (≥0.12 дюйма)

» Если свободный ход не соответствует спецификациям:
  - Отрегулировать свободный ход рычага ручного тормоза. (стр. 76)

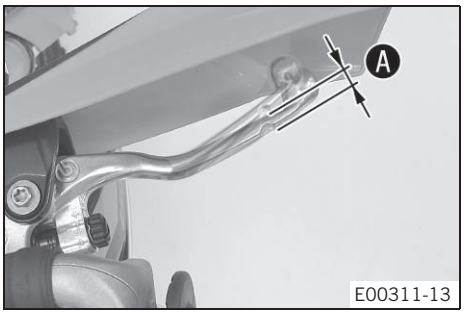

(XC-W US, XC-W Six Days US)

- Нажать рычаг ручного тормоза вперед и проверить свободный ход A.

Свободный ход рычага ручного тормоза	≥3 мм (≥0.12 дюйма)

» Если свободный ход не соответствует спецификациям:
  - Отрегулировать исходное положение рычага ручного тормоза. (стр. 76)

13.2 Регулировка свободного хода рычага ручного тормоза (Все модели EXC/EXC Six Days, 125 XC-W EU)

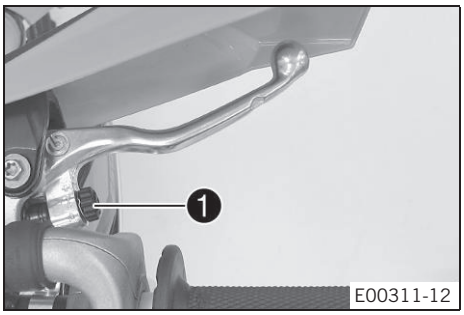

- Проверить свободный ход рычага ручного тормоза. (стр. 76)
- Отрегулировать свободный ход рычага ручного тормоза при помощи регулировочного винта 1.

Примечание

Повернуть регулировочный винт по часовой стрелке для увеличения расстояния между рычагом ручного тормоза и рулем и, соответственно, уменьшения свободного хода рычага.
Повернуть регулировочный винт против часовой стрелки для уменьшения расстояния между рычагом ручного тормоза и рулем и, соответственно, увеличения свободного хода рычага.
Диапазон регулировки ограничен.
Поворачивать регулировочный винт следует только рукой, не прилагая усилия.
Нельзя выполнять регулировку во время движения!

13.3 Регулировка исходного положения рычага ручного тормоза (XC-W US, XC-W Six Days US)

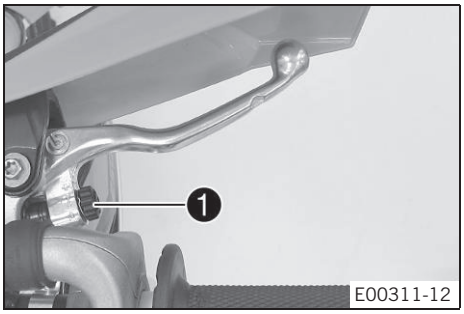

- Проверить свободный ход рычага ручного тормоза. (стр. 76)
- Отрегулировать исходное положение рычага ручного тормоза по размеру руки путем поворота регулировочного винта 1.

Примечание

Повернуть регулировочный винт по часовой стрелке, чтобы увеличить расстояние между рычагом ручного тормоза и рулем.
Повернуть регулировочный винт против часовой стрелки, чтобы уменьшить расстояние между рычагом ручного тормоза и рулем.
Диапазон регулировки ограничен.
Поворачивать регулировочный винт следует только рукой, не прилагая усилия.
Нельзя выполнять регулировку во время движения!

13.4 Проверка состояния тормозных дисков

Предупреждение

Опасность несчастного случая Из-за изношенных тормозных дисков снижается эффективность торможения.

- Следует незамедлительно заменить изношенные тормозные диски. (В авторизованной мастерской KTM Вам готовы помочь в этом вопросе).

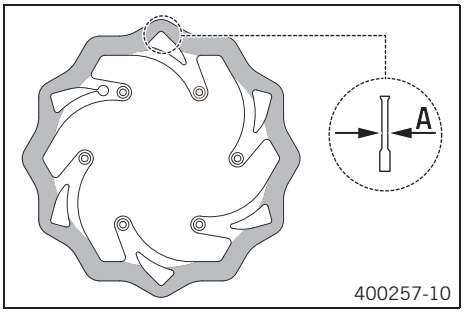

- Проверить толщину переднего и заднего тормозных дисков в нескольких точках. Она должна быть не меньше размера A.

Примечание
Износ снижает толщину тормозного диска на участке, используемом тормозными колодками.

Тормозные диски - предел износа (Все стандартные модели EXC/XC-W)	
Передний	2,5 мм (0,098 дюйма)
Задний	3,5 мм (0,138 дюйма)
Тормозные диски - предел износа (Все модели Six Days)	
Передний	2,5 мм (0,098 дюйма)
Задний	3.7 мм (0.146 дюйма)

» Если толщина тормозного диска меньше указанного значения:
  - Заменить передний тормозной диск.
  - Заменить задний тормозной диск.

- Проверить передние и задние тормозные диски на наличие повреждения, трещин и деформации.

» При обнаружении дефектов:
  - Заменить передний тормозной диск.
  - Заменить задний тормозной диск.

13.5 Проверка уровня тормозной жидкости в контуре переднего тормоза

Предупреждение

Опасность несчастного случая Выход из строя тормозной системы вследствие недостаточного уровня тормозной жидкости.

Если уровень тормозной жидкости опустился ниже обозначенной отметки, то имеет место утечка из тормозной системы или аварийный износ тормозных колодок.

- Проверить тормозную систему и не эксплуатировать мотоцикл до устранения неполадок. (В авторизованной мастерской KTM Вам готовы помочь в этом вопросе).

Предупреждение

Опасность несчастного случая С течением срока эксплуатации тормозной жидкости снижается эффективность торможения.

- Регулярно заменять тормозную жидкость в контурах переднего и заднего тормозов в соответствии с графиком технического обслуживания. (В авторизованной мастерской KTM Вам готовы помочь в этом вопросе).

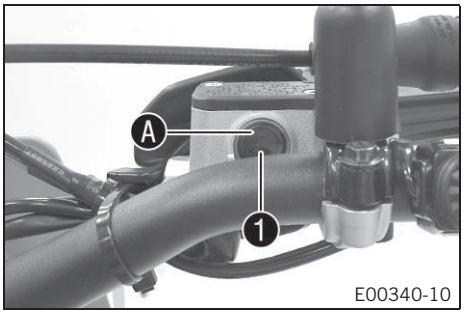

- Привести в горизонтальное положение бачок тормозной гидросистемы, расположенный на руле.
- Проверить уровень тормозной жидкости в смотровом стекле 1.

» Если уровень тормозной жидкости ниже отметки A:
  - Долить тормозную жидкость в контур переднего тормоза. (стр. 78)

13.6 Добавление жидкости в контур переднего тормоза

Предупреждение

Опасность несчастного случая Выход из строя тормозной системы вследствие недостаточного уровня тормозной жидкости.

Если уровень тормозной жидкости опустился ниже обозначенной отметки, то имеет место утечка из тормозной системы или аварийный износ тормозных колодок.

- Проверить тормозную систему и не эксплуатировать мотоцикл до устранения неполадок. (В авторизованной мастерской KTM Вам готовы помочь в этом вопросе).

Предупреждение

Опасность раздражения кожного покрова Попадание тормозной жидкости может вызвать раздражение кожного покрова.

- Хранить тормозную жидкость необходимо в месте, недоступном для детей.
- Необходимо пользоваться соответствующей защитной одеждой и перчатками.
- Не допускать попадания тормозной жидкости на кожу, одежду и в глаза.
- В случае попадания тормозной жидкости в желудочно-кишечный тракт необходимо немедленно обратиться к врачу.
- Участок кожи, пораженный тормозной жидкостью, следует промыть проточной водой.
- При попадании тормозной жидкости в глаза тщательно промыть их водой и немедленно обратиться за медицинской помощью.
- При попадании тормозной жидкости на одежду следует сменить одежду.

Предупреждение

Опасность несчастного случая С течением срока эксплуатации тормозной жидкости снижается эффективность торможения.

- Регулярно заменять тормозную жидкость в контурах переднего и заднего тормозов в соответствии с графиком технического обслуживания. (В авторизованной мастерской KTM Вам готовы помочь в этом вопросе).

Предупреждение

Угроза загрязнения окружающей среды Попадание вредных веществ в окружающую среду наносит серьезный экологический вред.

- Масло, консистентную смазку, фильтры, топливо, очистители, тормозную жидкость и пр. следует утилизировать в соответствии с предписанными правилами.

Примечание

Использование тормозной жидкости DOT 5 запрещено. Эта бордовая жидкость содержит в своей основе кремний. Масляные уплотнения и тормозные магистрали не предназначены для тормозной жидкости DOT 5.

Не допускать попадания тормозной жидкости на окрашенные поверхности мотоцикла, поскольку она разъедает краску.

Следует заливать в систему только чистую тормозную жидкость из только что распечатанной емкости.

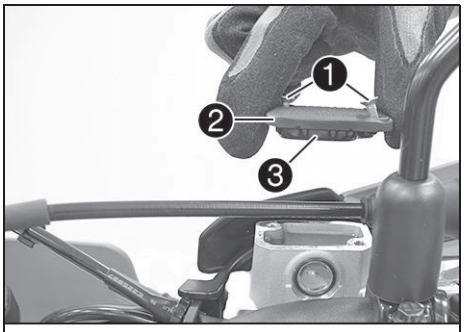

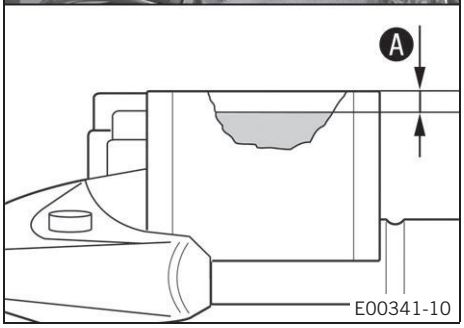

- Привести в горизонтальное положение бачок тормозной гидросистемы, расположенный на руле.
- Отвернуть винты ❶.
- Снять крышку ❷ с мембраной ❸.
- Долить тормозную жидкость до уровня Ⓐ.

Руководящие указания

Уровень Ⓐ (уровень тормозной жидкости ниже верхнего края бачка)	5 мм (0,2 дюйма)

Тормозная жидкость DOT 4 / DOT 5.1 (стр. 139)

- Установить крышку и мембрану. Установить и затянуть винты.

Примечание

Немедленно смыть водой перелитую или пролившуюся тормозную жидкость.

13.7 Проверка передних тормозных колодок

Предупреждение

Опасность несчастного случая При износе тормозных колодок снижается эффективность торможения.

- Незамедлительно заменить изношенные тормозные колодки. (В авторизованной мастерской KTM Вам готовы помочь в этом вопросе).

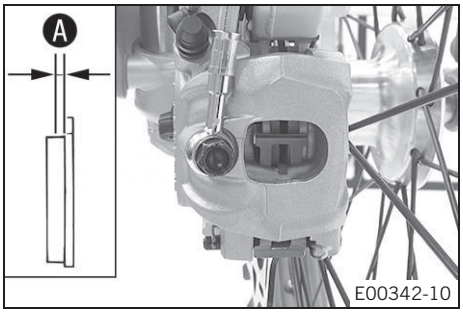

- Проверить тормозные колодки на минимальную толщину A.

Минимальная толщина A	≥1 мм (≥ 0,04 дюйма)

» Если минимальная толщина менее указанной:
  - Заменить передние тормозные колодки. (стр. 79)
- Проверить тормозные колодки на наличие повреждений и трещин.
» При наличии износа или трещин:
  - Заменить передние тормозные колодки. (стр. 79)

13.8 Замена передних тормозных колодок

Предупреждение

Опасность несчастного случая Выход из строя тормозной системы вследствие неправильного технического обслуживания.

- Техническое обслуживание и ремонт должны выполняться квалифицированным персоналом. (В авторизованной мастерской KTM Вам готовы помочь в этом вопросе).

Предупреждение

Опасность раздражения кожного покрова Попадание тормозной жидкости может вызвать раздражение кожного покрова.

- Хранить тормозную жидкость необходимо в месте, недоступном для детей.
- Необходимо пользоваться соответствующей защитной одеждой и перчатками.
- Не допускать попадания тормозной жидкости на кожу, одежду и в глаза.
- В случае попадания тормозной жидкости в желудочно-кишечный тракт необходимо немедленно обратиться к врачу.
- Участок кожи, пораженный тормозной жидкостью, следует промыть проточной водой.
- При попадании тормозной жидкости в глаза тщательно промыть их водой и немедленно обратиться за медицинской помощью.
- При попадании тормозной жидкости на одежду следует сменить одежду.

Предупреждение

Опасность несчастного случая С течением срока эксплуатации тормозной жидкости снижается эффективность торможения.

- Регулярно заменять тормозную жидкость в контурах переднего и заднего тормозов в соответствии с графиком технического обслуживания. (В авторизованной мастерской KTM Вам готовы помочь в этом вопросе).

Предупреждение

Опасность несчастного случая Наличие масла или смазки на тормозных дисках снижает эффективность торможения.

- На тормозных дисках не должно быть масла и смазки.
- При необходимости следует очищать тормозные диски очистителем для тормозов.

Предупреждение

Опасность несчастного случая Тормозные колодки, не одобренные производителем, снижают эффективность торможения.

Не все тормозные колодки испытаны и одобрены для использования на мотоциклах KTM. Конструкция и коэффициент трения тормозных колодок, а следовательно, мощность торможения, могут значительно отличаться от соответствующих характеристик оригинальных тормозных колодок производства KTM. Использование тормозных колодок, отличных от оригинальных, не гарантирует их соответствие омологации производителя. В этом случае мотоцикл больше не соответствует состоянию при поставке, и гарантия на него аннулируется.

- Следует использовать лишь тормозные колодки, одобренные и рекомендованные компанией KTM.

Предупреждение

Угроза загрязнения окружающей среды Попадание вредных веществ в окружающую среду наносит серьезный экологический вред.

- Масло, консистентную смазку, фильтры, топливо, очистители, тормозную жидкость и пр. следует утилизировать в соответствии с предписанными правилами.

Примечание

Использование тормозной жидкости DOT 5 запрещено. Эта бордовая жидкость содержит в своей основе кремний. Масляные уплотнения и тормозные магистрали не предназначены для тормозной жидкости DOT 5.
Не допускать попадания тормозной жидкости на окрашенные поверхности мотоцикла, поскольку она разъедает краску.
Следует заливать в систему только чистую тормозную жидкость из только что распечатанной емкости.

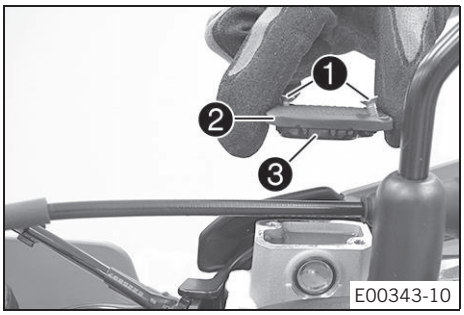

- Привести в горизонтальное положение бачок тормозной гидросистемы, расположенный на руле.
- Вывернуть винты ❶.
- Снять крышку ❷ с мембраной ❸.
- Прижать рукой суппорт тормоза к тормозному диску, чтобы сдвинуть назад тормозные поршни. Нельзя допускать, чтобы тормозная жидкость переливалась через край бачка, при необходимости следует удалить избыток жидкости.

Примечание
Убедиться, что при отводе назад тормозных поршней тормозной суппорт не прижимается к спицам.

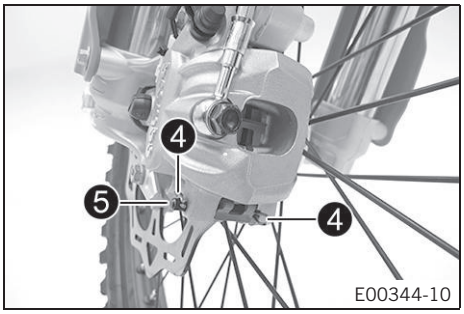

- Снять шплинты ❹, извлечь штифт ❺ и снять тормозные колодки.
- Очистить суппорт тормоза и опору суппорта.

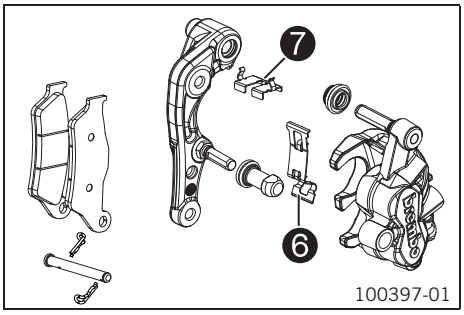

- Проверить, чтобы листовая рессора ❻ в суппорте тормоза и скользящая пластина ❼ в опоре суппорта были правильно установлены.

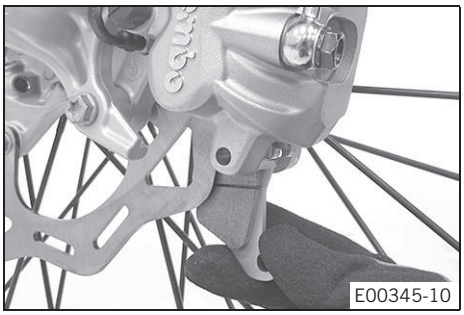

- Установить новые тормозные колодки, вставить штифт и установить шплинты.

Примечание
Всегда выполнять попарную замену тормозных колодок.

- Несколько раз нажать на рычаг ручного тормоза, чтобы колодки прижались к тормозному диску и возникла точка давления.

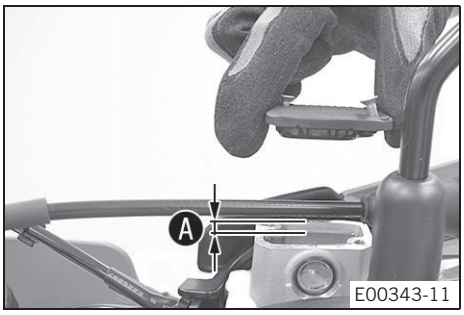

- Долить тормозную жидкость до уровня Ⓐ.

Руководящие указания

Уровень Ⓐ (уровень тормозной жидкости ниже верхнего края бачка)	5 мм (0,2 дюйма)

Тормозная жидкость DOT 4 / DOT 5.1 (стр. 139)

- Установить крышку и мембрану. Установить и затянуть винты.

Примечание
Немедленно смыть водой перелитую или пролившуюся тормозную жидкость.

13.9 Проверка свободного хода педали ножного тормоза

Предупреждение

Опасность несчастного случая Отказ тормозной системы из-за перегрева.

В случае отсутствия свободного хода педали ножного тормоза в контуре заднего тормоза накапливается давление.

- Необходимо отрегулировать свободный ход педали ножного тормоза в соответствии со спецификациями.

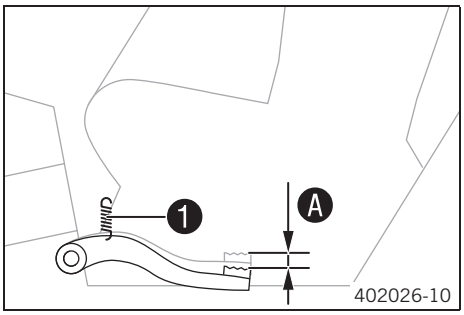

- Отсоединить пружину ❶.
- Подвигать педаль заднего тормоза туда-обратно между концевым упором и точкой контакта с поршнем цилиндра ножного тормоза и проверить свободный ход Ⓐ

  Руководящие указания

Свободный ход педали ножного тормоза	3- 5 мм (0,12- 0,2 дюйма)

  » Если свободный ход не соответствует спецификациям:
    - Отрегулировать основное положение педали ножного тормоза. (стр. 81)
- Подсоединить обратно пружину ❶.

13.10 Регулировка основного положения педали ножного тормоза

Предупреждение

Опасность несчастного случая Отказ тормозной системы из-за перегрева.

В случае отсутствия свободного хода педали ножного тормоза в контуре заднего тормоза накапливается давление.

- Необходимо отрегулировать свободный ход педали ножного тормоза в соответствии со спецификациями.

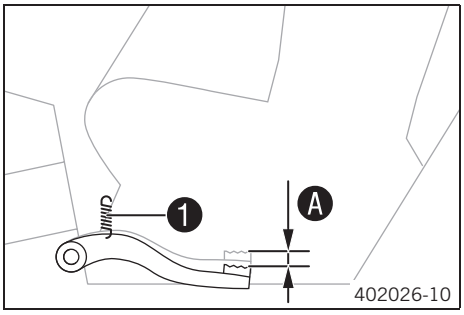

- Отсоединить пружину ❶.

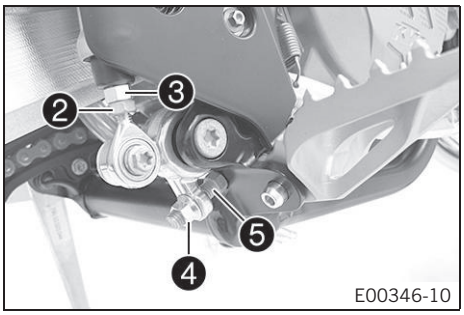

- Ослабить гайку ❷ и поворачивать ее назад вместе с толкателем ❸, пока не будет достигнут максимальный свободный ход.
- Для регулировки основного положения педали ножного тормоза в соответствии с индивидуальными требованиями ослабить, соответственно, гайку ❹ и повернуть винт ❺.

Примечание

Диапазон регулировки ограничен.

- Повернуть толкатель ❸ так, чтобы обеспечивался свободный ход Ⓐ. При необходимости отрегулировать основное положение педали ножного тормоза.

  Руководящие указания

Свободный ход педали ножного тормоза	3- 5 мм (0,12- 0,2 дюйма)

- Удерживая винт ❺, затянуть гайку ❹.

  Руководящие указания

Гайка упора педали ножного тормоза	M8	20 Нм (14,8 фнт.фт)

- Удерживая толкатель ❸, затянуть гайку ❷.

  Руководящие указания

Остальные гайки, шасси	M6	10 Нм (7,4 фнт.фт)

- Подсоединить обратно пружину ❶.

13.11 Проверка уровня тормозной жидкости в контуре заднего тормоза

Предупреждение

Опасность несчастного случая Выход из строя тормозной системы вследствие недостаточного уровня тормозной жидкости.

Если уровень тормозной жидкости опустился ниже обозначенной отметки, то имеет место утечка из тормозной системы или аварийный износ тормозных колодок.

- Проверить тормозную систему и не эксплуатировать мотоцикл до устранения неполадок. (В авторизованной мастерской KTM Вам готовы помочь в этом вопросе).

Предупреждение

Опасность несчастного случая С течением срока эксплуатации тормозной жидкости снижается эффективность торможения.

- Регулярно заменять тормозную жидкость в контурах переднего и заднего тормозов в соответствии с графиком технического обслуживания. (В авторизованной мастерской KTM Вам готовы помочь в этом вопросе).

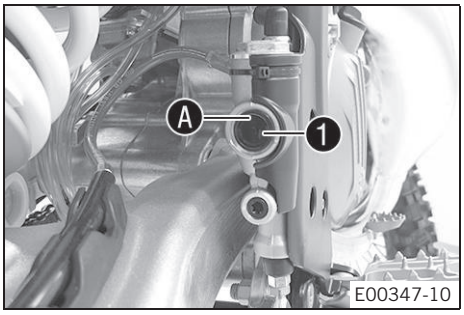

- Поставить мотоцикл в вертикальное положение.
- Проверить уровень тормозной жидкости в смотровом окошке 1.
  - » Если уровень тормозной жидкости упал ниже отметки A в смотровом окошке:
    - Добавить тормозную жидкость в контур заднего тормоза (стр. 82)

13.12 Добавление жидкости в контур заднего тормоза

Предупреждение

Опасность несчастного случая Выход из строя тормозной системы вследствие недостаточного уровня тормозной жидкости.

Если уровень тормозной жидкости опустился ниже обозначенной отметки, то имеет место утечка из тормозной системы или аварийный износ тормозных колодок.

- Проверить тормозную систему и не эксплуатировать мотоцикл до устранения неполадок. (В авторизованной мастерской KTM Вам готовы помочь в этом вопросе).

Предупреждение

Опасность раздражения кожного покрова Попадание тормозной жидкости может вызвать раздражение кожного покрова.

- Хранить тормозную жидкость необходимо в месте, недоступном для детей.
- Необходимо пользоваться соответствующей защитной одеждой и перчатками.
- Не допускать попадания тормозной жидкости на кожу, одежду и в глаза.
- В случае попадания тормозной жидкости в желудочно-кишечный тракт необходимо немедленно обратиться к врачу.
- Участок кожи, пораженный тормозной жидкостью, следует промыть проточной водой.
- При попадании тормозной жидкости в глаза тщательно промыть их водой и немедленно обратиться за медицинской помощью.
- При попадании тормозной жидкости на одежду следует сменить одежду.

Предупреждение

Опасность несчастного случая С течением срока эксплуатации тормозной жидкости снижается эффективность торможения.

- Регулярно заменять тормозную жидкость в контурах переднего и заднего тормозов в соответствии с графиком технического обслуживания. (В авторизованной мастерской KTM Вам готовы помочь в этом вопросе).

Предупреждение

Угроза загрязнения окружающей среды Попадание вредных веществ в окружающую среду наносит серьезный экологический вред.

- Масло, консистентную смазку, фильтры, топливо, очистители, тормозную жидкость и пр. следует утилизировать в соответствии с предписанными правилами.

Примечание

Использование тормозной жидкости DOT 5 запрещено. Эта бордовая жидкость содержит в своей основе кремний. Масляные уплотнения и тормозные магистрали не предназначены для тормозной жидкости DOT 5.

Не допускать попадания тормозной жидкости на окрашенные поверхности мотоцикла, поскольку она разъедает краску.

Следует заливать в систему только чистую тормозную жидкость из только что распечатанной емкости.

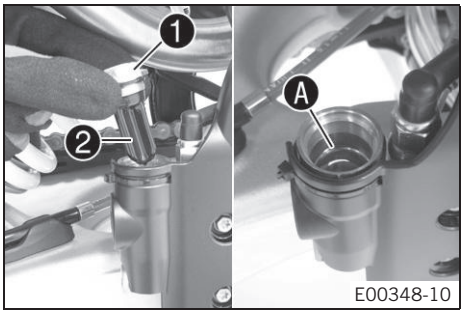

Подготовительные работы

- Проверить задние тормозные колодки. (Вставить символ! стр. 83)

Основные работы

- Поставить мотоцикл в вертикальное положение.
- Отвинтить резьбовую крышку ❶ с мембраной ❷ и уплотнительным кольцом.
- Добавить тормозную жидкость до уровня Ⓐ.

Тормозная жидкость DOT 4/DOT 5.1 (📖 стр. 139)

- Установить и затянуть резьбовую крышку с мембраной и уплотнительным кольцом.

Примечание
Немедленно смыть водой перелитую или пролившуюся тормозную жидкость.

13.13 Проверка задних тормозных колодок

Предупреждение
Опасность несчастного случая При износе тормозных колодок снижается эффективность торможения.
- Незамедлительно заменить изношенные тормозные колодки. (В авторизованной мастерской KTM Вам готовы помочь в этом вопросе).

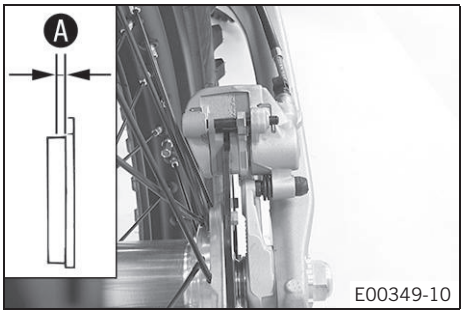

- Проверить тормозные колодки на минимальную толщину Ⓐ.

Минимальная толщина Ⓐ	≥1 мм (≥ 0,04 дюйма)

» Если минимальная толщина менее указанной:
  - Заменить задние тормозные колодки. 🔧 (📖 стр. 79)
- Проверить тормозные колодки на наличие повреждений и трещин.
» При наличии износа или трещин:
  - Заменить задние тормозные колодки.🔧 (📖 стр. 79)

13.14 Замена колодок заднего тормоза 🔧

Предупреждение
Опасность несчастного случая Выход из строя тормозной системы вследствие неправильного технического обслуживания.
- Техническое обслуживание и ремонт должны выполняться квалифицированным персоналом. (В авторизованной мастерской KTM Вам готовы помочь в этом вопросе).

Предупреждение
Опасность раздражения кожного покрова Попадание тормозной жидкости может вызвать раздражение кожного покрова.
- Хранить тормозную жидкость необходимо в месте, недоступном для детей.
- Необходимо пользоваться соответствующей защитной одеждой и перчатками.
- Не допускать попадания тормозной жидкости на кожу, одежду и в глаза.
- В случае попадания тормозной жидкости в желудочно-кишечный тракт необходимо немедленно обратиться к врачу.
- Участок кожи, пораженный тормозной жидкостью, следует промыть проточной водой.
- При попадании тормозной жидкости в глаза тщательно промыть их водой и немедленно обратиться за медицинской помощью.
- При попадании тормозной жидкости на одежду следует сменить одежду.

Предупреждение
Опасность несчастного случая С течением срока эксплуатации тормозной жидкости снижается эффективность торможения.
- Регулярно заменять тормозную жидкость в контурах переднего и заднего тормозов в соответствии с графиком технического обслуживания. (В авторизованной мастерской KTM Вам готовы помочь в этом вопросе).

Предупреждение
Опасность несчастного случая Тормозные колодки, не одобренные производителем, снижают эффективность торможения.
Не все тормозные колодки испытаны и одобрены для использования на мотоциклах KTM. Конструкция и коэффициент трения тормозных колодок, а следовательно, мощность торможения, могут значительно отличаться от соответствующих характеристик оригинальных тормозных колодок производства KTM. Использование тормозных колодок, отличных от оригинальных, не гарантирует их соответствие омологации производителя. В этом случае мотоцикл больше не соответствует состоянию при поставке, и гарантия на него аннулируется.
- Следует использовать лишь тормозные колодки, одобренные и рекомендованные компанией KTM.

Предупреждение

Угроза загрязнения окружающей среды Попадание вредных веществ в окружающую среду наносит серьезный экологический вред.

- Масло, консистентную смазку, фильтры, топливо, очистители, тормозную жидкость и пр. следует утилизировать в соответствии с предписанными правилами.

Примечание

Использование тормозной жидкости DOT 5 запрещено. Эта бордовая жидкость содержит в своей основе кремний. Масляные уплотнения и тормозные магистрали не предназначены для тормозной жидкости DOT 5.

Не допускать попадания тормозной жидкости на окрашенные поверхности мотоцикла, поскольку она разъедает краску.

Следует заливать в систему только чистую тормозную жидкость из только что распечатанной емкости.

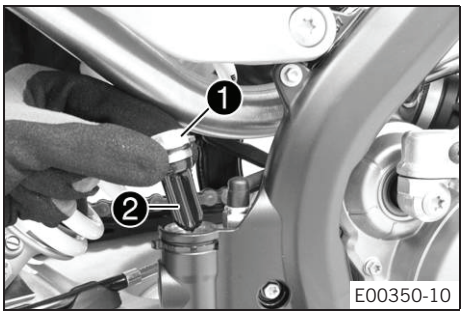

- Поставить мотоцикл в вертикальное положение.
- Отвинтить резьбовую крышку ❶ с мембраной ❷ и уплотнительным кольцом.
- Прижать тормозной поршень для его установки в исходное положение и проверить, чтобы тормозная жидкость не вытекала из бачка. При необходимости удалить избыток жидкости.

Примечание

Убедиться, что при отводе назад тормозных поршней тормозной суппорт не прижимается к спицам.

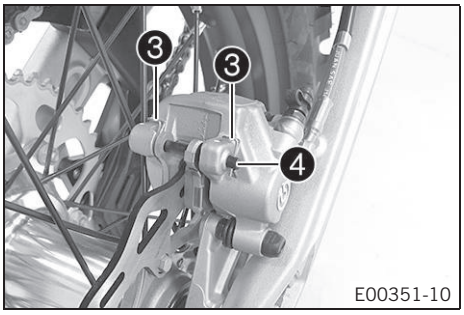

- Снять шплинты ❸, извлечь штифт ❹ и снять тормозные колодки.
- Очистить суппорт тормоза и опору суппорта.

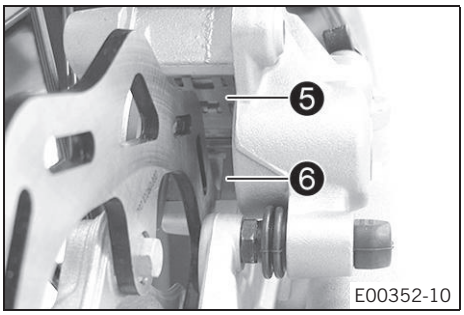

- Проверить, чтобы листовая рессора ❺ в суппорте тормоза и скользящая пластина ❻ в опоре суппорта были правильно установлены.

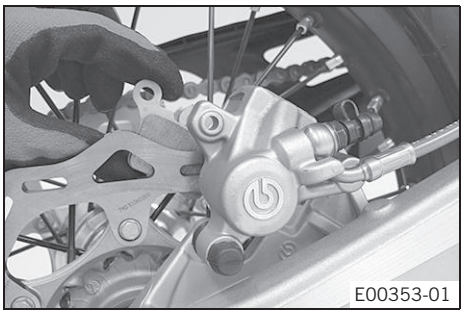

- Установить новые тормозные колодки, вставить штифт и установить шплинты.

Примечание

Всегда выполнять попарную замену тормозных колодок.

- Несколько раз нажать на рычаг ручного тормоза, чтобы колодки прижались к тормозному диску и возникла точка давления.

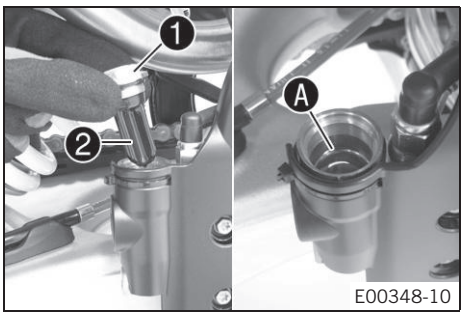

- Долить тормозную жидкость до уровня Ⓐ.

Руководящие указания

ТТормозная жидкость DOT 4 / DOT 5.1 (📖 стр. 139)

- Установить и затянуть резьбовую крышку ❶ с мембраной ❷ и уплотнительным кольцом.

Примечание

Немедленно смыть водой перелитую или пролившуюся тормозную жидкость.

14.1 Демонтаж переднего колеса

Подготовительные работы

- Поднять мотоцикл при помощи стоечного подъемника (стр. 51)

Основные работы

- Прижать рукой суппорт тормоза к тормозному диску, чтобы сдвинуть назад тормозные поршни.

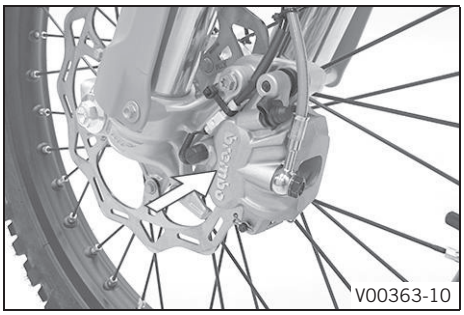
V00363-10

> **Примечание**
> Убедиться, что при отводе назад тормозных поршней тормозной суппорт не прижимается к спицам.

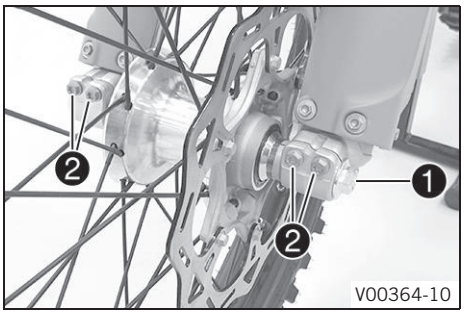

V00364-10

- Ослабить винт ❶ на несколько оборотов.
- Ослабить винты ❷.
- Нажать на винт ❶, чтобы вытолкнуть ось колеса из хомута оси.
- Снять винт ❶.

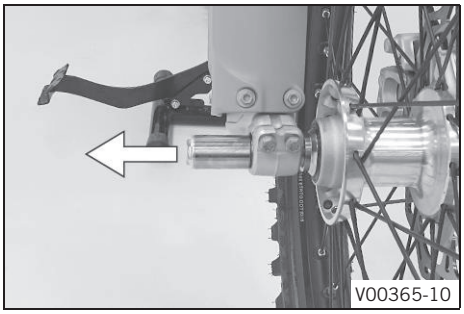
V00365-10

> **Предупреждение**
> **Опасность несчастного случая** Поврежденные тормозные диски снижают эффективность торможения.
> - Следует класть колесо таким образом, чтобы не повредить тормозной диск.

- Удерживая переднее колесо, извлечь ось колеса. Снять переднее колесо с вилки.

> **Примечание**
> Не тянуть за рычаг ручного тормоза при снятом переднем колесе.
> Следует класть колесо таким образом, чтобы не повредить тормозной диск.

- Снять втулки ❸.

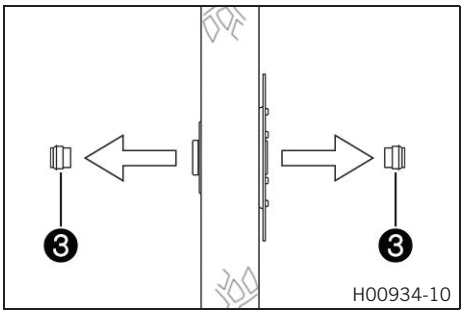

H00934-10

14.2 Установка переднего колеса

> **Предупреждение**
> **Опасность несчастного случая** Наличие масла или смазки на тормозных дисках снижает эффективность торможения.
> - На тормозных дисках не должно быть масла и смазки.
> - При необходимости следует очищать тормозные диски очистителем для тормозов.

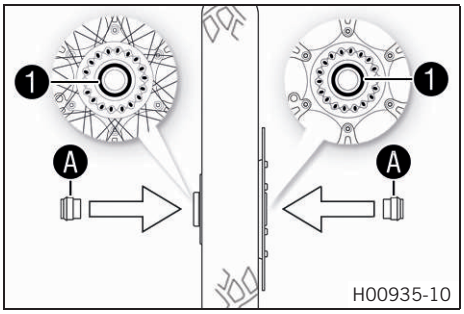

H00935-10

- Проверить подшипник колеса на наличие повреждений и износа.
  » Если подшипник колеса поврежден или изношен:
    - Заменить подшипник переднего колеса.
- Очистить и смазать уплотнительные кольца вала ❶ и контактную поверхность Ⓐ втулок.

Долговечная консистентная смазка (стр. 141)

- Вставить втулки.

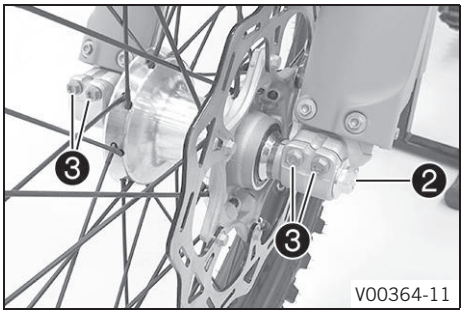

- Поднять переднее колесо и поместить его в вилку, вставить ось колеса.
✓ Тормозные колодки должны располагаться правильно.
- Установить и затянуть винт ❷.

  Руководящие указания

Винт оси переднего колеса	M20x1,5	35 Нм (25,8 фнт.фт)

- Несколько раз привести в действие рычаг ручного тормоза, пока тормозные колодки не лягут правильно на тормозной диск.
- Снять мотоцикл со стоечного подъемника (📖 стр. 51)
- Нажать на рычаг переднего тормоза и несколько раз с силой надавить на вилку.
- Затянуть винты ❸.

  Руководящие указания

Винт, заглушка пера вилки	M8	15 Нм (11,1 фнт.фт)

14.3 Демонтаж заднего колеса 🔧

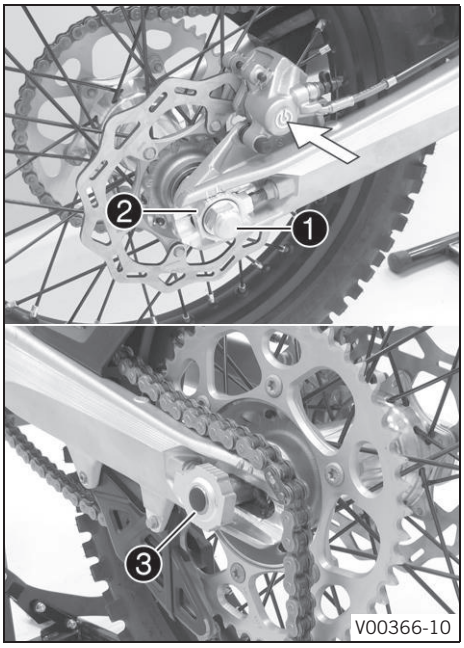

Подготовительные работы

- Поднять мотоцикл при помощи стоечного подъемника (📖 стр. 51)

Основные работы

- Прижать рукой суппорт тормоза к тормозному диску, чтобы сдвинуть назад тормозные поршни.

> **Примечание**
> Убедиться, что при отводе назад тормозных поршней тормозной суппорт не прижимается к спицам.

- Вывернуть гайку ❶.
- Снять натяжитель цепи ❷. Вытянуть ось колеса ❸ ровно настолько, чтобы можно было толкнуть вперед заднее колесо.
- Толкнуть вперед заднее колесо, насколько это возможно. Снять цепь с задней звездочки.

> **Примечание**
> Накрыть компоненты, чтобы защитить их от повреждений.

> **Предупреждение**
> **Опасность несчастного случая** Поврежденные тормозные диски снижают эффективность торможения.
> - Следует класть колесо таким образом, чтобы не повредить тормозной диск.

- Удерживая заднее колесо, вытянуть ось колеса. Снять заднее колесо с маятника.

> **Примечание**
> Не приводить в действие ножной тормоз при снятом заднем колесе.

- Извлечь втулки ❹.

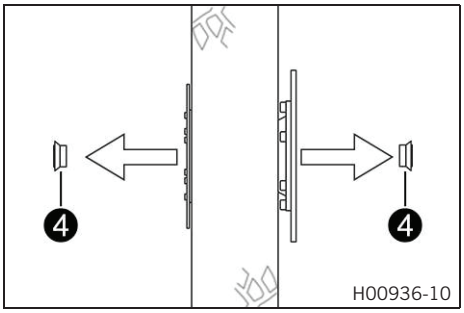

14.4 Установка заднего колеса

Предупреждение

Опасность несчастного случая Наличие масла или смазки на тормозных дисках снижает эффективность торможения.

- На тормозных дисках не должно быть масла и смазки.
- При необходимости следует очищать тормозные диски очистителем для тормозов.

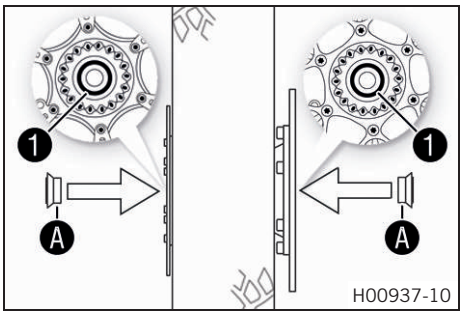

Основные работы

- Проверить подшипник колеса на наличие повреждений и износа.
  » Если подшипник колеса поврежден или изношен:
    - Заменить подшипник заднего колеса.
- Очистить и смазать уплотнительные кольца вала ❶ и контактную поверхность Ⓐ втулок.

Долговечная консистентная смазка (📖 стр. 141)

- Вставить втулки.

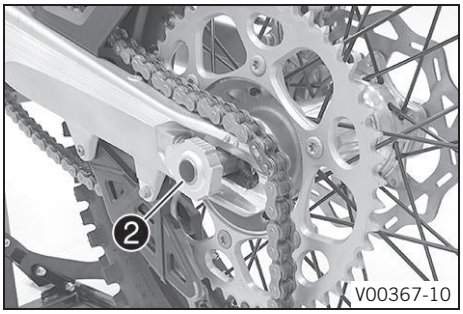

- Поднять и установить заднее колесо в маятник, вставить ось колеса ❷
- Установить цепь.
  ✓ Поднять и установить заднее колесо в маятник, вставить ось колеса

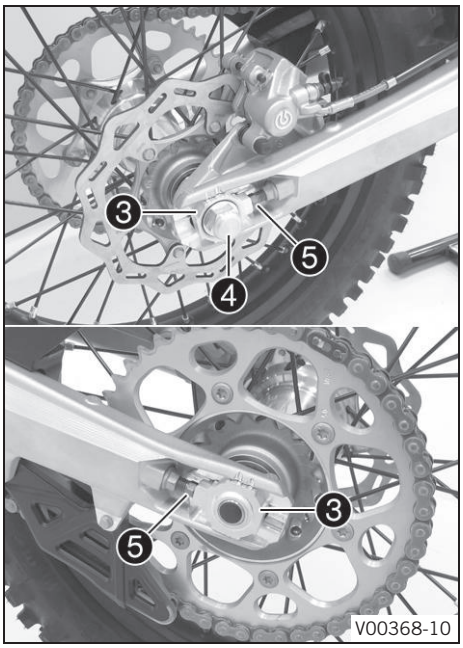

- Установить натяжитель цепи ❸. Установить, не затягивая, гайку ❹.
- Убедиться, что регуляторы цепи ❸ опираются на регулировочные винты ❺.
- Проверить натяжение цепи (📖 стр. 69)
- Затянуть гайку ❹.

Руководящие указания

Гайка, ось заднего колеса	M20x1,5	80 Нм (59 фнт.фт)

Примечание

Большой диапазон регулировок натяжителей цепи (32 мм/1,26 дюйма) дает возможность выбирать различные вторичные коэффициенты при одинаковой длине цепи.

Натяжители цепи ❸ можно повернуть на 180°.

- Несколько раз нажать на рычаг ножного тормоза, чтобы колодки прижались к тормозному диску и возникла точка давления.

Заключительные работы

- Снять мотоцикл со стоечного подъемника (📖 стр. 51)

14.5 Проверка состояния шин

Примечание
Следует устанавливать только шины, одобренные и/или рекомендованные KTM.
Использование других шин может оказывать отрицательное влияние на управляемость мотоцикла.
Тип, состояние и давление накачки шин также оказывают значительное влияние на управляемость. Изношенные шины отрицательно влияют на управляемость, особенно при движении по мокрой поверхности.

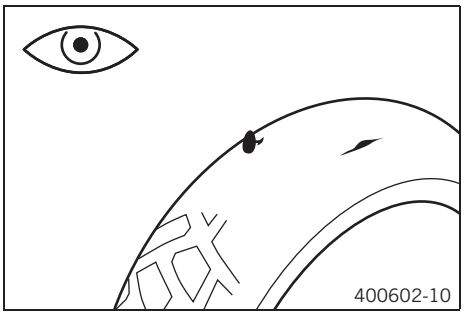

- Осмотреть переднюю и заднюю шины на наличие порезов, инородных тел и прочих повреждений.
  » При обнаружении порезов, инородных тел и прочих повреждений:
    - Заменить шины.
- Проверить глубину протектора.

Примечание
Придерживаться нормативных требований к минимальной глубине протектора.

Минимальная глубина протектора	≥ 2 мм (≥ 0,08 дюйма)

  » Если глубина протектора меньше минимального допустимого значения:
    - Заменить шины.
- Проверить возраст шины.

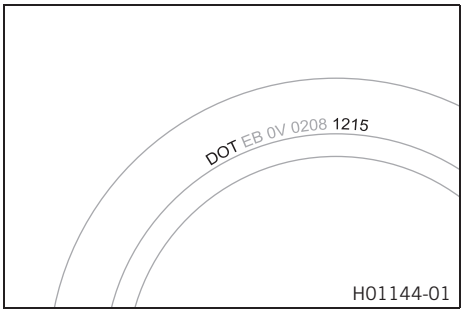

Примечание
Дата изготовления шины обычно содержится на маркировке шины и включает последние четыре цифры кода **DOT**. Первые две цифры указывают неделю, а последние две цифры – год изготовления.
KTM рекомендует заменять шины минимум через каждые 5 лет независимо от фактического состояния износа.

  » Если шина старше пяти лет
    - Заменить шины.

14.6 Проверка давления в шинах

Примечание
Низкое давление в шине приводит к ее чрезмерному износу и перегреву.
Поддержание требуемого давления в шинах обеспечивает оптимальный комфорт при движении и максимальный срок службы шин.

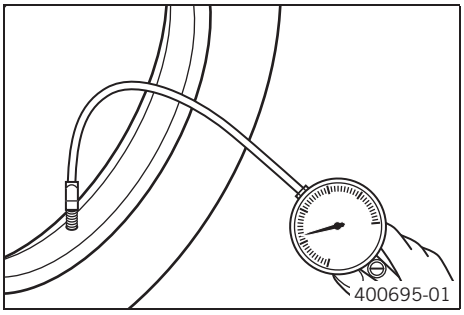

- Снять пылезащитный колпачок.
- Проверить давление в холодных шинах.

Давление в шинах для движения по дорогам (Все модели EXC/EXC Six Days)	
Передняя	1,5 бар (22 фунт/кв.дюйм)
Задняя	1,5 бар (22 фунт/кв.дюйм)

Давление в шинах для условий бездорожья	
Передняя	1,0 бар (15 фунт/кв.дюйм)
Задняя	1,0 бар (15 фунт/кв.дюйм)

  » Если давление в шине не соответствует спецификациям:
    - Откорректировать давление в шинах.
- Надеть пылезащитный колпачок.

14.7 Проверка натяжения спиц

Предупреждение

Опасность несчастного случая Неправильное натяжение спиц отрицательно влияет на управляемость мотоцикла и приводит к вторичным повреждениям.

Если спицы натянуты слишком сильно, это приводит к их поломке вследствие перегрузки. При слабом натяжении спиц в колесе возникают торцовые и радиальные биения. В результате это приводит к ослаблению других спиц.

- Следует регулярно проверять натяжение спиц, особенно на новом мотоцикле. (В авторизованной мастерской KTM Вам готовы помочь в этом вопросе).

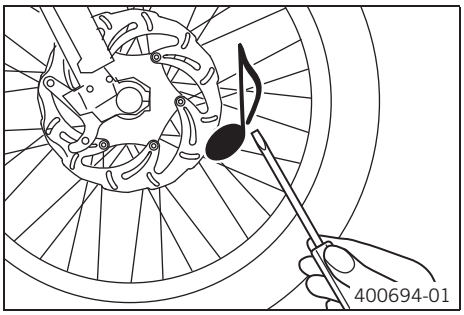

- Легонько постучать по каждой спице лезвием отвертки.

Примечание

Частота звука зависит от длины и диаметра спицы.

Если спицы одинаковой длины и толщины издают разный звук, это указывает на разницу в их натяжении.

Звук должен быть высокого тона.

» При обнаружении разницы в натяжении спиц:

- Исправить натяжение спиц.

- Проверить момент затяжки спиц.

Руководящие указания

Ниппель спицы, переднее колесо	M4.5	6 Нм (4,4 фнт.фт)
Ниппель спицы, заднее колесо	M4.5	6 Нм (4,4 фнт.фт)

Динамометрический ключ в комплекте с различными приспособлениями (58429094000)

15.1 Снятие аккумуляторной батареи (Все модели 250/300, XC-W US, XC-W Six Days US)

Предупреждение

Угроза загрязнения окружающей среды В аккумуляторной батарее содержатся вещества, опасные для окружающей среды.

- Не выбрасывать аккумуляторные батареи вместе с домашним мусором.
- Следует сдать аккумуляторную батарею в пункт приема утильсырья, который принимает бывшие в употреблении аккумуляторные батареи.

Предупреждение

Угроза загрязнения окружающей среды Попадание вредных веществ в окружающую среду наносит серьезный экологический вред.

- Масло, консистентную смазку, фильтры, топливо, очистители, тормозную жидкость и пр. следует утилизировать в соответствии с предписанными правилами.

Подготовительные работы

- Отключить всех потребителей электроэнергии и заглушить двигатель.
- Снять сиденье. (стр. 61)

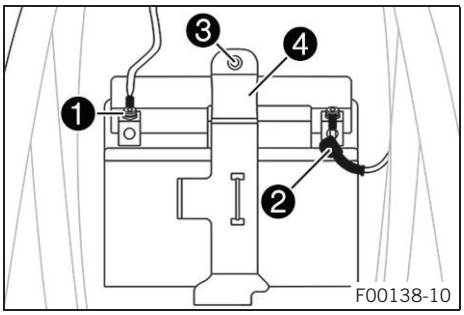

Основные работы

(XC-W US, XC-W Six Days US, все модели 250/300 EU/AU/US)

Предупреждение

Риск травмы Аккумуляторные батареи содержат вредные вещества.

- Хранить аккумуляторные батареи необходимо в месте, недоступном для детей.
- Не допускать искр или открытого пламени возле аккумуляторной батареи.
- Заряжать батареи только в хорошо проветриваемых местах.
- Соблюдать минимальное расстояние до горючих материалов во время зарядки.
  Минимальное расстояние 1 м (3 фута)
- Не разрешается заряжать сильно разряженные батареи, если их заряд ниже минимального напряжения.
  Минимальное напряжение до начала зарядки - 9 В
- Батареи с напряжением ниже минимально допустимого должны быть надлежащим образом утилизированы.

- Отсоединить от аккумуляторной батареи отрицательный кабель ❶.
- Сдвинуть колпачок положительной клеммы ❷ и отсоединить положительный кабель от аккумуляторной батареи.
- Вывернуть винт ❸.
- Потянуть крепежный кронштейн ❹ вперед и извлечь батарею в верхнем направлении.

(300 EXC BR)

Предупреждение

Риск травмы Кислота и газы аккумуляторной батареи вызывают сильные химические ожоги.

- Хранить аккумуляторные батареи необходимо в месте, недоступном для детей.
- При обращении с тормозной жидкостью пользоваться защитной одеждой и очками.
- Избегать контакта с кислотой и газами аккумуляторной батареи.
- Не допускать искр или открытого пламени возле аккумуляторной батареи. - Заряжать батареи только в хорошо проветриваемых местах.
- В случае контакта с кожей промыть пораженный участок большим количеством воды. Если кислота аккумуляторной батареи попадет в глаза, промывать водой в течение не менее 15 минут и обратиться к врачу.

- Отсоединить от аккумуляторной батареи отрицательный кабель ❶.
- Сдвинуть колпачок положительной клеммы ❷ и отсоединить положительный кабель от аккумуляторной батареи.
- Отвернуть винт ❸.
- Потянуть крепежный кронштейн ❷ вперед и извлечь батарею в верхнем направлении.

15.2 Установка аккумуляторной батареи 🔧 (Все модели 250/300, XC-W US, XC-W Six Days US

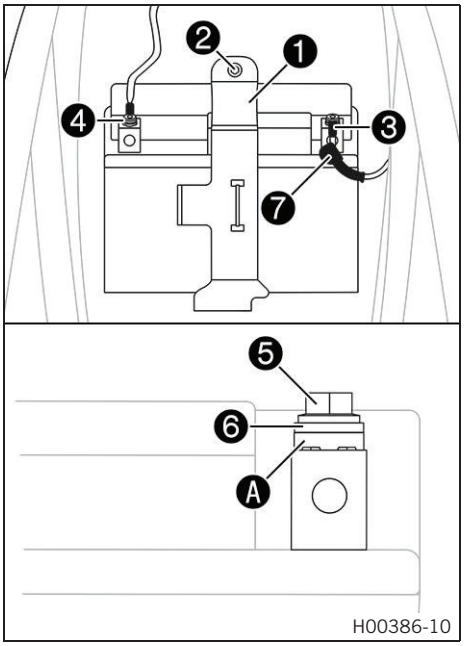

Основные работы

- Вставить батарею в аккумуляторный отсек клеммами вперед и закрепить крепежным кронштейном ❶.

  (XC-W US, XC-W Six Days US, все модели 250/300 EU/AU/US)

Аккумуляторная батарея (HJTZ5S-FP) (📖 стр. 126)

  (300 EXC BR)

Аккумуляторная батарея (YTX5L-BS) (📖 стр. 126)

- Установить и затянуть винт ❷.

  Руководящие указания

Остальные винты, шасси	M6	10 Нм (7,4 фнт.фт)

- Подключить положительный кабель ❸ к аккумуляторной батарее.

  Руководящие указания

Винт, клемма аккумулятора	M5	2.5 Нм (1.84 фнт.фт)

  - Закрыть положительную клемму крышкой ❼.
  - Подключить отрицательный кабель ❹ к аккумуляторной батарее.

Между винтами ❺ и кабельными наконечниками ❻ должны быть установлены контактные диски Ⓐ, при этом зажимы должны быть направлены к клемме аккумуляторной батареи

Заключительные работы

- Установить сиденье (📖 стр. 61)

15.3 Подзарядка аккумуляторной батареи 🔧 (Все модели 250/300, XC-W US, XC-W Six Days US)

Предупреждение

Угроза загрязнения окружающей среды В аккумуляторной батарее содержатся элементы, вредные для окружающей среды.

- Не выбрасывать аккумуляторные батареи вместе с домашним мусором.
- Следует сдать аккумуляторную батарею в пункт приема утильсырья, который принимает бывшие в употреблении аккумуляторные батареи.

Предупреждение

Угроза загрязнения окружающей среды Попадание вредных веществ в окружающую среду наносит серьезный экологический вред.

– Масло, консистентную смазку, фильтры, топливо, очистители, тормозную жидкость и пр. следует утилизировать в соответствии с предписанными правилами.

Примечание

Даже когда на аккумуляторную батарею нет нагрузки, она постепенно разряжается.

Уровень заряженности и способ зарядки очень важны для обеспечения длительного срока службы аккумуляторной батареи.

Быстрая подзарядка большим зарядным током сокращает срок службы аккумуляторной батареи.

Если аккумуляторная батарея разрядится от многократного пуска, ее необходимо немедленно зарядить.

Подготовительные работы

- Отключить всех потребителей электроэнергии и заглушить двигатель.
- Снять сиденье (📖 стр. 61)
- Снять аккумулятор 🔧 (📖 стр. 90)

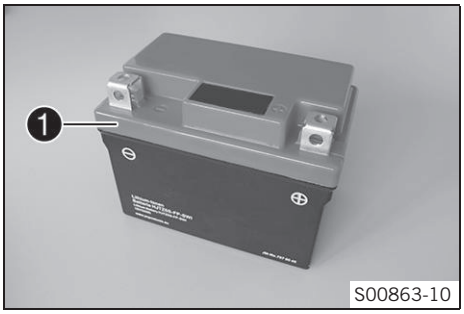

Основные работы
(XC-W US, XC-W Six Days US, все модели 250/300 EU/AU/US)

Предупреждение
Риск травмы Аккумуляторные батареи содержат вредные вещества.
- Хранить аккумуляторные батареи необходимо в месте, недоступном для детей.
- Не допускать искр или открытого пламени возле аккумуляторной батареи.
- Заряжать батареи только в хорошо проветриваемых местах.
- Соблюдать минимальное расстояние до горючих материалов во время зарядки.
  Минимальное расстояние 1 м (3 фута)
- Не разрешается заряжать сильно разряженные батареи, если их заряд ниже минимального напряжения.
  Минимальное напряжение до начала зарядки - 9 В
- Батареи с напряжением ниже минимально допустимого должны быть надлежащим образом утилизированы.

- Проверить напряжение аккумуляторной батареи.

» Напряжение аккумуляторной батареи: < 9 В
- При таком напряжении не заряжать аккумулятор.
- Заменить батарею и утилизировать старый аккумулятор надлежащим образом.

» Если напряжение аккумулятора соответствует норме:
Напряжение аккумуляторной батареи: ≥ 9 В
- Зарядить аккумуляторную батарею.
  Руководящие указания

Максимальное напряжение зарядки	14,4 В
Максимальный ток зарядки	3,0 А
Максимальное время зарядки	12 часов
Если мотоцикл не эксплуатируется, аккумуляторную батареюнеобходимо регулярно заряжать	интервал - 6 месяцев
Идеальная температура хранения и зарядки литий-ионной аккумуляторной батареи	от 10 до 20 °C (50-68 °F)

Примечание
Превышение тока, напряжения и времени зарядки приведет к разрушению аккумуляторной батареи.
Если аккумуляторную батарею оставить в разряженном состоянии на длительное время, она переразрядится и сульфатируется, что приведет к ее выходу из строя.
Аккумуляторная батарея не требует обслуживания.
Не снимать крышку ❶.

- Подсоединить к аккумуляторной батарее зарядное устройство. Включить зарядное устройство.

Зарядное устройство для аккумуляторной батареи (58429074000)

Время зарядки может быть больше при низких температурах.
Это зарядное устройство не походит для непрерывной подзарядки литий-ионных аккумуляторных батарей.

- После зарядки отключить зарядное устройство. Отсоединить аккумуляторную батарею.

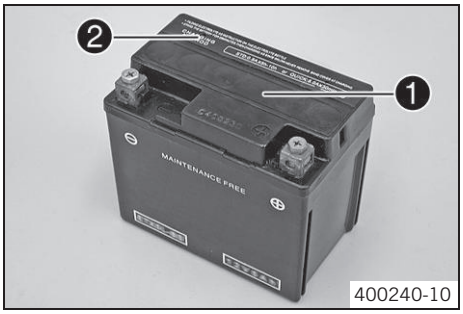

(300 EXC BR)

Предупреждение

Риск травмы Кислота и газы аккумуляторной батареи вызывают сильные химические ожоги.

- Хранить аккумуляторные батареи необходимо в месте, недоступном для детей.
- При обращении с тормозной жидкостью пользоваться защитной одеждой и очками.
- Избегать контакта с кислотой и газами аккумуляторной батареи.
- Не допускать искр или открытого пламени возле аккумуляторной батареи. - Заряжать батареи только в хорошо проветриваемых местах.
- В случае контакта с кожей промыть пораженный участок большим количеством воды. Если кислота аккумуляторной батареи попадет в глаза, промывать водой в течение не менее 15 минут и обратиться к врачу.

- Подсоединить к аккумуляторной батарее зарядное устройство. Включить зарядное устройство.

Зарядное устройство для аккумуляторной батареи (58429074000)

Зарядное устройство также можно использовать для тестирования потенциала разомкнутой цепи и пускового потенциала аккумуляторной батареи, а также для проверки генератора. Используя данное устройство, невозможно допустить перезарядку аккумуляторной батареи.

Примечание

Если превысить ток, напряжение и время зарядки, электролит выйдет через предохранительные клапаны. В результате снизится емкость аккумуляторной батареи.

Если аккумуляторную батарею оставить в разряженном состоянии на длительное время, она переразрядится и сульфатируется, что приведет к ее разрушению.

Аккумуляторная батарея не требует обслуживания. Уровень кислоты в ней проверять не нужно.

Не снимать крышку ❶.

Заряжать батарею максимально до 10% от величины емкости, указанной на корпусе аккумулятора ❷.

- После зарядки отключить зарядное устройство. Отсоединить аккумуляторную батарею.

Руководящие указания

Ток, напряжение и время зарядки нельзя превышать	
Если мотоцикл не эксплуатируется, аккумуляторную батареюнеобходимо регулярно заряжать	интервал - 3 месяцев

Заключительные работы

- Установить аккумулятор. 🔧 (📖 стр. 91)
- Установить сиденье. (📖 стр. 61)

15.4 Замена главного плавкого предохранителя (Все модели 250/300, XC-W US, XC-W Six Days US)

Предупреждение

Опасность возгорания При использовании неподходящих предохранителей может произойти перегрузка электроцепи.

- Следует применять только предохранители, рассчитанные на определенную силу тока.
- Запрещено ремонтировать перегоревший предохранитель или шунтировать контакты его гнезда.

Примечание

Главный предохранитель осуществляет защиту всех энергопотребителей транспортного средства. Он расположен в корпусе реле стартера под крышкой корпуса воздушного фильтра.

Подготовительные работы

- Отключить всех потребителей электроэнергии и заглушить двигатель.
- Снять сиденье (📖 стр. 61)

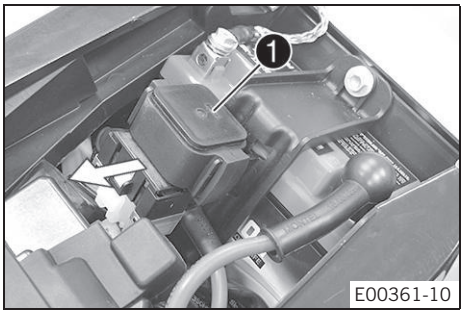

Основные работы

- Извлечь реле стартера ❶ из держателя.

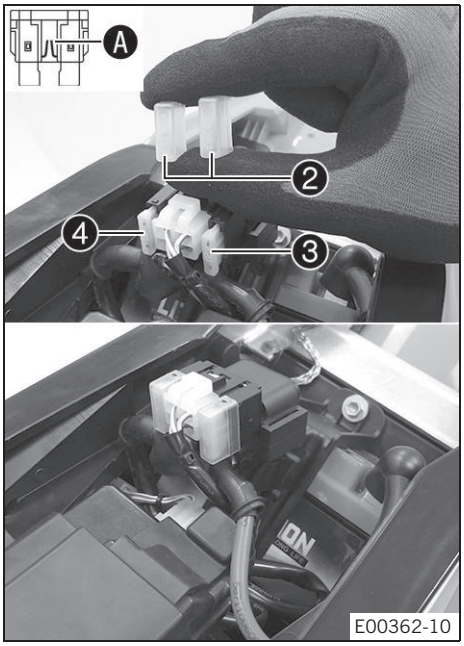

- Снять защитные колпачки ❷.
- Снять неисправный главный предохранитель ❸.

> **Примечание**
> Непригодность предохранителя определяется по перегоранию его соединителя Ⓐ.
> Запасной плавкий предохранитель ❹ расположен в реле стартера.

- Установить новый главный предохранитель.

Предохранитель (58011109110) (📖 стр. 126)

- Убедиться в том, что электрическое оборудование функционирует надлежащим образом.

> **Рекомендации**
> Вставить запасной предохранитель так, чтобы он был доступен в случае необходимости.

- Установить защитные колпачки.
- Установить реле стартера в кронштейн и выполнить прокладку кабеля.

Заключительные работы

- Установить сиденье. (📖 стр. 61)

15.5 Демонтаж защитной крышки передней фары вместе с фарой

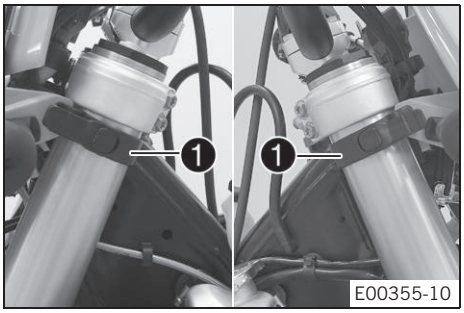

- Отключить всех потребителей электроэнергии и заглушить двигатель.
- Отсоединить тормозную магистраль и жгут проводов от защитной крышки фары.
- Ослабить резиновые хомуты ❶. Поднять защитную крышку и наклонить ее вперед.

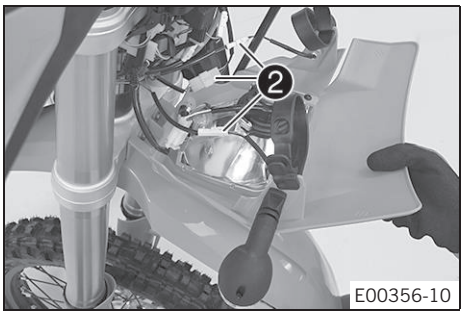

(Все модели EXC/EXC Six Days)

- Отсоединить штепсельные разъемы ❷ и снять защитную крышку с фарой.

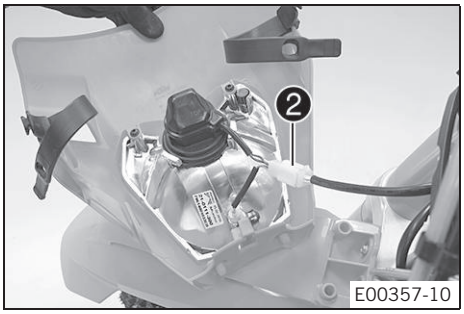

(Все модели XC-W/XC-W Six Days)

- Отсоединить штепсельные разъемы ❷ и снять защитную крышку с фарой.

15.6 Установка защитной крышки передней фары вместе с фарой

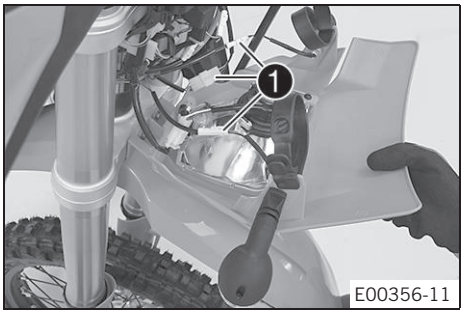

Основные работы

(Все модели EXC/EXC Six Days)

- Подключить штепсельные разъемы ❶.

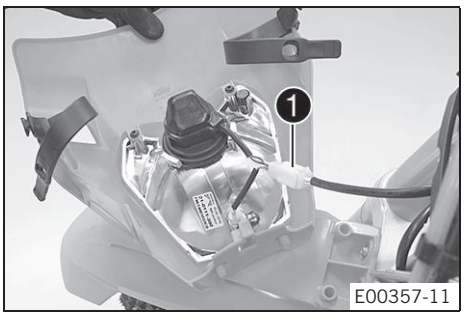

(Все модели XC-W/XC-W Six Days)

- Подключить штепсельный разъем ❶.

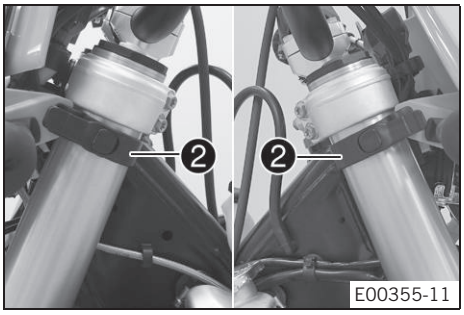

- Установить защитную крышку фары и закрепить ее резиновыми хомутами ❷.
  - ✓ Убедиться, что монтажные выступы вошли в зацепление с крылом.
- Установить тормозную магистраль и жгут проводов на направляющую тормозной магистрали.

Заключительные работы

- Проверить настройку фары. (📖 стр. 97)

15.7 Замена лампы передней фары

Примечание

Повреждение отражателя Снижение яркости освещения.

- При нагреве смазка с лампы испаряется и оседает на отражателе. Перед установкой необходимо очистить лампу и не допускать попадания на нее смазки.

Подготовительные работы

- Снять защитную крышку передней фары вместе с фарой. (📖 стр. 94)

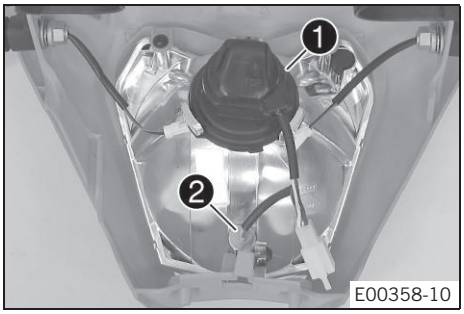

- Повернуть защитный колпачок ❶ вместе с гнездом лампы против часовой стрелки до упора и снять его.
- Извлечь гнездо лампы стояночного света ❷ из отражателя.

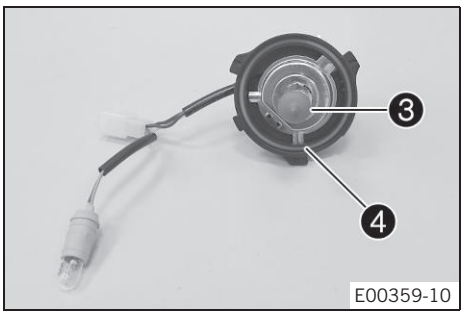

- Снять лампу фары ❸.
- Вставить новую лампу фары.

Фара (HS1/гнездо BX43t) (📖 стр. 126)

- Вставить защитный колпачок вместе с гнездом лампы в отражатель и повернуть до упора по часовой стрелке.

Примечание
Убедиться в том, что уплотнительное кольцо ❹ правильно установлено.

- Вставить гнездо лампы стояночного света в отражатель.

Заключительные работы

- Установить на место защитную крышку фары с фарой. (📖 стр. 95)
- Проверить настройку фары. (📖 стр. 97)

15.8 Замена лампы сигнала поворота (Все модели EXC/EXC Six Days)

Примечание

Повреждение отражателя Снижение яркости освещения.

- При нагреве смазка с лампы испаряется и оседает на отражателе. Перед установкой необходимо очистить лампу и не допускать попадания на нее смазки.

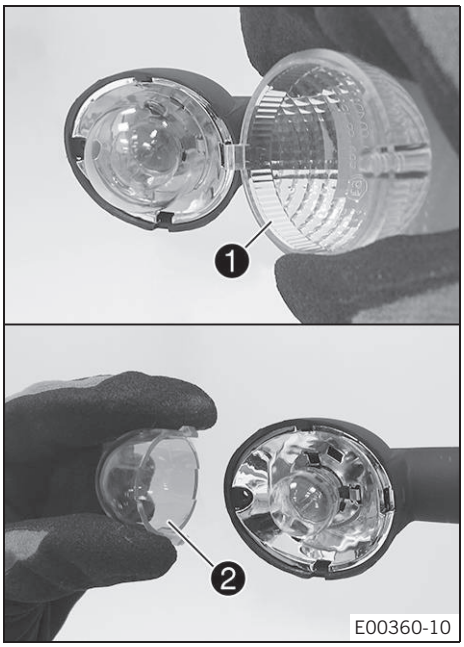

Основные работы

– Снять винт, расположенный сзади на корпусе сигнала поворота.
– Осторожно снять стекло сигнала указателя поворота ❶.
– Слегка нажать на оранжевую крышку ❷ в области крепления и вынуть ее.
– Слегка вдавить лампу сигнала поворота в патрон, повернуть ее против часовой стрелки примерно на 30° и вынуть из патрона.

Примечание
Не касаться пальцами отражателя и предохранять его от смазки.

- Осторожно вдавить новую лампу в патрон и повернуть ее по часовой стрелке до упора.

Сигнал поворота (R10W / патрон BA15s) (📖 стр. 126)

- Установить оранжевую крышку.
- Установить стекло указателя поворота.
- Вставить винт и повернуть его сначала против часовой стрелки так, чтобы он с небольшим рывком вошел в зацепление с резьбой. Слегка затянуть винт.

Заключительные работы

- Проверить надлежащее функционирование системы сигналов поворота.

15.9 Проверка настройки передней фары

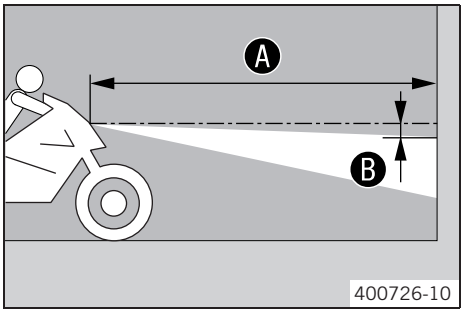

- Ровно расположить транспортное средство на горизонтальной поверхности перед светлой стеной и сделать отметку на высоте центра передней фары ближнего света.
- Сделать другую отметку на расстоянии B под первой отметкой.
  Руководящие указания

Расстояние B	5 см (2 дюйма)

- Установить транспортное средство вертикально на расстоянии A от стены.
  Руководящие указания

Расстояние A	5 м (16 футов)

– Водитель должен сесть на мотоцикл.
– Включить ближний свет.
– Проверить настройку передней фары.

Граница между светом и тенью должна находиться точно на нижней отметке для мотоцикла с водителем.

» Если граница света–тени не соответствует техническим требованиям:
  - Отрегулировать световой диапазон передней фары. (стр. 97)

15.10 Регулировка диапазона передней фары

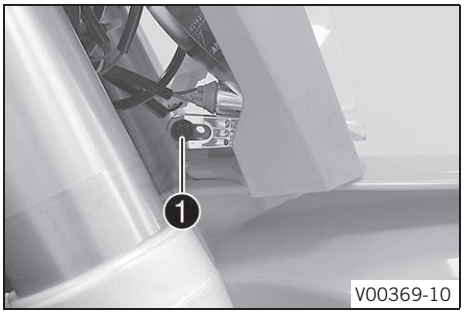

Подготовительные работы

- Проверить настройку передней фары. (стр. 97)

Основные работы

- Ослабить винт 1.
- Поворачивая фару, отрегулировать направление луча.
  Руководящие указания

Граница между светом и тенью должна находиться точно на нижней отметке для мотоцикла с водителем (отметка делается согласно указаниям в разделе: Проверка настройки передней фары).

Примечание
При наличии груза может потребоваться корректировка направленности луча.

- Затянуть винт 1.

15.11 Замена батареи спидометра

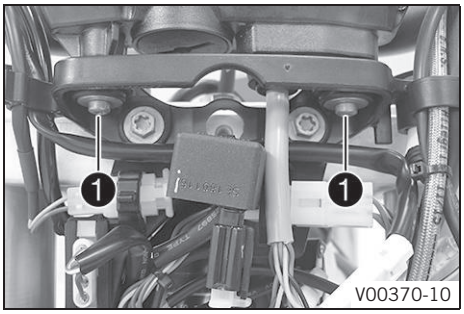

Подготовительные работы

- Снять защитную крышку фары с фарой. (стр. 94)

Основные работы

- Вывернуть винты 1.
- Потянуть спидометр вверх и извлечь из кронштейна.

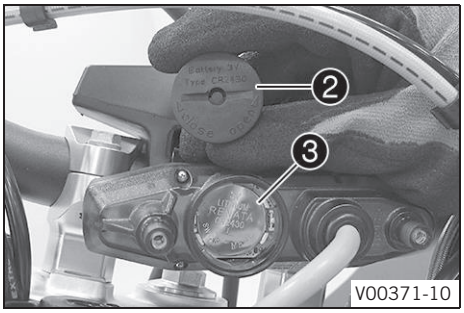

- С помощью монеты повернуть до упора защитную крышку 2 против часовой стрелки и снять ее.
- Извлечь батарею спидометра 3.
- Вставить новую батарею маркировкой вверх.

Батарея спидометра (CR 2430) (стр. 126)

– Убедиться в том, что уплотнительное кольцо защитной крышки правильно установлено.

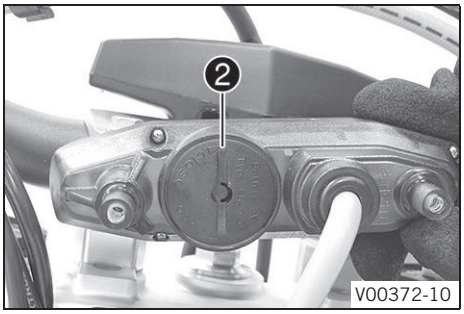

- Установить на место защитную крышку ❷ и с помощью монеты повернуть ее до упора по часовой стрелке.
- Нажать любую кнопку на спидометре.
  ✓ Происходит включение спидометра.
- Установить спидометр в кронштейн.
- Установить и затянуть винты с шайбами.

Заключительные работы

- Установить на место защитную крышку фары и фару. (📖 стр. 95)
- Проверить настройку фары. (📖 стр. 97)
- Выставить километры или мили. (📖 стр. 20)
- Отрегулировать функции спидометра. (📖 стр. 21)
- Настроить часы. (📖 стр. 21)

16.1 Система охлаждения

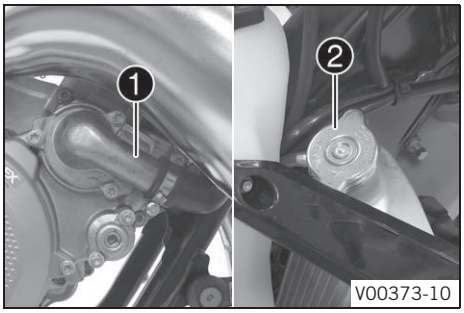

(Все модели 125/150)

Водяной насос ❶ в двигателе обеспечивает циркуляцию охлаждающей жидкости.
Давление в системе охлаждения, возникающее в результате нагрева, регулируется клапаном в крышке радиатора ❷. За счет этого обеспечивается бесперебойная работа двигателя при достижении охлаждающей жидкостью указанной температуры.

120 °C (248 °F)

Охлаждение осуществляется за счет обдува потоком воздуха.
Чем ниже скорость, тем ниже охлаждающий эффект. Загрязнение пластин радиатора также снижает охлаждающий эффект.

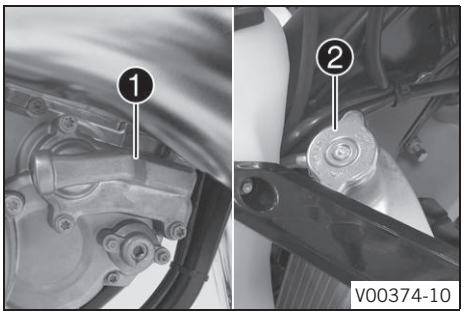

(Все модели 250/300)

Водяной насос ❶ в двигателе обеспечивает циркуляцию охлаждающей жидкости.
Давление в системе охлаждения, возникающее в результате нагрева, регулируется клапаном в крышке радиатора ❷. За счет этого обеспечивается бесперебойная работа двигателя при достижении охлаждающей жидкостью указанной температуры.

120 °C (248 °F)

Охлаждение осуществляется за счет обдува потоком воздуха.
Чем ниже скорость, тем ниже охлаждающий эффект. Загрязнение пластин радиатора также снижает охлаждающий эффект.

16.2 Проверка уровня антифриза и охладителя

Предупреждение

Опасность получения ожогов Во время эксплуатации мотоцикла охлаждающая жидкость нагревается до чрезвычайно высокой температуры и находится под высоким давлением.

- Не открывать радиатор, шланги радиатора или другие компоненты системы охлаждения, если двигатель или система охлаждения имеют рабочую температуру.
- Перед открытием радиатора, шлангов радиатора или других компонентов системы охлаждения необходимо дать двигателю и системе охлаждения остыть.
- В случае ожога немедленно промыть пораженный участок теплой водой.

Предупреждение

Опасность отравления Охлаждающая жидкость ядовита и представляет опасность для здоровья.

- Хранить охлаждающую жидкость необходимо в месте, недоступном для детей.
- Избегать контакта охладителя с кожей, глазами и одеждой.
- В случае попадания охладителя в желудочно-кишечный тракт необходимо немедленно обратиться к врачу.
- Пораженные участки кожи сразу же промыть большим количеством воды.
- Если охладитель попадет в глаза, немедленно промыть водой и обратиться к врачу.
- Одежду, на которую попал охладитель, следует сменить.

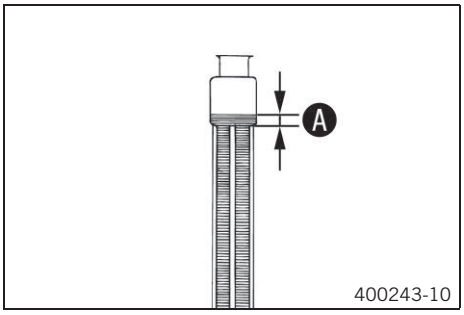

Условие

Двигатель должен быть холодным.

- Поставить мотоцикл вертикально на горизонтальной поверхности.
- Снять крышку радиатора.
- Проверить охладитель-антифриз.

От -25 до -45 °C (от -13 до -49 °F)

» Если охладитель-антифриз не соответствует установленным требованиям:
  - Откорректировать охладитель-антифриз.

- Проверить уровень охлаждающей жидкости в радиаторе.

Уровень охлаждающей жидкости Ⓐ должен располагаться над ребрами радиатора.	10 мм (0,39 дюйма)

» Если уровень охлаждающей жидкости не соответствует норме:
  - Откорректировать уровень охладителя.

Охладитель (📖 стр. 139)

- Установить крышку радиатора.

16.3 Проверка уровня охлаждающей жидкости

Предупреждение

Опасность получения ожогов Во время эксплуатации мотоцикла охлаждающая жидкость нагревается до чрезвычайно высокой температуры и находится под высоким давлением.

- Не открывать радиатор, шланги радиатора или другие компоненты системы охлаждения, если двигатель или система охлаждения имеют рабочую температуру.
- Перед открытием радиатора, шлангов радиатора или других компонентов системы охлаждения необходимо дать двигателю и системе охлаждения остыть.
- В случае ожога немедленно промыть пораженный участок теплой водой.

Предупреждение

Опасность отравления Охлаждающая жидкость ядовита и представляет опасность для здоровья.

- Хранить охлаждающую жидкость необходимо в месте, недоступном для детей.
- Избегать контакта охладителя с кожей, глазами и одеждой.
- В случае попадания охладителя в желудочно-кишечный тракт необходимо немедленно обратиться к врачу.
- Пораженные участки кожи сразу же промыть большим количеством воды.
- Если охладитель попадет в глаза, немедленно промыть водой и обратиться к врачу.
- Одежду, на которую попал охладитель, следует сменить.

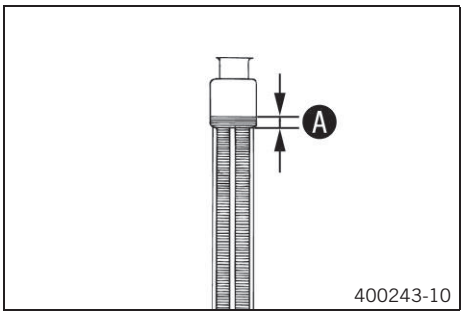

Условие

Двигатель должен быть холодным.

- Поставить мотоцикл вертикально на горизонтальной поверхности.
- Снять крышку радиатора.
- Проверить уровень охлаждающей жидкости в радиаторе.

Уровень охлаждающей жидкости A должен располагаться над ребрами радиатора.	10 мм (0,39 дюйма)

» Если уровень охлаждающей жидкости не соответствует норме:
  - Откорректировать уровень охладителя.

Охладитель (стр. 139)

- Установить крышку радиатора.

16.4 Слив охладителя

Предупреждение

Опасность получения ожогов Во время эксплуатации мотоцикла охлаждающая жидкость нагревается до чрезвычайно высокой температуры и находится под высоким давлением.

- Не открывать радиатор, шланги радиатора или другие компоненты системы охлаждения, если двигатель или система охлаждения имеют рабочую температуру.
- Перед открытием радиатора, шлангов радиатора или других компонентов системы охлаждения необходимо дать двигателю и системе охлаждения остыть.
- В случае ожога немедленно промыть пораженный участок теплой водой.

Предупреждение

Опасность отравления Охлаждающая жидкость ядовита и представляет опасность для здоровья.

- Хранить охлаждающую жидкость необходимо в месте, недоступном для детей.
- Избегать контакта охладителя с кожей, глазами и одеждой.
- В случае попадания охладителя в желудочно-кишечный тракт необходимо немедленно обратиться к врачу.
- Пораженные участки кожи сразу же промыть большим количеством воды.
- Если охладитель попадет в глаза, немедленно промыть водой и обратиться к врачу.
- Одежду, на которую попал охладитель, следует сменить.

Условие

Двигатель должен быть холодным.

- Поставить мотоцикл вертикально.

- Подставить под крышку водяного насоса подходящую емкость.

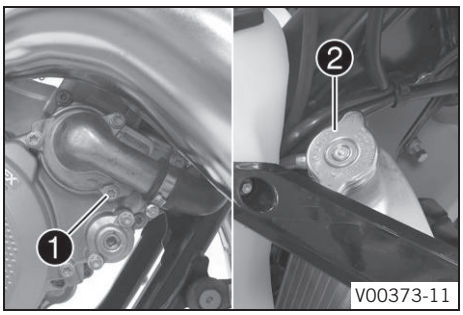

(Все модели 125/150)

- Отвернуть винт ❶. Снять крышку радиатора ❷.
- Полностью слить охлаждающую жидкость.
- Установить винт ❶ с новым уплотнительным кольцом и затянуть его.

  Руководящие указания

Сливная пробка крышки водяного насоса	M6	10 Нм (5,9 фнт.фт)

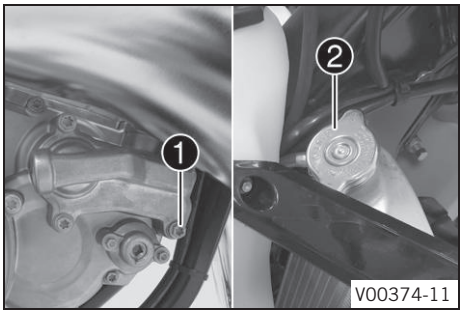

(Все модели 250/300)

- Отвернуть винт ❶. Снять крышку радиатора ❷.
- Полностью слить охлаждающую жидкость.
- Установить винт ❶ с новым уплотнительным кольцом и затянуть его.

  Руководящие указания

Винт, крышка водяного насоса	M6	10 Нм (7,4 фнт.фт)

16.5 Заполнение системы охлаждения охладителем

Предупреждение

Опасность отравления Охлаждающая жидкость ядовита и представляет опасность для здоровья.

- Хранить охлаждающую жидкость необходимо в месте, недоступном для детей.
- Избегать контакта охладителя с кожей, глазами и одеждой.
- В случае попадания охладителя в желудочно-кишечный тракт необходимо немедленно обратиться к врачу.
- Пораженные участки кожи сразу же промыть большим количеством воды.
- Если охладитель попадет в глаза, немедленно промыть водой и обратиться к врачу.
- Одежду, на которую попал охладитель, следует сменить.

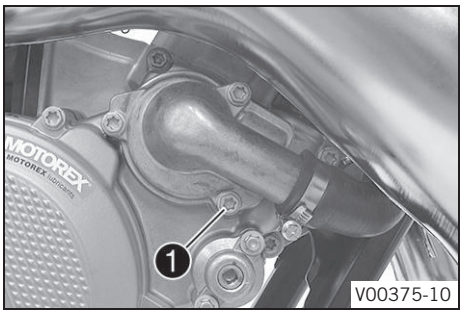

(Все модели 125/150)

- Убедиться, что винт ❶ затянут.
- Поставить мотоцикл вертикально.
- Полностью заполнить радиатор охлаждающей жидкостью.

Охлаждающая жидкость (📖 стр. 139)

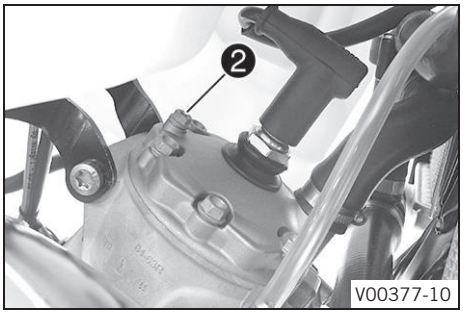

- Отвинчивать винт ❷ до тех пор, пока не начнет выходить охладитель, не содержащий пузырьков.
- Установить и затянуть винт ❷.

  Руководящие указания

Прокачной винт на головке цилиндра	M6	10 Нм (5,9 фнт.фт)

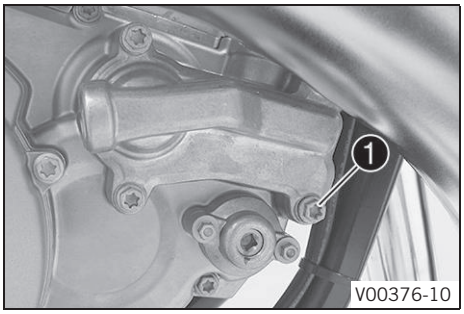

(Все модели 250/300)

- Убедиться, что винт ❶ затянут.
- Поставить мотоцикл вертикально.
- Полностью заполнить радиатор охлаждающей жидкостью.

Охлаждающая жидкость (📖 стр. 139)

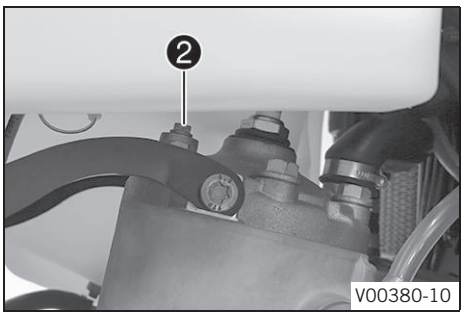

- Отвинчивать винт ❷ до тех пор, пока не начнет выходить охладитель, не содержащий пузырьков.
- Установить и затянуть винт ❷.

  Руководящие указания

Прокачной винт на головке цилиндра	M6	10 Нм (5,9 фнт.фт)

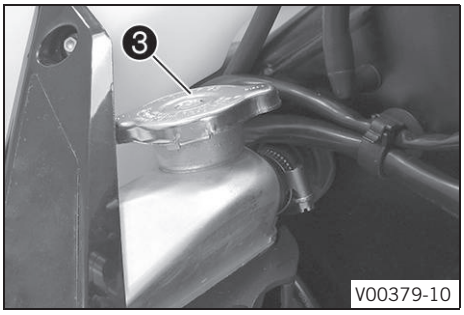

- Полностью заполнить радиатор охлаждающей жидкостью.

Охлаждающая жидкость (📖 стр. 139)

- Установить на место крышку радиатора ❸.

Опасность

Опасность отравления Выхлопные газы ядовиты, и их вдыхание может привести к потере сознания и/или смерти.

- При работающем двигателе всегда следует проверять, имеется ли достаточная вентиляция.
- Не запускать и не эксплуатировать двигатель в закрытом пространстве без наличия эффективной системы вытяжки отработавших газов.

- Необходимо дать двигателю прогреться и снова остыть.

Заключительные работы

- Проверить уровень охлаждающей жидкости. (📖 стр. 100)

17.1 Проверка свободного хода троса акселератора

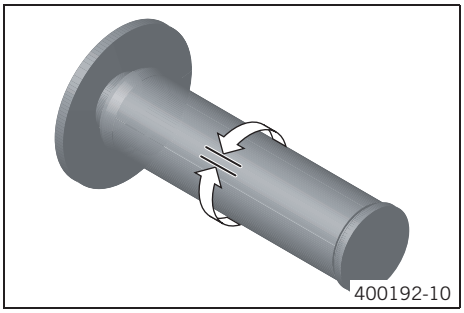

- Проверить плавность работы ручки акселератора.
- Установить руль в положение, соответствующее прямолинейному движению. Повернуть ручку акселератора назад и вперед, чтобы определить свободный ход троса акселератора.

Свободный ход троса акселератора	от 3 до 5 мм (0,12- 0,2 дюйма)

» Если свободный ход троса акселератора не соответствует норме:
  - Отрегулировать свободный ход троса акселератора. 🔧 (📖 стр. 103)

Опасность
Опасность отравления Выхлопные газы ядовиты, и их вдыхание может привести к потере сознания и/или смерти.
- При работающем двигателе всегда следует проверять, имеется ли достаточная вентиляция.
- Не запускать и не эксплуатировать двигатель в закрытом пространстве без наличия эффективной системы вытяжки отработавших газов.

- Запустить двигатель в режиме холостого хода. Повернуть руль из одного крайнего положения в другое.

Обороты холостого хода не должны изменяться.

» Если обороты холостого хода меняются:
  - Отрегулировать свободный ход троса акселератора. 🔧 (📖 стр. 103)

17.2 Регулировка свободного хода троса акселератора 🔧

Примечание
Если правильное расположение тросов акселератора уже обеспечено, то необходимость в снятии топливного бака отсутствует.

Подготовительные работы
- Снять сиденье. (📖 стр. 61)
- Снять топливный бак. 🔧 (📖 стр. 66)
- Проверить прокладку троса акселератора. (📖 стр. 72)

Основные работы

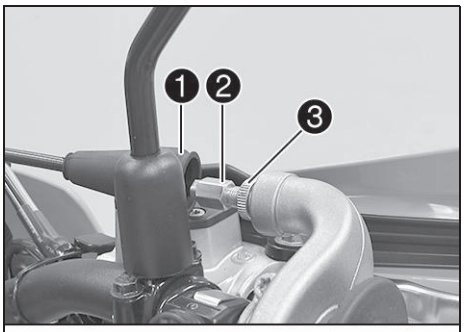

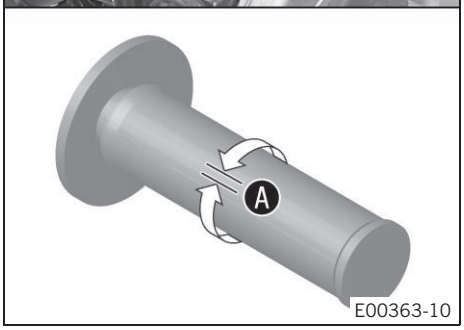

- Установить руль в прямое положение.
- Сдвинуть назад втулку ❶.
- Убедиться, что втулка троса акселератора вставлена до упора в цилиндрический регулятор ❷.
- Ослабить гайку ❸.
- Повернуть цилиндрический регулятор ❷ так, чтобы трос акселератора Ⓐ имел свободный ход на ручке акселератора.
  Руководящие указания

Свободный ход троса акселератора	3- 5 мм (0,12- 0,2 дюйма)

- Затянуть гайку ❸.
- Сдвинуть втулку ❶ вперед.

Заключительные работы
- Проверить плавность работы ручки акселератора.
- Установить топливный бак. 🔧 (📖 стр. 67)
- Установить сиденье. (📖 стр. 61)
- Проверить свободный ход троса акселератора. (📖 стр. 103)

17.3 Настройка карбюратора

Влияние настроек карбюратора

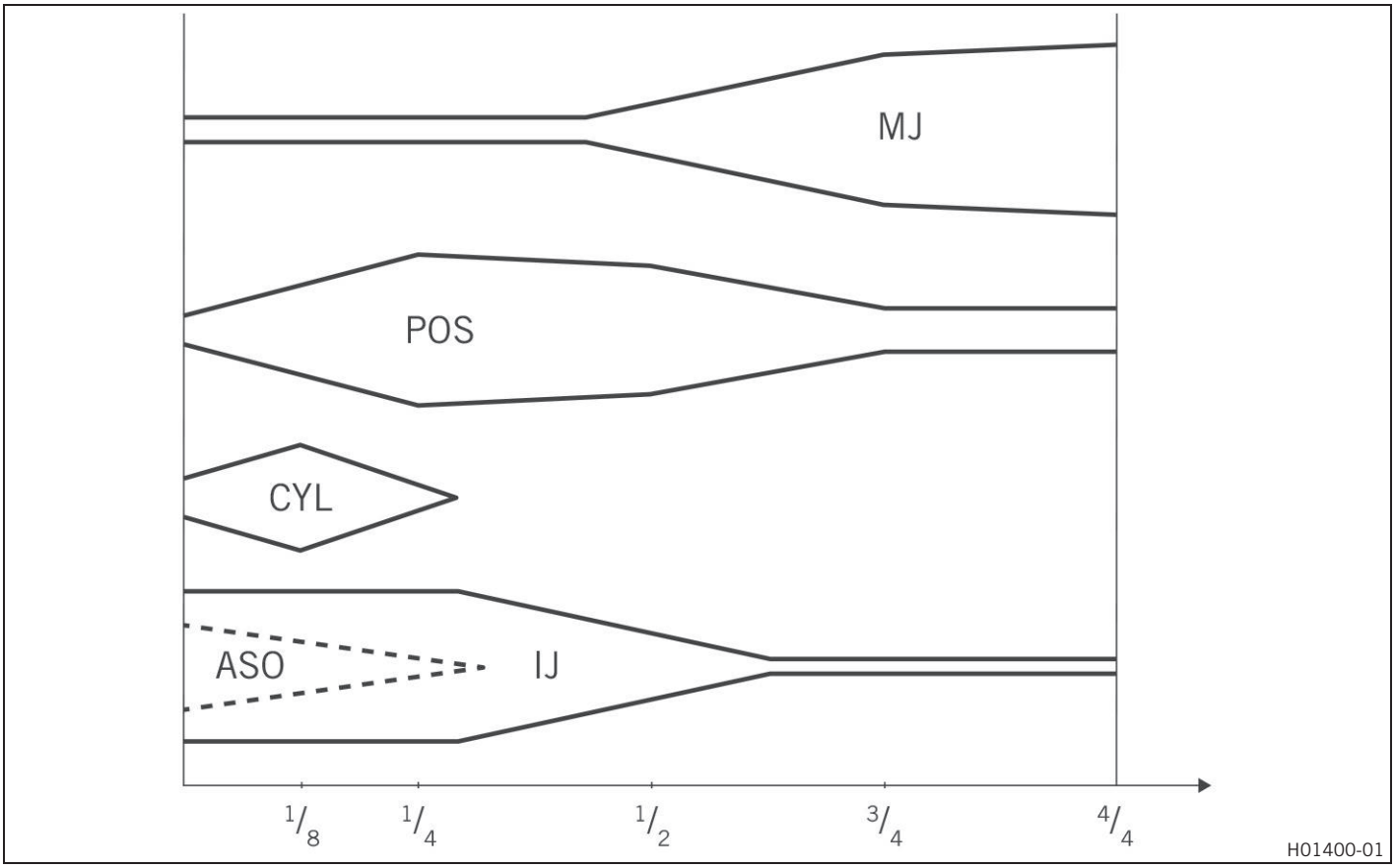

Различные компоненты карбюратора должны быть настроены как относительно друг друга, так и с учетом предполагаемого использования.

Главный жиклёр MJ

Влияние главного жиклёра особенно ощутимо при полностью открытой дроссельной заслонке (полный газ).

Если после короткой езды с полностью открытой дроссельной заслонкой (полный газ) изолятор новой свечи зажигания становится светлым или белым, или если двигатель начинает стучать, следует установить больший по размеру главный жиклёр. Если изолятор становится темно-коричневым или покрывается сажей, необходимо использовать меньший по размеру главный жиклёр.

Положение иглы POS

Положение иглы оказывает самое сильное влияние в среднем диапазоне дроссельной заслонки.

Если при выходе двигателя на режим с не полностью открытой дроссельной заслонкой двигатель начинает захлебываться, необходимо опустить иглу жиклёра на одно деление. Если наблюдается стук в двигателе, особенно при наборе максимума оборотов, иглу жиклёра следует поднять.

Цилиндрическая часть иглы CYL

Цилиндрическая часть иглы оказывает самое сильное влияние, когда дроссельная заслонка почти закрыта.

Жиклёр холостого хода IJ

Жиклёр холостого хода оказывает самое сильное влияние в диапазоне от нижнего до среднего положения дроссельной заслонки.

Если двигатель захлебывается в режиме холостого хода или при наборе оборотов с не полностью открытой дроссельной заслонкой, следует использовать меньший по размеру жиклёр холостого хода. Если в этом диапазоне мощности двигатель стучит, следует использовать больший по размеру жиклёр холостого хода.

Открытое положение винта регулировки подачи воздуха в режиме холостого хода ASO

Винт регулировки подачи воздуха в режиме холостого хода оказывает самое сильное влияние в холостом режиме.

Влияние регулировки дроссельной заслонки

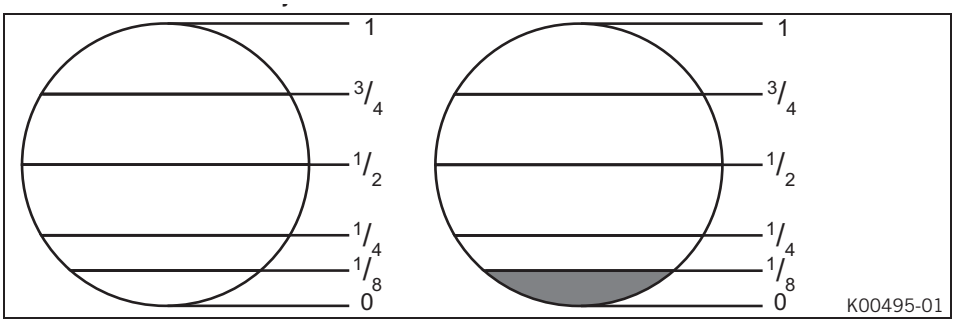

Жиклёр холостого хода оказывает самое сильное влияние при закрытом положении дроссельной заслонки. Первая цилиндрическая часть иглы и положение зажима оказывают лишь минимальное влияние.

Когда дроссельная заслонка открыта на 1/8, первая цилиндрическая часть иглы, жиклёр холостого хода и положение зажима оказывают самое сильное влияние.

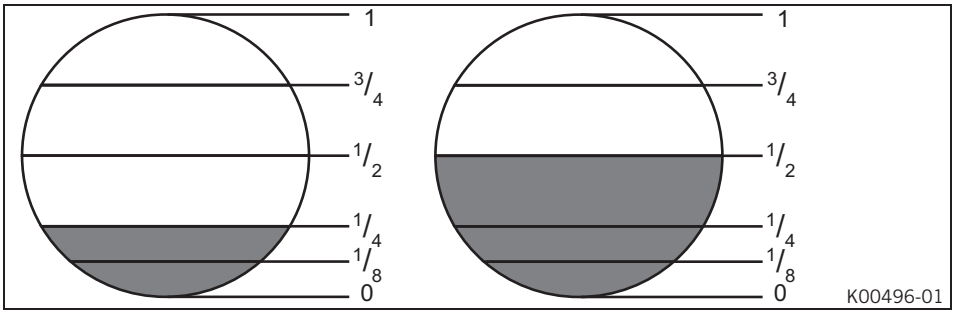

Когда дроссельная заслонка открыта на 1/4, жиклёр холостого хода и положение зажима оказывают самое сильное влияние. Первая цилиндрическая часть иглы оказывает меньшее влияние.
Когда дроссельная заслонка открыта на 1/2, самое сильное влияние оказывает положение иглы. Главный жиклёр и жиклёр холостого хода оказывают лишь минимальное влияние.

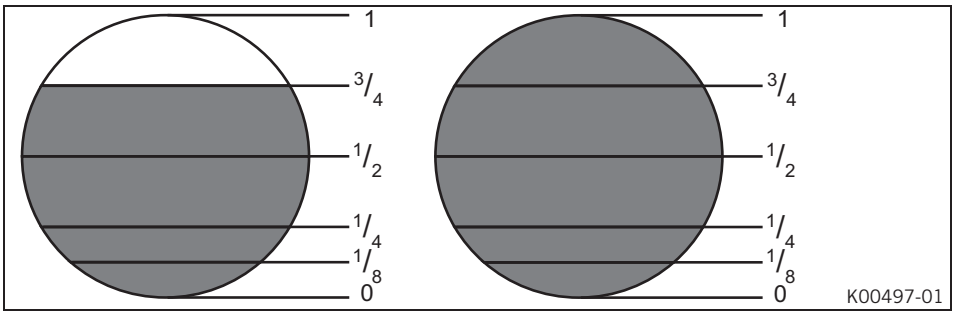

Когда дроссельная заслонка открыта на 3/4, влияние главного жиклёра является максимальным, тогда как положение зажима и жиклёр холостого хода оказывают лишь минимальное влияние.
Когда дроссельная заслонка полностью открыта, влияние главного жиклёра является максимальным, тогда как положение зажима и жиклёр холостого хода оказывают лишь минимальное влияние.

Номенклатура игл

В следующей таблице приведены обозначения имеющихся в наличии игл жиклеров.

	1	2	3	4
A	6BFY42-71	6BFY43-71	6BFY44-71	2,71 мм
B	6BFY42-72	6BFY43-72	6BFY44-72	2.72 мм
C	6BFY42-73	6BFY43-73	6BFY44-73	2.73 мм
D	6BFY42-74	6BFY43-74	6BFY44-74	2.74 мм
E	6BFY42-75	6BFY43-75	6BFY44-75	2.75 мм
F	6BFY42-76	6BFY43-76	6BFY44-76	2.76 мм

402674-01

В столбце **2** приведены иглы для стандартного положения.
В столбце **1** приведены иглы с изменением формы на пол-зажима для создания более «бедной» смеси.
В столбце **3** приведены иглы с изменением формы на пол-зажима для создания более «богатой» смеси.
В столбце **4** приводятся значения диаметра первой цилиндрической части иглы. Чем меньше этот диаметр, тем богаче смесь. Чем диаметр больше, тем смесь беднее. Первая цилиндрическая часть иглы оказывает максимальное влияние при установке наименьшей нагрузки.

Примечание
Игла жиклера, указанная в ячейке **A3** таблицы, соответствует настройке карбюратора для получения максимально обогащенной смеси. Игла жиклера, указанная в ячейке F1, соответствует настройке карбюратора для получения самой бедной смеси. Для каждой модели приводятся оптимальные настройки карбюратора.

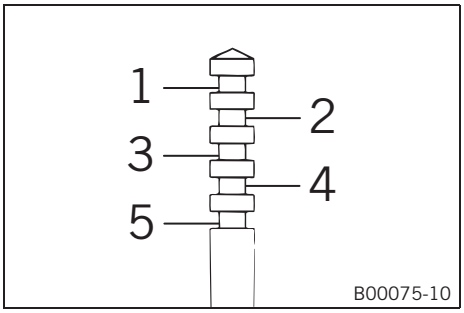

Положение зажима

от 1 до 5	Положение зажима при отсчете сверху

Здесь показаны пять возможных положений зажима.
Настройка карбюратора зависит от определенных условий эксплуатации и окружающей среды.

17.4 Карбюратор - холостой ход

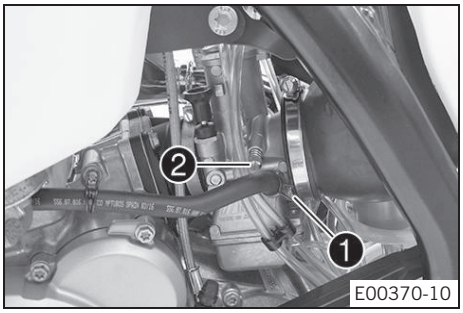

Настройка холостого хода на карбюраторе оказывает большое влияние на режим пуска, стабильность холостых оборотов и характер реагирования на открытие дроссельной заслонки. Это означает, что двигатель с правильно установленными оборотами холостого хода запускается легче, чем двигатель с неверно заданным оборотами.

Примечание
Карбюратор и его компоненты подвержены повышенному износу, вызываемому вибрацией двигателя. Износ может приводить к неправильной работе карбюратора.
Заводская настройка карбюратора устанавливается для следующих значений.

(Все модели EXC/EXC Six Days)

Высота над уровнем моря	от 301 до 750 м (от 988 до 2.461 футов)
Температура окружающей среды	от 16 до 24 °C (61 -75 °F)

Неэтилированный бензин «супер» (октановое число 95), смешанный с 2-тактным моторным маслом (1:60) (стр. 140)

(Все модели XC-W/XC-W Six Days)

Высота над уровнем моря	0 - 300 м (0 - 984 фута)
Температура окружающей среды	16- 24 °C (61 - 75 °F)

Неэтилированный бензин «супер» (октановое число 95), смешанный с 2-тактным моторным маслом (1:60) (стр. 140)

Обороты холостого хода регулируются с помощью винта регулировки ❶.
Топливовоздушная смесь холостого хода настраивается регулировочным винтом подачи воздуха холостого хода ❷.

17.5 Карбюратор – регулировка оборотов холостого хода

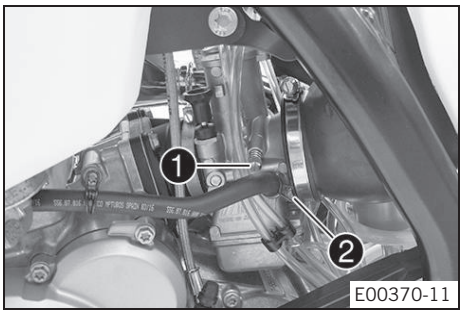

- Завинтить винт регулировки холостого хода ❶ до отказа.
- Повернуть винт регулировки холостого хода на число оборотов, соответствующее определенной базовой настройке.

Примечание
Базовые настройки указываются для соответствующих моделей.

- Дать двигателю поработать до прогрева.
  Руководящие указания

Время прогрева	≥ 5 мин

Опасность
Опасность отравления Выхлопные газы ядовиты, и их вдыхание может привести к потере сознания и/или смерти.
- При работающем двигателе всегда следует проверять, имеется ли достаточная вентиляция.
- Не запускать и не эксплуатировать двигатель в закрытом пространстве без наличия эффективной системы вытяжки отработавших газов.

- Отрегулировать обороты холостого хода с помощью регулировочного винта ❷.
  Руководящие указания

Функция дросселирования деактивирована – Рычаг заслонки полностью задвинут. (стр. 17)	
Обороты холостого хода	1 400-1 500 оборотов в минуту

- Медленно поворачивать винт регулировки холостого хода ❶ по часовой стрелке до момента падения холостых оборотов.
- Заметить это положение и начать медленно поворачивать винт регулировки холостого хода против часовой стрелки до тех пор, пока холостые обороты снова не упадут.
- Найти точку между двумя указанными положениями регулировочного винта, в которой обороты холостого хода будут максимальными.

Примечание
При существенном увеличении частоты вращения снизить холостые обороты до нормального уровня и повторно выполнить описанные выше шаги.
Если описанная процедура не приносит ожидаемого результата, то причина может заключаться в неправильно подобранном жиклёре холостого хода.
Если винт регулировки холостого хода повернут до отказа и при этом обороты двигателя не изменились, следует установить меньший по размеру жиклёр.
После замены жиклёра холостого хода необходимо повторно выполнить регулировку.
После резкого изменения температуры воздуха или высоты необходимо произвести повторную регулировку оборотов холостого хода.

17.6 Штекерный разъем кривой опережения зажигания

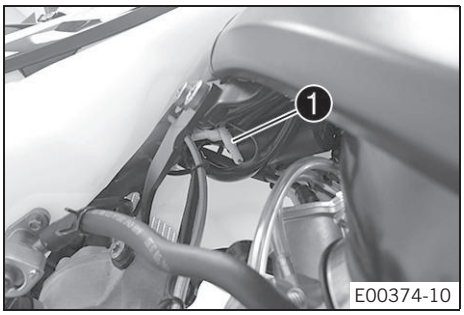

Штекерный разъем ❶ настройки схемы опережения зажигания расположен на раме под топливным баком.

Возможные состояния

- Плавный (комфортный) режим – Штекерный разъем отсоединен для повышения ходовых качеств мотоцикла.
- Рабочий режим – Штекерный разъем подсоединен для достижения высокого к.п.д.

17.7 Изменение кривой опережения зажигания

Изменение кривой опережения зажигания для перехода из рабочего в плавный режим.

- Отсоединить штекерный разъем ❶ настройки схемы опережения зажигания. (Рис. E00374-10 стр. 107)
  - ✓ Плавный режим - улучшение ходовых качеств мотоцикла

Изменение кривой опережения зажигания для перехода из плавного в рабочий режим.

- Подсоединить штекерный разъем ❶ настройки схемы опережения зажигания. (Рис. E00374-10 стр. 107)
  - ✓ Рабочий режим - повышение к.п.д.

17.8 Проверка исходного положения рычага переключения передач

Информация
Во время езды, когда рычаг переключения передач находится в исходном положении, он не должен касаться обуви водителя.
В противном случае трансмиссия будет испытывать чрезмерную нагрузку.

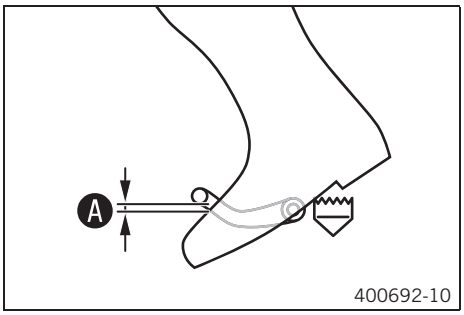

- Сесть на мотоцикл в положение вождения и определить расстояние Ⓐ между верхним краем обуви и рычагом переключения передач.

Зазор между рычагом переключения передач и верхним краем обуви	от 10 до 20 мм (0,39- 0,79 дюйма)

» Если расстояние не соответствует норме:
  - Отрегулировать исходное положение рычага переключения передач. 🔧 (стр. 107)

17.9 Регулировка исходного положения рычага переключения передач 🔧

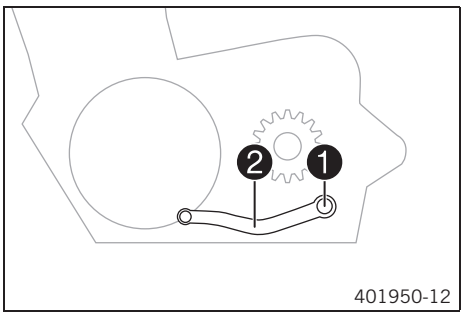

- Отвернуть винт ❶ с шайбами и снять рычаг переключения передач ❷.

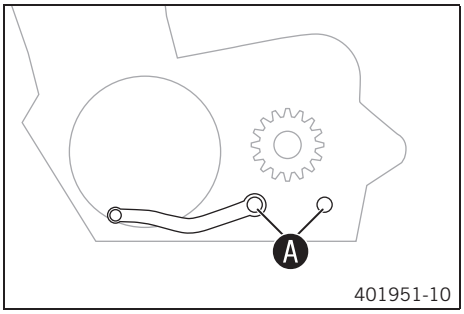

- Очистить зубцы Ⓐ рычага переключения передач и стержень переключения передач.
- Установить рычаг переключения передач на стержень переключения передач в требуемое положение и ввести в зацепление зубцы рычага.

Примечание
Диапазон регулировки ограничен.
Рычаг переключения передач не должен соприкасаться с любыми другими компонентами мотоцикла во время переключения передачи.

- Установить и затянуть винт ❶ с шайбами.
  Руководящие указания

Винт рычага переключения передач (Все модели 125/150)	M6	14 Нм (10,3 фнт.фт)	**Loctite® 243™**
Винт рычага переключения передач (Все модели 250/300)	M6	14 Нм (10,3 фнт.фт)	**Loctite® 243™**

17.10 Характеристики двигателя – вспомогательная пружина

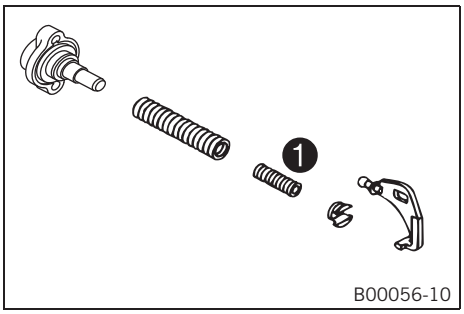

Вспомогательная пружина расположена с правой стороны двигателя под крышкой водяного насоса.

Возможные состояния

- Вспомогательная пружина с зеленой цветовой маркировкой – вспомогательная пружина для более мягкой работы двигателя.
- Вспомогательная пружина с желтой цветовой маркировкой – вспомогательная пружина для более агрессивной, по сравнению с пружиной с зеленой маркировкой, работы двигателя.
- Вспомогательная пружина с синей цветовой маркировкой - вспомогательная пружина для более агрессивной, по сравнению с пружиной с желтой маркировкой, работы двигателя.
- Вспомогательная пружина с красной цветовой маркировкой - вспомогательная пружина для более агрессивной, по сравнению с пружиной с синей маркировкой, работы двигателя.
- Вспомогательная пружина без цветовой маркировки - вспомогательная пружина для изменяющейся характеристики работы двигателя (сначала более агрессивной, чем с пружиной с красной маркировкой, затем более мягкой, чем с той же пружиной).

На характеристики двигателя могут оказывать влияние различные значения величины усилия вспомогательной пружины ❶.

Примечание
В зависимости от модели вспомогательная пружина, установленная при поставке, и другие имеющиеся в наличии вспомогательные пружины могут различаться.

17.11 Характеристики двигателя – установка вспомогательной пружины

Предупреждение
Опасность ожогов Некоторые компоненты транспортного средства очень сильно нагреваются во время работы.
- Запрещается касаться горячих компонентов, таких как выхлопная система, радиатор, двигатель, амортизатор и тормозная система.
- Дать этим компонентам остыть перед началом любых работ с ними.

Подготовительные работы

- Наклонить мотоцикл влево и надежно закрепить его для предотвращения падения.
  Руководящие указания

Угол наклона, прибл.	45°

Основные работы
(Все модели 125/150)

- Вывернуть винты ❶.

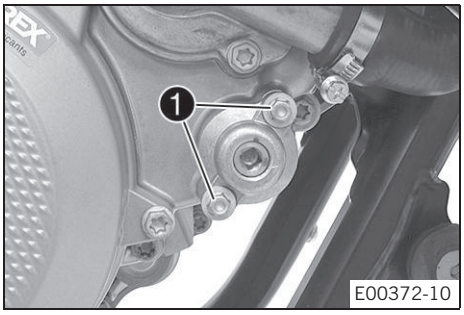

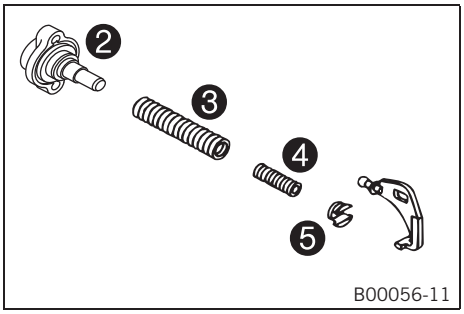

- Извлечь крышку ❷, регулировочную пружину ❸, вспомогательную пружину ❹ и вставку пружины ❺ из кожуха сцепления.
- Вынуть обе пружины из вставки.

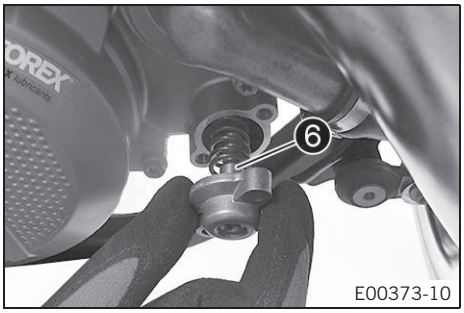

- Установить требуемые вспомогательную пружину (📖 стр. 108) ❹ и регулировочную пружину ❸, вставив их вместе в кожух сцепления.

(125 XC-W EU)

Вспомогательная пружина с желтой маркировкой (54637072300)
Вспомогательная пружина с зеленой маркировкой (54837072100)
Вспомогательная пружина с синей маркировкой (54637072500)

(150 XC-W EU)

Вспомогательная пружина без цветовой маркировки (50437069050)
Вспомогательная пружина с желтой маркировкой (54637072300)

✓ Углубление во вставке пружины ❺ состыковывается с угловым рычагом.

Примечание
Винт ❻ нельзя закручивать, так как это ухудшит характеристики двигателя.

- Проверить уплотнительное кольцо в крышке.
- Установить крышку.
- Установить и затянуть винты.

Руководящие указания

Винт, крышка контроля выхлопа	M5	6 Нм (4,4 фнт.фт)

(Все модели 250/300)

- Вывинтить винты ❶.

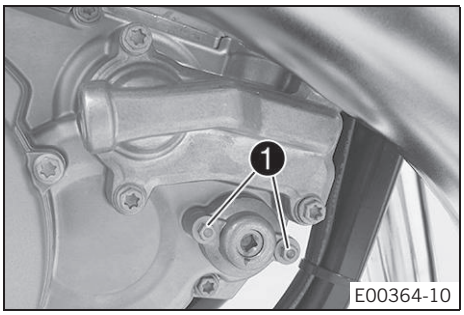

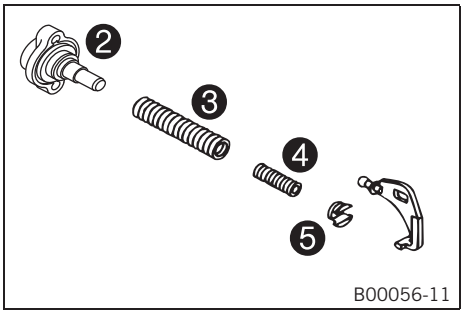

- Извлечь крышку ❷, регулировочную пружину ❸, вспомогательную пружину ❹ и вставку пружины ❺ из кожуха сцепления.
- Вынуть обе пружины из вставки.

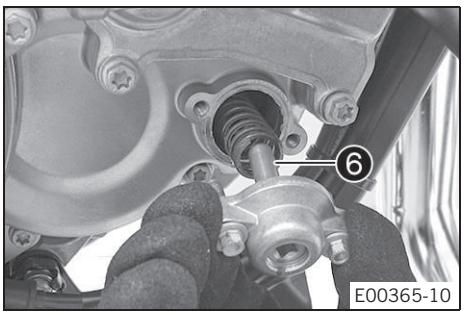

- Установить требуемые вспомогательную пружину (📖 стр. 108) ❹ и регулировочную пружину ❸, вставив их вместе в кожух сцепления.

Вспомогательная пружина с желтой маркировкой (54637072300)
Вспомогательная пружина с зеленой маркировкой (54837072100)
Вспомогательная пружина с красной маркировкой (54837072000)

✓ Углубление во вставке пружины ❺ состыковывается с угловым рычагом.

Примечание

Винт ❻ нельзя закручивать, так как это ухудшит характеристики двигателя.

- Проверить уплотнительное кольцо в крышке.
- Установить крышку.
- Установить и затянуть винты.

Руководящие указания

Винт, крышка контроля выхлопа	M5	6 Нм (4.4 фнт.фт)

18.1 Удаление бензина из поплавковой камеры карбюратора

Опасность

Опасность возгорания Топливо крайне огнеопасно.

При нагревании топливо расширяется и в случае переполнения бака может вылиться из него.

- Нельзя заправлять транспортное средство возле открытого пламени или горящих сигарет.
- Перед заправкой всегда нужно отключать двигатель.
- Необходимо соблюдать осторожность, чтобы не пролить топливо, особенно на горячие части мотоцикла.
- Пролитое топливо необходимо сразу же вытереть.
- Соблюдать инструкции по заправке топливом.

Опасность

Опасность отравления Топливо ядовито и опасно для здоровья.

- Избегать попадания топлива на кожу, в глаза и на одежду.
- В случае попадания топлива в желудочно-кишечный тракт необходимо немедленно обратиться к врачу.
- Не вдыхать пары топлива.
- Пораженный участок кожи следует промыть проточной водой.
- Если топливо попадет в глаза, необходимо немедленно промыть глаза водой и обратиться к врачу.
- Одежду, на которую попало топливо, следует сменить.
- Хранить топливо в подходящей таре в недоступном для детей месте.

Предупреждение

Опасность для окружающей среды Неправильное обращение с топливом представляет угрозу для окружающей среды.

- Не допускать попадания топлива в грунтовые воды, на землю или в канализационную систему.

Примечание

Эта работа выполняется на холодном двигателе.

Наличие воды в поплавковой камере приводит к неисправности.

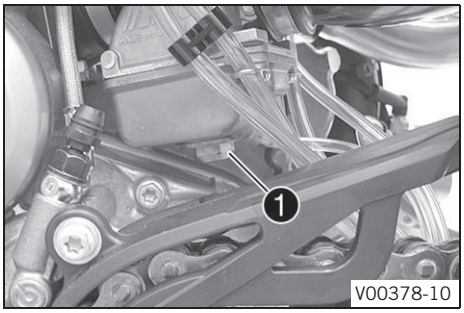

Подготовительные работы

- Повернуть ручку ❶ топливного крана в положение **OFF (ВЫКЛ).** (Рис. V00326-10 стр. 17)
  - ✓ Теперь топливо не может поступать из топливного бака в карбюратор.

Основные работы

- Поместить под карбюратор ткань для впитывания пролитого топлива.
- Снять пробку ❶.
- Полностью слить топливо.
- Установить и затянуть пробку.

18.2 Проверка уровня моторного масла

Примечание

Уровень трансмиссионного масла должен проверяться на холодном двигателе.

Подготовительные работы

- Поставить мотоцикл вертикально на горизонтальной поверхности.

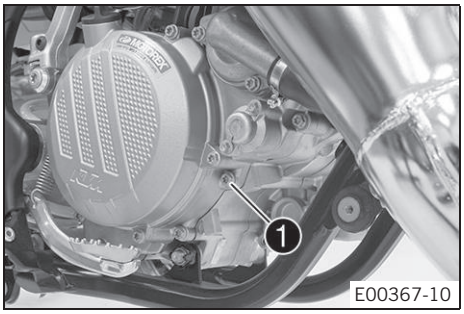

Основные работы

(Все модели 125/150)

- Снять винт контроля уровня трансмиссионного масла ❶.
- Проверить уровень трансмиссионного масла.

Небольшое количество трансмиссионного масла должно вытечь из отверстия.

» Если трансмиссионное масло не вытекает:
  - Добавить моторное масло. 🔧 (📖 стр. 114)
- Установить и затянуть винт контроля уровня трансмиссионного масла.

  Руководящие указания

Винт контроля уровня трансмиссионного масла	M6	10 Нм (5,9 фнт.фт)

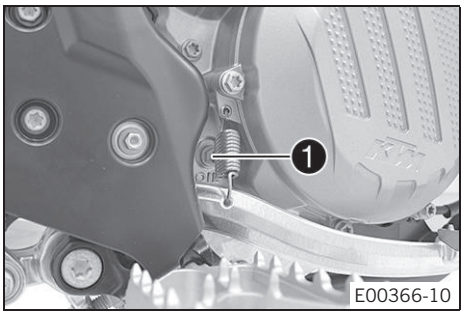

(Все модели 250/300)

- Отсоединить пружину педали ножного тормоза.
- Снять винт контроля уровня трансмиссионного масла ❶.
- Проверить уровень трансмиссионного масла.

Небольшое количество трансмиссионного масла должно вытечь из отверстия.

» Если трансмиссионное масло не вытекает:
  - Добавить моторное масло. 🔧 (📖 стр. 114)
- Установить и затянуть винт контроля уровня трансмиссионного масла.

  Руководящие указания

Винт контроля уровня трансмиссионного масла	M6	10 Нм (7,4 фнт.фт)

- Подсоединить пружину педали ножного тормоза.

18.3 Замена трансмиссионного масла 🔧

Опасность

Опасность ожога Моторное и трансмиссионное масла во время движения мотоцикла сильно нагреваются.

– Необходимо пользоваться соответствующей защитной одеждой и перчатками.

Предупреждение

Угроза загрязнения окружающей среды Попадание вредных веществ в окружающую среду наносит серьезный экологический вред.

– Масло, консистентную смазку, фильтры, топливо, очистители, тормозную жидкость и пр. следует утилизировать в соответствии с предписанными правилами.

Примечание

Сливать трансмиссионное масло можно, если двигатель имеют рабочую температуру.

Подготовительные работы

(Все модели Six Days)

- Снять защиту двигателя. (📖 стр. 75)
- Припарковать мотоцикл на ровной поверхности.
- Поместить под двигатель подходящую емкость.

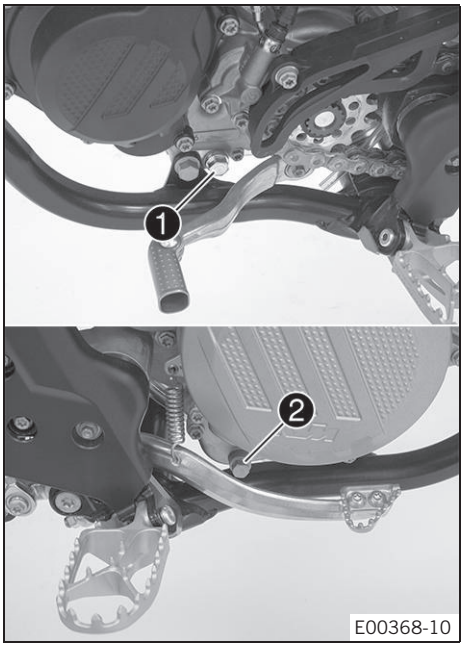

Основные работы

(Все модели 125/150)

- Снять маслосливную пробку ❶ с магнитом.
- Извлечь маслосливную пробку ❷.
- Полностью слить трансмиссионное масло.
- Тщательно очистить маслосливную пробку.
- Очистить уплотнительную поверхность двигателя.
- Установить и затянуть маслосливную пробку ❶ с магнитом и новым уплотнительным кольцом.

  Руководящие указания

Маслосливная пробка с магнитом	M12x1.5	20 Нм (14,8 фнт.фт)

- Установить и затянуть маслосливную пробку ❷ с магнитом и новым уплотнительным кольцом.

  Руководящие указания

Маслосливная пробка	M10x1	15 Нм (11.1 фнт.фт)

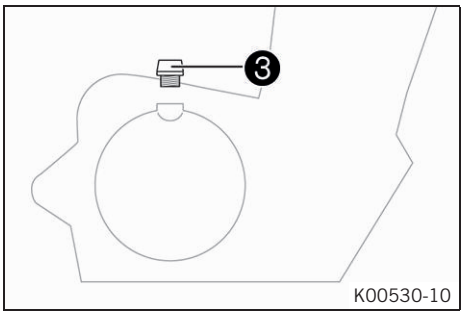

- Снять пробку заливной горловины ❸ и залить трансмиссионное масло.

Трансмиссионное масло	0,80 л (0,85 кварты)	Моторное масло (15W/50) (📖 стр. 139)

- Установить и затянуть пробку заливной горловины.

Опасность

Опасность отравления Выхлопные газы ядовиты, и их вдыхание может привести к потере сознания и/или смерти.

- При работающем двигателе всегда следует проверять, имеется ли достаточная вентиляция.
- Не запускать и не эксплуатировать двигатель в закрытом пространстве без наличия эффективной системы вытяжки отработавших газов.

- Запустить двигатель и проверить, не пропускает ли он масло.

(Все модели 250/300)

- Снять маслосливную пробку ❶ с магнитом.
- Полностью слить трансмиссионное масло.
- Тщательно очистить маслосливную пробку с магнитом.
- Очистить уплотнительную поверхность двигателя.
- Установить и затянуть маслосливную пробку ❶ с магнитом и новым уплотнительным кольцом.

  Руководящие указания

Маслосливная пробка с магнитом	M12x1.5	20 Нм (14,8 фнт.фт)

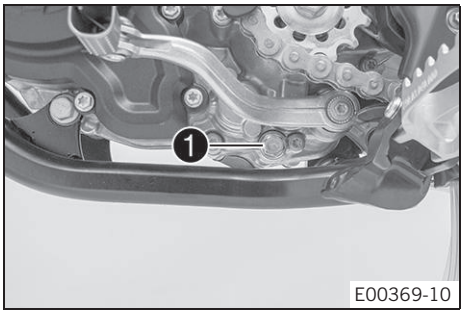

- Снять пробку заливной горловины ❷ и залить трансмиссионное масло

Трансмиссионное масло	0,80 л (0,85 кварты)	Моторное масло (15W/50) (📖 стр. 139)

- Установить и затянуть пробку заливной горловины.

Опасность

Опасность отравления Выхлопные газы ядовиты, и их вдыхание может привести к потере сознания и/или смерти.

- При работающем двигателе всегда следует проверять, имеется ли достаточная вентиляция.
- Не запускать и не эксплуатировать двигатель в закрытом пространстве без наличия эффективной системы вытяжки отработавших газов.

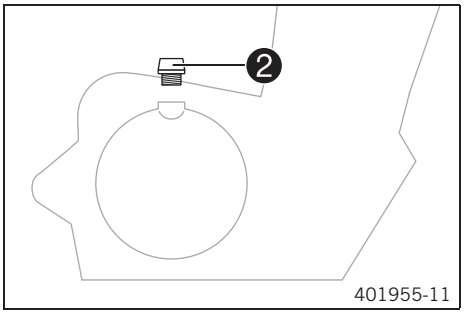

- Запустить двигатель и проверить, не пропускает ли он масло.

Заключительные работы

- Проверить уровень трансмиссионного масла. (📖 стр. 111)

(Все модели Six Days)

- Установить защиту двигателя. (📖 стр. 75)

18.4 Добавление трансмиссионного масла

Примечание

Слишком малый объем трансмиссионного масла или трансмиссионное масло низкого качества приводят к преждевременному износу трансмиссии. Трансмиссионное масло следует добавлять только при холодном двигателе.

Подготовительные работы

- Припарковать мотоцикл на ровной поверхности.

Основные работы

(Все модели 125/150)

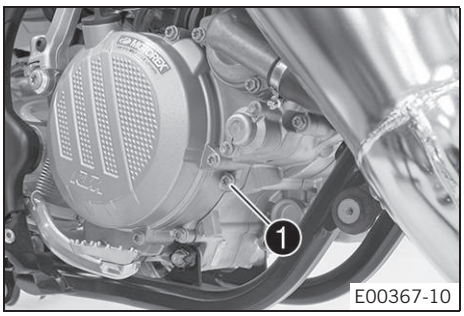

E00367-10

- Снять винт контроля уровня трансмиссионного масла ❶.

(Все модели 250/300)

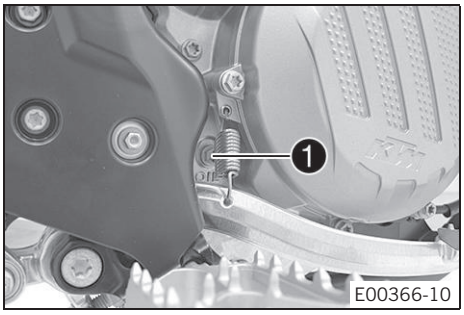

E00366-10

- Снять винт контроля уровня трансмиссионного масла ❶.

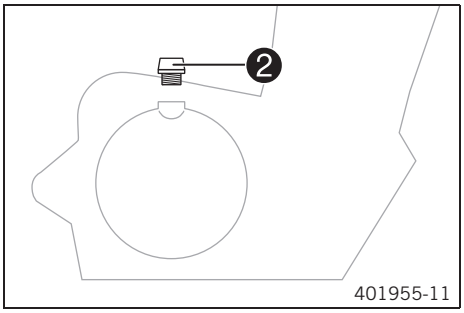

401955-11

- Снять пробку заливной горловины ❷.
- Добавлять трансмиссионное масло, пока оно не начнет вытекать из отверстия, в которое вворачивается винт контроля уровня трансмиссионного масла.

Моторное масло (15W/50) (стр. 139)

- Установить и затянуть винт контроля уровня трансмиссионного масла.

  Руководящие указания

Винт контроля уровня трансмиссионного масла (Все модели 125/150)	M6	8 Нм (5,9 фнт.фт)
Винт контроля уровня трансмиссионного масла (Все модели 250/300)	M6	10 Нм (7,4 фнт.фт)

- Установить и затянуть пробку заливной горловины ❷.

Опасность

Опасность отравления Выхлопные газы ядовиты, и их вдыхание может привести к потере сознания и/или смерти.

- При работающем двигателе всегда следует проверять, имеется ли достаточная вентиляция.
- Не запускать и не эксплуатировать двигатель в закрытом пространстве без наличия эффективной системы вытяжки отработавших газов.

- Запустить двигатель и проверить, не пропускает ли он масло.

Заключительные работы

- Проверить уровень трансмиссионного масла. (стр. 111)

19.1 Очистка мотоцикла

Примечание

Существенное повреждение Повреждение и разрушение компонентов при неправильном использовании очистного оборудования, работающего под высоким давлением.

При очистке под высоким давлением вода попадает в электрические компоненты, разъемы, подшипники, на кабели, тросы и т. д.

Чрезмерное давление может вызвать неисправности или разрушить детали.

- Не направлять струю воды непосредственно на электрические компоненты, разъемы, кабели, тросы и подшипники.
- Сохранять допустимое минимальное расстояние между соплом устройства очистки под давлением и компонентом.
  Допустимое минимальное расстояние 60 см (23,6 дюйма)

Предупреждение

Угроза загрязнения окружающей среды Попадание вредных веществ в окружающую среду наносит серьезный экологический вред.

– Масло, консистентную смазку, фильтры, топливо, очистители, тормозную жидкость и пр. следует утилизировать в соответствии с предписанными правилами.

Примечание

При регулярной мойке надолго обеспечивается привлекательный внешний вид и сохранение ценности мотоцикла.

Во время мойки не допускать воздействия прямых солнечных лучей на мотоцикл.

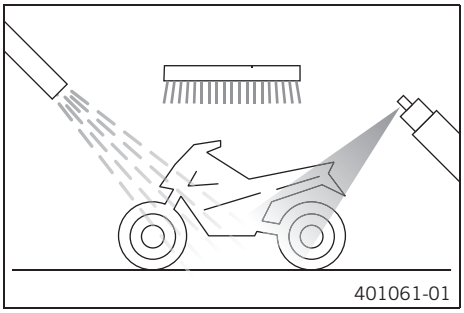

- Закрыть выхлопную систему, чтобы в нее не попала вода.
- Смыть крупные частицы загрязнений слабой струей воды.
- Чрезмерно загрязненные участки следует очищать при помощи мягкой кисти и специального аэрозольного моющего средства для мотоциклов.

  Очиститель для мотоциклов (стр. 141)

  Примечание
  Следует пользоваться теплой водой со специальным очистителем и мягкой губкой. Никогда не наносить очиститель на сухой мотоцикл, всегда сначала ополоснуть его водой.

- Ополоснув мотоцикл слабой струей воды, необходимо дать ему полностью высохнуть.
- Удалить бензин из поплавковой камеры карбюратора. (стр. 111)
- Снять пробку выхлопной системы.

  Предупреждение
  Опасность несчастного случая Грязь и влага снижают эффективность торможения.
  - Для очистки и просушки тормозных колодок и тормозных дисков следует несколько раз на медленной скорости привести в действие тормоза.

- После очистки проехать короткое расстояние, дав двигателю разогреться до рабочей температуры.

  Примечание
  Под действием вырабатываемого тепла испаряется вода, которая находится в недоступных участках двигателя и на тормозах.

- После того как мотоцикл остынет, смазать все подвижные части и подшипники.
- Очистить цепь. (стр. 68)
- Обработать оголенные металлические детали (за исключением тормозных дисков и выхлопной системы) антикоррозийным составом.

  Материалы для чистки и обработки металла, резины и окрашенных поверхностей (стр. 141)

- Обработать все пластиковые части и элементы с порошковым покрытием мягкими чистящими средствами.

  Очиститель для лакокрасочного покрытия и полироль для глянцевых и матовых поверхностей, оголенного металла и пластика. (стр. 141)

(Все модели EXC/EXC Six Days, 125 XC-W EU)

- Смазать маслом замок рулевой колонки.

  Универсальный масляный спрей (стр. 141)

19.2 Проверка и обслуживание для эксплуатации в зимний период

Примечание

Если мотоцикл эксплуатируется зимой, следует предполагать, что на дорогах может быть соль. Необходимо принять меры предосторожности против ее агрессивного воздействия.

Если транспортное средство эксплуатировалось на дороге с солью, необходимо вымыть его холодной водой после поездки. Теплая вода усилит коррозионное воздействие соли.

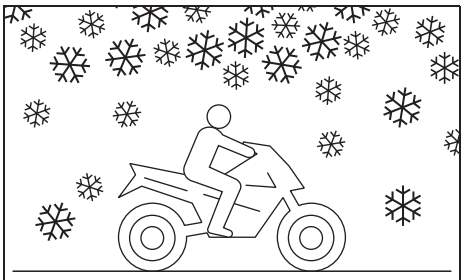

401060-01

- Очистить мотоцикл. (стр. 115)
- Очистить тормоза.

Примечание

После **КАЖДОЙ** поездки по дорогам с солью необходимо тщательно промыть тормозные суппорты и колодки холодной водой и высушить досуха. Это делается после охлаждения деталей в собранном состоянии.

После эксплуатации на дорогах с солью следует тщательно вымыть мотоцикл холодной водой и хорошо просушить.

- Обработать двигатель, маятник и другие детали с зеркальной и оцинкованной поверхностью (за исключением тормозных дисков) антикоррозионным веществом на основе воска.

Примечание

Во избежание сильного снижения эффективности торможения необходимо следить, чтобы антикоррозионное вещество не попало на тормозные диски.

- Очистить цепь. (стр. 68)

20 ХРАНЕНИЕ

20.1 Хранение

Опасность

Опасность отравления Топливо ядовито и опасно для здоровья.

- Избегать попадания топлива на кожу, в глаза и на одежду.
- В случае попадания топлива в желудочно-кишечный тракт необходимо немедленно обратиться к врачу.
- Не вдыхать пары топлива.
- Пораженный участок кожи следует промыть проточной водой.
- Если топливо попадет в глаза, необходимо немедленно промыть глаза водой и обратиться к врачу.
- Одежду, на которую попало топливо, следует сменить.
- Хранить топливо в подходящей таре в недоступном для детей месте.

Примечание

Если предполагается длительное хранение мотоцикла, выполнить следующее.

Перед тем, как поставить мотоцикл на хранение, проверить состояние и работоспособность его элементов. При необходимости в обслуживании, ремонте или замене выполнить соответствующие процедуры во время хранения. Таким образом, можно избежать долгих очередей в сервисном центре с началом нового сезона.

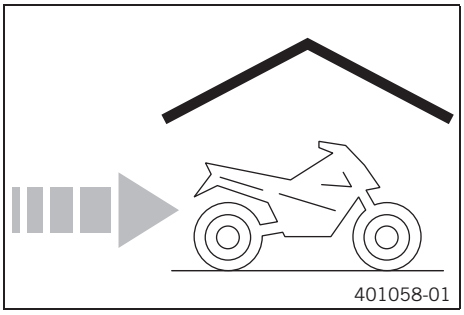

- Очистить мотоцикл. (стр. 115)
- Заменить трансмиссионное масло. (стр. 112)
- Проверить уровень антифриза и охлаждающей жидкости. (стр. 99)
- При последней заправке мотоцикла перед постановкой его на хранение необходимо добавить в горючее топливную присадку.

Присадка в топливо (стр. 141)

- Заправить мотоцикл. (стр. 38)
- Удалить бензин из поплавковой камеры карбюратора. (стр. 111)
- Проверить давление воздуха в шинах. (стр. 88)

(Все модели 250/300, XC-W US, XC-W Six Days US)

- Снять аккумулятор. (стр. 90)
- Перезарядить аккумулятор. (стр. 91)
  Руководящие указания

Температура хранения аккумуляторабез прямого попадания солнечного света	0- 35 °C (32- 95 °F)

- Мотоцикл следует хранить в сухом месте, не подверженном резким перепадам температуры.

  Примечание

  КТМ рекомендует приподнять мотоцикл.

- Поднять мотоцикл при помощи стоечного подъемника. (стр. 51)
- Накрыть мотоцикл брезентом или другим воздухопроницаемым покрытием.

  Примечание

  Запрещено накрывать мотоцикл воздухонепроницаемым материалом, поскольку при этом не будет происходить испарения влаги, что может стать причиной развития коррозии.

  Избегать кратковременного запуска двигателя. Поскольку двигатель не может надлежащим образом разогреться, пары воды, образующиеся при сгорании, конденсируются, вызывая образование ржавчины на деталях двигателя и выхлопной системы.

20.2 Подготовка к эксплуатации после хранения

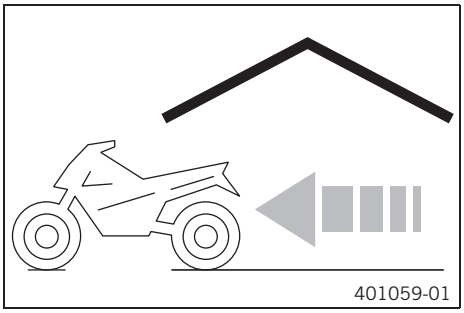

- Снять мотоцикл со стоечного подъемника. (стр. 51)

(Все модели 250/300, XC-W US, XC-W Six Days US)

  - Установить аккумулятор. (стр. 91)
- Выполнить проверку и обслуживание для подготовки мотоцикла к эксплуатации. (стр. 35)
- Выполнить пробный заезд.

Проблема	Возможная причина	Корректирующее действие
Двигатель не запускается (электростартер) (Все модели 250/300, XC-W US, XC-W Six Days US)	Отказ из-за нарушения правил эксплуатации	- Выполнить процедуру запуска. (📖 стр. 35)
	Разрядка аккумулятора	- Перезарядить аккумулятор. 🔧 (📖 стр. 91) - Проверить напряжение зарядки.🔧 - Проверить замкнутый ток.🔧 - Проверить генератор переменного тока.🔧
	Перегорание главного предохранителя	- Заменить главный предохранитель. (📖 стр. 93)
	Неисправность реле стартера	- Проверить реле стартера.🔧
	Неисправность стартера	- Проверить стартер.🔧
Вал двигателя вращается,но запуска не происходит	Отказ из-за нарушения правил эксплуатации	- Выполнить процедуру запуска. (📖 стр. 35)
	Мотоцикл не использовался в течение длительного времени, и в поплавковой камере есть старое топливо	- Удалить бензин из поплавковой камеры карбюратора. 🔧 (📖 стр. 111)
	Прервана подача топлива	– Проверить сапун топливного бака – Очистить топливный кран – Проверить/настроить компоненты карбюратора.
	Замасленная или влажная свеча зажигания	- Очистить и просушить свечу зажигания или, при необходимости, заменить ее.
	Слишком большой зазор между электродамисвечи зажигания	- Отрегулировать зазор свечи. Руководящие указания **(Все модели 125/150)** Зазор между электродами свечи зажигания 0,60 мм (0,0236 дюйма) (**Все модели 250/300)** Зазор между электродами свечи зажигания 0,60 мм (0,0236 дюйма)
	Неисправность системы зажигания	- Проверить систему зажигания.🔧
	Кабель аварийного выключателя в жгуте проводки изношен, неисправность аварийного выключателя	- Проверить аварийный выключатель.🔧
	Соединитель или катушка зажигания ослаблены или окислены	- Очистить соединитель и обработать его аэрозолем для контактов.
	Вода в карбюраторе или засорение жиклеров	- Проверить/настроить компоненты карбюратора.
Двигатель не работает на холостом ходу	Засорен жиклер холостого хода	- Проверить/настроить компоненты карбюратора.
	Деформация регулировочных винтов карбюратора	- Карбюратор – отрегулировать холостой ход. 🔧 (📖 стр. 106)
	Неисправность свечи зажигания	- Заменить свечу зажигания.
	Неисправность системы зажигания	- Проверить катушку зажигания.🔧 - Проверить соединитель свечи зажигания.🔧
Двигатель не набирает обороты	Перелив карбюратора из-за загрязнения или износа поплавковой иглы	- Проверить/настроить компоненты карбюратора.
	Ослаблена затяжка жиклеров карбюратора	- Проверить/настроить компоненты карбюратора.
	Неисправность системы зажигания	- Проверить систему зажигания.🔧
Двигатель не развивает полную мощность	Прервана подача топлива	- Проверить сапун топливного бака. - Очистить топливный кран. - Проверить/настроить компоненты карбюратора.
	Очень сильное загрязнение воздушного фильтра	Очистить воздушный фильтр и корпус воздушного фильтра. 🔧(📖 стр. 63)
	Утечка, деформация системы выхлопа или слишком малое количество наполнителя из стекловолокнистой пряжи в главном глушителе	- Проверить выхлопную систему на наличие повреждений. - Заменить набивку из стекловолокнистой пряжи в главном глушителе. 🔧 (📖 стр. 65)
	Неисправность системы зажигания	- Проверить систему зажигания.🔧
	Повреждение диафрагмы или корпуса пластинчатого клапана	- Проверить диафрагму и корпус пластинчатого клапана.
Двигатель останавливается или выпускает газы в карбюратор	Нехватка топлива	- Повернуть ручку ❶ топливного крана в положение **ON (ВКЛ)**. (Рис. V00326-10📖 стр. 17) - Заправить мотоцикл. (📖 стр. 38)

21 ПОИСК И УСТРАНЕНИЕ НЕИСПРАВНОСТЕЙ

Проблема	Возможная причина	Корректирующее действие
Двигатель останавливается или выпускает газы в карбюратор	Двигатель засасывает загрязненный воздух	- Проверить впускной фланец и карбюратор на плотность прилегания.
	Соединитель или катушка зажигания ослаблены или окислены	- Очистить соединитель и обработать его аэрозолем для контактов.
Двигатель перегревается	Низкий уровень охлаждающей жидкости в системе охлаждения	- Проверить систему охлаждения на наличие утечек. - Проверить уровень охлаждающей жидкости. (📖 стр. 100)
	Недостаточный поток воздуха	- Остановить двигатель, когда мотоцикл неподвижен.
	Чрезмерное загрязнениепластин радиатора	- Очистить ребра радиатора.
	Образование пены в системе охлаждения	- Слить охлаждающую жидкость. 🔧 (📖 стр. 100) - Залить охлаждающую жидкость. 🔧 (📖 стр. 101)
	Повреждена головка цилиндров или прокладка головки цилиндров	- Проверить головку цилиндров или прокладку головки цилиндров.
	Пережат шланг радиатора	- Заменить шланг радиатора.🔧
	Неправильный момент зажигания из-за ослабления статора	**(Все модели 125/150)** - Отрегулировать зажигание.🔧
Белый дым на выхлопе (пар в выхлопных газах)	Повреждена головка цилиндров или прокладка головки цилиндров	- Проверить головку цилиндров или прокладку головки цилиндров.
В вентиляционном шланге присутствует трансмиссионное масло	Залито слишком много трансмиссионного масла	- Проверить уровень трансмиссионного масла. (📖 стр. 111)
Вода в трансмиссионном масле	Повреждение уплотнительного кольца вала или водяного насоса	- Проверить уплотнительное кольцо вала и водяной насос.

22 ТЕХНИЧЕСКИЕ ДАННЫЕ

22.1 Двигатель

22.1.1 125XC-WEU

Конструкция	1-цилиндровый, 2-тактный двигатель, водоохлаждаемый, с направляющей шпонкой и контролем выхлопа
Рабочий объем	124,8 см³ (7,616 куб. дюйма)
Ход поршня	54,5 мм (2,146 дюйма)
Диаметр цилиндра	54 мм (2,13 дюйма)
Обороты холостого хода	1 400 - 1 500 оборотов в минуту
Подшипник коленчатого вала	1 рифленый цилиндрический подшипник/1 роликовый подшипник
Подшипник шатуна	Игольчатый подшипник
Подшипник поршневого пальца	Игольчатый подшипник
Поршни	Литой алюминий
Поршневые кольца	2 полутрапециевидных кольца
X (расстояние от верхнего края поршня до верхнего края цилиндра)	0 – 0,10 мм (0 – 0,0039 дюйма)
Z (высота управляющей заслонки)	36,5 мм (1,437 дюйма)
Передаточное соотношение главной передачи	23:73
Сцепление	Многодисковое сцепление в масляной ванне/с гидравлическим приводом
Коробка передач	6 передач, переключение вилкой
Передаточное число	
1-я передача	12:33
2-я передача	15:31
3-я передача	17:28
4-я передача	19:26
5-я передача	21:25
6-я передача	20:20
Генератор переменного тока	12 В, 75 Вт
Зажигание	Бесконтактное полностью электронное зажигание с цифровой регулировкой, тип Kokusan
Свеча зажигания	NGK BR9 ECMVX
Межэлектродный зазор свечи	0,60 мм (0,0236 дюйма)
Система охлаждения	Водяное охлаждение, постоянная циркуляция охлаждающей жидкости за счет наличия водяного насоса
Средство облегчения пуска	Кик-стартер

22.1.2 150XC-WUS

Конструкция	1-цилиндровый, 2-тактный двигатель, водоохлаждаемый, с направляющей шпонкой и контролем выхлопа
Рабочий объем	144 см³ (8,79 куб. дюйма)
Ход поршня	54,5 мм (2,146 дюйма)
Диаметр цилиндра	58 мм (2,28 дюйма)
Обороты холостого хода	1 400 - 1 500 оборотов в минуту
Подшипник коленчатого вала	1 рифленый цилиндрический подшипник/1 роликовый подшипник
Подшипник шатуна	Игольчатый подшипник
Подшипник поршневого пальца	Игольчатый подшипник
Поршни	Кованый алюминий
Поршневые кольца	1 кольцо с прямоугольным сечением, 1 полутрапециевидное кольцо
X (расстояние от верхнего края поршня до верхнего края цилиндра)	0 – 0,10 мм (0 – 0,0039 дюймов)
Z (высота управляющей заслонки)	36,5 мм (1,437 дюйма)
Передаточное соотношение главной передачи	23:73
Сцепление	Многодисковое сцепление в масляной ванне/с гидравлическим приводом
Коробка передач	6 передач, переключение вилкой
Передаточное число	
1-я передача	12:33

2-я передача	15:31
3-я передача	17:28
4-я передача	19:26
5-я передача	21:25
6-я передача	20:20
Генератор переменного тока	12 В, 75 Вт
Зажигание	Бесконтактное полностью электронное зажигание с цифровой регулировкой, тип Kokusan
Свеча зажигания	NGK BR9 ECMVX
Межэлектродный зазор свечи	0.60 мм (0.0236 дюйма)
Система охлаждения	Водяное охлаждение, постоянная циркуляция охлаждающей жидкости за счет наличия водяного насоса
Средство облегчения пуска	Кик-стартер и электростартер

22.1.3 Все модели 250

Конструкция	1-цилиндровый, 2-тактный двигатель, водоохлаждаемый, с направляющей шпонкой и контролем выхлопа
Рабочий объем	249 см³ (15,19 куб. дюйма)
Ход поршня	72 мм (2,83 дюйма)
Диаметр цилиндра	66,4 мм (2,614 дюйма)
Обороты холостого хода	1 400- 1 500 оборотов в минуту
Выхлопной клапан – Начало настройки	5 250 оборотов в минуту
Подшипник коленчатого вала	1 рифленый цилиндрический подшипник/1 роликовый подшипник
Подшипник шатуна	Игольчатый подшипник
Подшипник поршневого пальца	Игольчатый подшипник
Поршень	Литой алюминий
Поршневые кольца	2 полутрапециевидных кольца
X (расстояние от верхнего края поршня до верхнего края цилиндра)	0 – 0,10 мм (0 – 0,0039 дюймов)
Z (высота управляющей заслонки)	49 мм (1,93 дюйма)
Передаточное соотношение главной передачи	26:73
Сцепление	Многодисковое сцепление в масляной ванне/с гидравлическим приводом
Коробка передач	6 передач, переключение вилкой
Передаточное число	
1-я передача	14:32
2-я передача	16:26
3-я передача	20:25
4-я передача	22:23
5-я передача	25:22
6-я передача	26:20
Генератор переменного тока	12 В, 110 Вт
Система зажигания	Бесконтактное управляемое полностью электронное зажигание с цифровой регулировкой, тип Kokusan
Свеча зажигания	NGK BR 7 ES
Межэлектродный зазор свечи	0,60 мм (0,0236 дюйма)
Система охлаждения	Водяное охлаждение, постоянная циркуляция охлаждающей жидкости за счет наличия водяного насоса
Средство облегчения пуска	Кик-стартер и электростартер

22.1.4 Все модели 300

Конструкция	1-цилиндровый, 2-тактный двигатель, водоохлаждаемый, с направляющей шпонкой и контролем выхлопа
Рабочий объем	293,2 см³ (17,892 куб. дюйма)
Ход поршня	72 мм (2,83 дюйма)
Диаметр цилиндра	72 мм (2,83 дюйма)
Обороты холостого хода	1 400 - 1 500 оборотов в минуту

Выхлопной клапан – Начало настройки	
Подшипник коленчатого вала	1 рифленый цилиндрический подшипник/1 роликовый подшипник
Подшипник шатуна	Игольчатый подшипник
Подшипник поршневого пальца	Игольчатый подшипник
Поршень	Литой алюминий
Поршневые кольца	2 полутрапециевидных кольца
X (расстояние от верхнего края поршня до верхнего края цилиндра)	от 0 до 0,10 мм (0 – 0,0039 дюйма)
Z (высота управляющей заслонки)	49,5 мм (1,949 дюйма)
Передаточное соотношение главной передачи	26:73
Сцепление	Многодисковое сцепление в масляной ванне/с гидравлическим приводом
Коробка передач	6 передач, переключение вилкой
Передаточное число	
1-я передача	14:32
2-я передача	16:26
3-я передача	20:25
4-я передача	22:23
5-я передача	25:22
6-я передача	26:20
Генератор переменного тока	12 В, 110 Вт
Система зажигания	Бесконтактное полностью электронное зажигание с цифровой регулировкой, тип Kokusan
Свеча зажигания	NGKBR 7 ES
Межэлектродный зазор свечи	0,60 мм (0,0236 дюйма)
Система охлаждения	Водяное охлаждение, постоянная циркуляция охлаждающей жидкости за счет наличия водяного насоса
Средство облегчения пуска	Кик-стартер и электростартер

22.2 Моменты затяжки крепежных элементов двигателя

22.2.1 Все модели 125/150

Винт, внутренние пластины мембраны	**EJOT DELTA PT®** 35x25	1 Нм (0,7 фнт.фт)	-
Винт, основная пластина мембраны	**EJOT DELTA PT®** 30x12	1 Нм (0,7 фнт.фт)	-
Винт, внешние пластины мембраны	**EJOT DELTA PT®** 30x6	1 Нм (0,7 фнт.фт)	-
Винт рычага управления, система контроля выхлопа	M5	6 Нм (4,4 фнт.фт)	**Loctite® 243™**
Винт, сенсор положения коленвала	M5	6 Нм (4,4 фнт.фт)	**Loctite® 243™**
Винт, крышка контроля выхлопа	M5	6 Нм (4,4 фнт.фт)	-
Винт, блокирующий рычаг	M5	6 Нм (4,4 фнт.фт)	**Loctite® 243™**
Винт, удерживающий кронштейн вращающейся заслонки	M5	6 Нм (4,4 фнт.фт)	-
Винт, крыльчатка водяного насоса	M5	6 Нм (4,4 фнт.фт)	**Loctite® 243™**
Прокачной винт, головка цилиндра	M6	10 Нм (5,9 фнт.фт)	-
Заглушка для слива, крышка водяного насоса	M6	10 Нм (5,9 фнт.фт)	-
Гайка регулировочного винта, клапан мощности	M6	10 Нм (5,9 фнт.фт)	-
Резьбовая пробка, крепление стартера (125 XC-W EU)	M6	10 Нм (5,9 фнт.фт)	-
Винт, крышка генератора	M6	10 Нм (5,9 фнт.фт)	-
Винт, держатель подшипника	M6	10 Нм (7,4 фнт.фт)	**Loctite® 243™**
Винт, ведомый цилиндр сцепления	M6	10 Нм (7,4 фнт.фт)	-
Винт, держатель пружины сцепления	M6	10 Нм (7,4 фнт.фт)	-
Винт рычага управления, система контроля выхлопа	M6	10 Нм (7,4 фнт.фт)	**Loctite® 243™**
Винт, кожух двигателя	M6	10 Нм (7,4 фнт.фт)	-
Винт, выпускной фланец	M6	10 Нм (7,4 фнт.фт)	-
Винт, контроль уровня трансмиссионного масла	M6	10 Нм (5,9 фнт.фт)	-
Винт, фланец впуска/корпус лепесткового клапана	M6	6 Нм (4,4 фнт.фт)	-
Винт, внутренняя крышка сцепления	M6x20	10 Нм (7,4 фнт.фт)	-

Винт, внутренняя крышка сцепления	M6x25	10 Нм (7,4 фнт.фт)	-
Винт, внутренняя крышка сцепления	M6x30	10 Нм (7,4 фнт.фт)	-
Винт, стопорная пластина кик-стартера	M6	10 Нм (7,4 фнт.фт)	**Loctite® 243™**
Винт, наружная крышка сцепления	M6x20	10 Нм (5,9 фнт.фт)	-
Винт, наружная крышка сцепления	M6x50	10 Нм (5,9 фнт.фт)	-
Установочный винт барабана переключения передач	M6	10 Нм (7,4 фнт.фт)	**Loctite® 243™**
Винт рычага переключения передач	M6	14 Нм (10,3 фнт.фт)	**Loctite® 243™**
Винт стартера (150 XC-W US)	M6	10 Нм (5,9 фнт.фт)	-
Винт защиты стартера (150 XC-W US)	M6	10 Нм (5,9 фнт.фт)	-
Винт, статор	M6	10 Нм (5,9 фнт.фт)	**Loctite® 243™**
Винт, стопорная пластина контроля выхлопа	M6	10 Нм (7,4 фнт.фт)	**Loctite® 243™**
Винт, кожух водяного насоса	M6	10 Нм (7,4 фнт.фт)	-
Винт, головка цилиндра	M7	18 Нм (13,3 фнт.фт)	-
Гайка, основание цилиндра	M8	23 Nm (17 lbf ft)	-
Винт, основание цилиндра	M8	20 Нм (14,8 фнт.фт)	-
Винт кик-стартера	M8	25 Нм (18,4 фнт.фт)	**Loctite® 243™**
Пробка слива трансмиссионного масла	M10x1	15 Нм (11,1 фнт.фт)	-
Гайка ротора	M12x1	50 Nm (36.9 lbf ft)	-
Маслосливная пробка с магнитом	M12x1.5	20 Нм (14,8 фнт.фт)	-
Свеча зажигания	M14x1.25	25 Нм (18,4 фнт.фт)	-
Гайка первичной передачи	M16LHx1.5	130 Нм (95,9 фнт.фт)	**Loctite® 243™**
Гайка внутренней муфты сцепления	M18x1.5	100 Нм (73,8 фнт.фт)	**Loctite® 243™**

22.2.2 Все модели 250/300

Винт, внутренние пластины мембраны	**EJOT DELTA PT®** 35x25	1 Нм (0,7 фнт.фт)	-
Винт, опорная пластина мембраны	**EJOT DELTA PT®** 30x12	1 Нм (0,7 фнт.фт)	-
Винт, внешние пластины мембраны	**EJOT DELTA PT®** 30x6	1 Нм (0,7 фнт.фт)	-
Винт, угловой рычаг, контроль выхлопа	M5	6 Нм (4,4 фнт.фт)	**Loctite® 243™**
Винт, держатель подшипника	M5	7 Нм (5,2 фнт.фт)	**Loctite® 243™**
Винт, держатель пружины сцепления	M5	6 Нм (4,4 фнт.фт)	-
Винт, сенсор положения коленвала	M5	6 Нм (4,4 фнт.фт)	**Loctite® 243™**
Винт опоры подшипника, контроль выхлопа	M5	6 Нм (4,4 фнт.фт)	**Loctite® 243™**
Винт, колпачок контроля выхлопа	M5	5 Нм (3,7 фнт. фт)	-
Винт, крышка контроля выхлопа	M5	6 Нм (4,4 фнт.фт)	-
Винт, блокирующий рычаг	M5	6 Нм (4,4 фнт.фт)	**Loctite® 243™**
Винт, удерживающий кронштейн контроля выхлопа	M5	7 Нм (5,2 фнт.фт)	**Loctite® 243™**
Винт, крыльчатка водяного насоса	M5	6 Нм (4,4 фнт.фт)	**Loctite® 243™**
Прокачной винт, головка цилиндра	M6	10 Нм (7,4 фнт.фт)	-
Наружная крышка сцепления	M6	10 Нм (5,9 фнт.фт)	-
Винт, крышка генератора	M6	10 Нм (7,4 фнт.фт)	-
Винт, ведомый цилиндр сцепления	M6	10 Нм (7,4 фнт.фт)	-
Винт управляющей заслонки, контроль выхлопа	M6	10 Нм (7,4 фнт.фт)	**Loctite® 243™**
Винт, кожух двигателя	M6	10 Нм (7,4 фнт.фт)	-
Винт, выпускной фланец	M6	10 Нм (5,9 фнт.фт)	-
Винт, контроль уровня трансмиссионного масла	M6	10 Нм (7,4 фнт.фт)	-
Винт, фланец впуска/корпус лепесткового клапана	M6	6 Нм (4,4 фнт.фт)	-
Винт, внутренняя крышка сцепления	M6	10 Нм (7,4 фнт.фт)	-
Винт, стопорная пластина кик-стартера	M6	10 Нм (7,4 фнт.фт)	**Loctite® 243™**
Установочный винт барабана переключения передач	M6	10 Нм (7,4 фнт.фт)	**Loctite® 243™**
Винт рычага переключения передач	M6	14 Нм (10,3 фнт.фт)	**Loctite® 243™**

Винт стартера	M6	10 Нм (7,4 фнт.фт)	-
Винт, втулка подшипника стартера	M6	10 Нм (7,4 фнт.фт)	**Loctite® 243™**
Винт, защитная крышка стартера	M6	10 Нм (5,9 фнт.фт)	-
Винт, статор	M6	10 Нм (7,4 фнт.фт)	**Loctite® 243™**
Винт, кожух водяного насоса	M6	10 Нм (7,4 фнт.фт)	-
Винт, уравновешивающий вал	M8	30 Нм (22,1 фнт.фт)	**Loctite® 243™**
Винт головки цилиндра	M8	27 Нм (19,9 фнт.фт)	-
Винт кик-стартера	M8	25 Нм (18,4 фнт.фт)	**Loctite® 243™**
Гайка, основание цилиндра	M10	35 Нм (25,8 фнт.фт)	-
Винт, ведущая звездочка приводной цепи	M10	60 Нм (44,3 фнт.фт)	**Loctite® 243™**
Гайка ротора	M12x1	60 Нм (44,3 фнт.фт)	-
Маслосливная пробка с магнитом	M12x1.5	20 Нм (14,8 фнт.фт)	-
Свеча зажигания	M14x1.25	25 Нм (18,4 фнт.фт)	-
Гайка внутренней муфты сцепления	M18x1.5	100 Нм (73,8 фнт.фт)	**Loctite® 243™**
Гайка, первая передача	M18LHx1.5	150 Нм (110.6 фнт.фт)	**Loctite® 243™**

22.3 Объемы рабочих жидкостей

22.3.1 Трансмиссионное масло

Трансмиссионное масло	0,80 л (0,85 кварты)	Моторное масло (15W/50) (📖 стр. 139)

22.3.2 Объем охлаждающей жидкости

Охлаждающая жидкость	1,2 л (1,3 кварты)	Охлаждающая жидкость (📖 стр. 139)

22.3.3 Объем топлива

Общий объем топливного бака, прибл.	9,5 л (2,51 ам. гал)	Неэтилированный бензин «супер» (октановое число 95), смешанный с 2-тактным моторным маслом (1:60) (📖 стр. 140) (Все модели XC-W/XC-W Six Days, все модели 250/300 EU/AU/US)
		Неэтилированный бензин «супер», тип C (октановое число ROZ 95/RON 95/PON 91), смешанный с 2-тактным моторным маслом, 1:60) (📖 стр. 140) (300 EXC BR)
Топливный резерв, прибл.		1,5 л (1,6 кв.)

22.4 Шасси

Рама	Центральная трубчатая рама, выполненная из труб из хромомолибденовой стали
Вилка	**WP Performance Systems** 4860 MXMA PA, **перевернутая**
Вилка (Все модели 250/300)	**WP Performance SystemsXplor 48**
Ход подвески	
передняя	300 мм (11,81 дюйм)
Ход подвески	
задняя	310 мм (12,2 дюйма)
Смещение вилки	22 мм (0,87 дюйм)
Амортизатор (Все модели 125/150)	**WP Performance Systems** 4618 PDS DCC
Амортизатор (Все модели 250/300)	**WP Performance Systems** 4618 PDS DCC
Тормозная система	Дисковые тормоза, тормозные суппорты на плавающих подшипниках
Тормозные диски - диаметр	
Передний	260 мм (10,24 дюйм)
Задний	220 мм (8,66 дюйм)
Тормозные диски - предел износа (Все стандартные модели EXC/XC-W)	
Передний	2,5 мм (0,098 дюйма)
Задний	3,5 мм (0,138 дюйма)
Тормозные диски - предел износа (Все модели All Six Days)	
Передний	2,5 мм (0,098 дюйма)

Задний	3,7 мм (0,146 дюйма)
Давление в шинах для движения по дорогам (все модели EXC/EXC Six Days)	
Передние	1,5 бар (22 фунт/кв.дюйм)
Задние	1,5 бар (22 фунт/кв.дюйм)
Давление в шинах для условий бездорожья	
Передние	1,0 бар (15 фунт/кв.дюйм)
Задние	1,0 бар (15 фунт/кв.дюйм)
Передаточное число вторичной передачи (все модели 125/150)	13:50
Передаточное число вторичной передачи (все модели 250/300 EU/AU/US)	14:50 (13:50)
Передаточное число вторичной передачи (300 EXC BR)	13:52
Цепь	5/8 x 1/4»
Задние звездочки	38, 40, 42, 45, 48, 49, 50, 51, 52
Угол рулевой колонки	63,5°
Колесная база (Все модели 125/150)	1 471±10 мм (57,91±0,39 дюйм)
Колесная база (Все модели 250/300)	1 482±10 мм (58,35±0,39 дюйм)
Высота сиденья в незагруженном состоянии	960 мм (37,8 дюйм)
Дорожный просвет в незагруженном состоянии	370 мм (14,57 дюйм)
Вес без топлива, прибл. (125 XC-W EU)	91 кг (201 фунтов)
Вес без топлива, прибл. (150 XC-W US)	91,5 кг (201,7 фунтов)
Вес без топлива, прибл. (Все стандартные модели 250/300 EXC/XC- W)	100 кг (220 фунтов)
Вес без топлива, прибл. (Все модели Six Days)	100,5 кг (221,6 фунта)
Максимально допустимая нагрузка на переднюю ось	145 кг (320 фунтов)
Максимально допустимая нагрузка на заднюю ось	190 кг (419 фунтов)
Максимально допустимый общий вес	335 кг (739 фунтов)

22.5 Электрооборудование

Аккумуляторная батарея (XC-W US, XC-W Six Days US, все модели 250/300 EU/AU/US)	HJTZ5S-FP	Литий-ионная аккумуляторная батарея Напряжение: 12 В Номинальная емкость: 2,0 А-ч Необслуживаемая
Аккумуляторная батарея (300 EXC BR)	YTX5L-BS	Напряжение аккумуляторной батареи: 12 В Номинальная емкость: 4 А-ч Необслуживаемая
Батарея спидометра	CR 2430	Напряжение аккумуляторной батареи: 3 V
Предохранитель (все модели 250/300, XC-W US, XC-W Six Days US)	58011109110	10 А
Фара	HS1/гнездо BX43t	12 В 35/35 Вт
Указатель поворота (все модели EXC/EXC Six Days)	R10W/гнездо BA15s	12 В 10 Вт
Лампа подсветки номерного знака (все модели EXC/EXC Six Days)	СИД	

22.6 Шины

Для модели	Передние шины	Задние шины
(125 XC-W EU)	**80/100-21 M/C 51M TT** MAXXIS Maxx EnduPro	**120/90- 18M/C65RTT** MAXXIS Maxx EnduPro
(EXC EU/AU, 300 EXC BR)	**80/100-21 M/C 51M TT** MAXXIS Maxx EnduPro	**140/80 - 18 M/C 70R M+S TT** MAXXIS Maxx EnduPro
(EXC Six Days EU, 300 EXC BR)	**90/90 - 21 M/C 54M M+S TT** Metzeler MCE 6 DAYS EXTREME	**140/80 - 18 M/C 70M M+S TT** Metzeler MCE 6 DAYS EXTREME
(XC-W US, XC-W Six Days US)	**90/90 - 21 54M TT** Dunlop GEOMAX AT 81 F	**110/100 - 18 64M TT** Dunlop GEOMAX AT 81
Указанные шины представляют собой один из возможных вариантов серийно выпускаемых шин. Дополнительную информацию можно получить в разделе «Техническое обслуживание» на сайте: http://www.ktm.com		

22.7 Вилка

22.7.1 Все модели 125/150

Номер вилки		14.18.8Q.61
Вилка		**WP Performance Systems** перевернутая 4860 MXMA PA
Демпфирование сжатия		
Комфортный		18 щелчков
Стандартный		15 щелчков
Спортивный		12 щелчков
Демпфирование отбоя		
Комфортный		18 щелчков
Стандартный		15 щелчков
Спортивный		12 щелчков
Длина пружины с прокладками для преднатяга		474 мм (18,66 дюйма)
Коэффициент жесткости пружины		
Вес водителя: от 65 до 75 кг (143- 165 фнт)		3,8 Н/мм (21,7 фунт/дюйм)
Вес водителя: 75- 85 кг (165- 187 фунтов)		4,0 Н/мм (22,8 фунт/дюйм)
Вес водителя: 85- 95 кг (187- 209 фнт)		4,2 Н/мм (24 фунт/дюйм)
Длина вилки		928 мм (36,54 дюйма)
Длина воздушной камеры		110 +10/-20 мм (4,33 +0,39/-0,79 дюйма)
Объем масла на перо вилки	600 мл (20,29 унций)	Масло для вилок (SAE 4) (48601166S1) (📖 стр. 139)

22.7.2 Все стандартные модели 250/300 EXC/XC-W

Номер вилки	14.18.8Q.63
Вилка	**WP Performance Systems** перевернутая 4860 MXMA PA
Демпфирование сжатия	
Комфортный	18 щелчков
Стандартный	15 щелчков
Спортивный	12 щелчков
Демпфирование отбоя	
Комфортный	18 щелчков
Стандартный	15 щелчков
Спортивный	12 щелчков
Длина пружины с прокладками для преднатяга	476 мм (18,74 дюйма)
Коэффициент жесткости пружины	
Вес водителя: 65- 75 кг (143- 165 фнт)	4,0 Н/мм (22,8 фунт/дюйм)
Вес водителя: 75- 85 кг (165- 187 фнт)	4,2 Н/мм (24 фунт/дюйм)
Вес водителя: 85- 95 кг (187- 209 фнт)	4,4 Н/мм (25,1 фунт/дюйм)

Длина вилки		928 мм (36,54 дюйма)
Длина пневматической камеры		110+18 мм (4.33+8:39 дюйма)
Объем масла на перо вилки	600 мл (20,29 унций)	Масло для вилок (SAE 4) (48601166S1) (📖 стр. 139)

22.7.3 Все модели Six Days

Номер вилки	14.15.8Q.63
Вилка	**WP Performance SystemsXplor 48**
Демпфирование сжатия	
Комфортный	18 щелчков
Стандартный	15 щелчков
Спортивный	12 щелчков
Демпфирование отбоя	
Комфортный	18 щелчков
Стандартный	15 щелчков
Спортивный	12 щелчков
Предварительное поджатие пружины - **Регулятор преднатяга**	
Комфортный	**+0**
Стандартный	**+0**
Спортивный	**+3**
Длина пружины с прокладками для преднатяга	477 мм (18,78 дюйм)
Коэффициент жесткости пружины	
Вес водителя: от 65 до 75 кг (143- 165 фнт)	4,0 Н/мм (22,8 фунт/дюйм)
Вес водителя: 75- 85 кг (165- 187 фунтов)	4,2 Н/мм (24 фунт/дюйм)
Вес водителя: 85- 95 кг (187- 209 фнт)	4,4 Н/мм (25,1 фунт/дюйм)
Длина вилки	932 мм (36,69 дюйма)
Длина пневматической камеры	110 +10/-20 мм (4,33 +0,39/-0,79 дюйма)

Объем масла на перо вилки 610 мл (20,62 унций)	Масло для вилок (SAE 4) (48601166S1) (📖 стр. 139)

22.8 Амортизатор

22.8.1 Все модели 125/150

Номер амортизатора	12.18.7Q.61
Амортизатор	**WP Performance Systems** 4618 PDS DCC
Демпфирование сжатия, низкая скорость	
Комфортный	18 щелчков
Стандартный	15 щелчков
Спортивный	12 щелчков
Демпфирование сжатия, высокая скорость	
Комфортный	2,5 оборота
Стандартный	2 оборота
Спортивный	1 оборот
Демпфирование отбоя	
Комфортный	18 щелчков
Стандартный	15 щелчков
Спортивный	12 щелчков
Предварительное поджатие пружины	
Комфортный	6 мм (0,24 дюйма)
Стандартный	6 мм (0,24 дюйма)
Спортивный	6 мм (0,24 дюйма)
Коэффициент жесткости пружины	
Вес водителя: 65- 75 кг (143- 165 фнт)	57 Н/мм (325 фунт/дюйм)

Вес водителя: 75... 85 кг (165- 187 фунтов)	60 Н/мм (343 фунт/дюйм)
Вес водителя: 85- 95 кг (187- 209 фнт)	63 Н/мм (360 фунт/дюйм)
Длина пружины	225 мм (8,86 дюйма)
Давление газа	10 бар (145 фунт/кв.дюйм)
Статическое проседание	35 мм (1,38 дюйма)
Проседание при вождении	110 мм (4,33 дюйма)
Установленная длина	415 мм (16,34 дюйма)
Амортизаторная жидкость (стр. 140)	SAE 2.5

22.8.2 Все модели 250/300

Номер амортизатора	12.18.7Q.63
Амортизатор	**WP Performance Systems** 4618 PDS DCC
Демпфирование сжатия, низкая скорость	
Комфортный	18 щелчков
Стандартный	15 щелчков
Спортивный	12 щелчков
Демпфирование сжатия, высокая скорость	
Комфортный	2,5 оборота
Стандартный	2 оборота
Спортивный	1 оборот
Демпфирование отбоя	
Комфортный	18 щелчков
Стандартный	15 щелчков
Спортивный	12 щелчков
Предварительное поджатие пружины	
Комфортный	8 мм (0,31 дюйм)
Стандартный	8 мм (0,31 дюйм)
Спортивный	8 мм (0,31 дюйм)
Коэффициент жесткости пружины	
Вес водителя: 65- 75 кг (143- 165 фнт)	60 Н/мм (343 фунт/дюйм)
Вес водителя: 75- 85 кг (165- 187 фунтов)	63 Н/мм (360 фунт/дюйм)
Вес водителя: 85- 95 кг (187- 209 фнт)	66 Н/мм (377 фунт/дюйм)
Длина пружины	225 мм (8,86 дюйма)
Давление газа	10 бар (145 фунт/кв.дюйм)
Статическое проседание	35 мм (1,38 дюйма)
Проседание при вождении	110 мм (4,33 дюйма)
Установленная длина	415 мм (16,34 дюйма)
Амортизаторная жидкость (стр. 140)	SAE 2.5

22.9 Моменты затяжки крепежных элементов шасси

Винт неподвижной ручки руля	M4	5 Нм (3,7 фнт. фт)	**Loctite® 243™**
Ниппель спицы, переднее колесо	M4.5	6 Нм (4,4 фнт.фт)	-
Ниппель спицы, заднее колесо	M4.5	6 Нм (4,4 фнт.фт)	-
Остальные гайки, шасси	M5	5 Нм (3,7 фнт. фт)	-
Остальные винты, шасси	M5	5 Нм (3,7 фнт. фт)	-
Винт, клемма аккумулятора (Все модели 250/300, XC-W US, XC-W Six Days US)	M5	2.5 Нм (1.84 фнт.фт)	-
Винт, переключатель режимов освещения (Все модели EXC/EXC Six Days, 125 XC-W EU)	M5	1 Нм (0,7 фнт. фт)	-
Винт, регулировочное кольцо амортизатора	M5	5 Нм (3,7 фнт. фт)	-

Гайка, кабель стартера (все модели 250/300, XC-W US, XC-W Six Days US)	M6	4 Нм (3 фнт.фт)	
Остальные гайки, шасси	M6	10 Нм (7,4 фнт.фт)	-
Остальные винты, шасси	M6	10 Нм (7,4 фнт.фт)	-
Винт, шаровое шарнирное соединение штока цилиндра ножного тормоза	M6	10 Нм (7,4 фнт.фт)	**Loctite® 243™**
Винт, скользящий защитный кожух цепи	M6	6 Нм (4,4 фнт.фт)	**Loctite® 243™**
Винт переднего тормозного диска	M6	14 Нм (10,3 фнт.фт)	**Loctite® 243™**
Винт заднего тормозного диска	M6	14 Нм (10,3 фнт.фт)	**Loctite® 243™**
Винт, ручка акселератора	M6	5 Нм (3,7 фнт. фт)	-
Гайка, упор педали ножного тормоза	M8	20 Нм (14,8 фнт.фт)	-
Гайка винта задней звездочки	M8	35 Нм (25,8 фнт.фт)	**Loctite® 2701™**
Гайка замка обода	M8	12 Нм (8,9 фнт.фт)	-
Остальные гайки, шасси	M8	25 Нм (18,4 фнт.фт)	-
Остальные винты, шасси	M8	25 Нм (18,4 фнт.фт)	-
Винт, нижняя траверса (Все стандартные модели EXC/XC-W)	M8	15 Нм (11,1 фнт.фт)	-
Винт, нижняя траверса (Все модели Six Days)	M8	15 Нм (11,1 фнт.фт)	-
Винт скользящего элемента цепи	M8	15 Нм (11,1 фнт.фт)	-
Винт, раскос двигателя	M8	25 Нм (18,4 фнт.фт)	**Loctite® 2701™**
Винт, заглушка пера вилки	M8	15 Нм (11,1 фнт.фт)	-
Винт переднего тормозного суппорта	M8	25 Нм (18,4 фнт.фт)	**Loctite® 243™**
Винт зажима руля	M8	20 Нм (14,8 фнт.фт)	-
Винт, крепление боковой стойки	M8	35 Нм (25,8 фнт.фт)	**Loctite® 2701™**
Винт подрамника	M8	35 Нм (25,8 фнт.фт)	**Loctite® 2701™**
Винт, верхний золотник рулевого управления (Все стандартные модели EXC/XC-W)	M8	20 Нм (14,8 фнт.фт)	-
Винт, верхний золотник рулевого управления (Все модели Six Days)	M8	17 Нм (12,5 фнт.фт)	**Loctite® 243™**
Винт, верхняя траверса (Все стандартные модели EXC/XC-W)	M8	20 Нм (14,8 фнт.фт)	-
Винт, верхняя траверса (Все модели Six Days)	M8	17 Нм (12,5 фнт.фт)	-
Винт кронштейна двигателя	M10	60 Нм (44,3 фнт.фт)	-
Остальные гайки, шасси	M10	45 Нм (33,2 фнт.фт)	-
Остальные винты, шасси	M10	45 Нм (33,2 фнт.фт)	-
Винт опоры руля	M10	40 Нм (29,5 фнт.фт)	**Loctite® 243™**
Винт, нижний амортизатор	M12	80 Нм (59 фнт.фт)	**Loctite® 2701™**
Винт, верхний амортизатор	M12	80 Нм (59 фнт.фт)	**Loctite® 2701™**
Гайка, крепление сиденья	M12x1	20 Нм (14,8 фнт.фт)	-
Гайка, ось маятника	M16x1,5	100 Нм (73,8 фнт.фт)	-
Гайка, ось заднего колеса	M20x1,5	80 Нм (59 фнт.фт)	-
Винт оси переднего колеса	M20x1,5	35 Нм (25,8 фнт.фт)	-
Винт, верхняя головка поворотного кулака	M20x1,5	12 Нм (8,9 фнт.фт)	-
Ввертная форсунка системы охлаждения	M20x1,5	12 Нм (8,9 фнт.фт)	**Loctite® 243™**

22.10 Карбюратор

22.10.1 125XC-WEU

Тип карбюратора	MIKUNI TMX38
Идентификационный номер карбюратора	TMX38 77
Положение иглы	3-я позиция сверху
Игла жиклера	6BFY44-73 (6BFY43-73)
Главный жиклер	480 (470, 490, 500, 520)
Жиклер холостого хода	45 (42.5)
Пусковой жиклер	80
Игольчатый жиклер	R-8
Винт регулировки подачи воздуха на холостом ходу	
Открытое положение	2 оборота
Дроссельная заслонка	4

22.10.2 150XC-WUS

Тип карбюратора	MIKUNI TMX38
Идентификационный номер карбюратора	TMX38 79
Положение иглы	3-я позиция сверху
Игла жиклера	6BFY43-74 (6BFY44-74, 6BFY42-74)
Главный жиклер	480 (470, 490, 500)
Жиклер холостого хода	40 (37.5/42.5)
Пусковой жиклер	80
Игольчатый жиклер	S-1
Винт регулировки подачи воздуха на холостом ходу	
Открытое положение	1,5 оборота
Дроссельная заслонка	4

22.10.3 250 EXC EU, 250 EXC AU, 250 EXC Six Days EU

Тип карбюратора	MIKUNI TMX38
Идентификационный номер карбюратора	TMX38 78
Положение иглы	1-я позиция сверху
Игла жиклера	6BFY43-74 (6BFY43-73, 6BFY43-72, 6BFY44-72, 6BFY44-73)
Главный жиклер	100 (430, 440, 450, 460)
Жиклер холостого хода	17.5 (35/37.5/40)
Пусковой жиклер	50 (80)
Игольчатый жиклер	R-8
Винт регулировки подачи воздуха на холостом ходу	
Открытое положение	2 оборота
Дроссельная заслонка	4
Упор заслонки	Имеется

22.10.4 250 XC-W US

Тип карбюратора	MIKUNI TMX38
Идентификационный номер карбюратора	TMX38 80
Положение иглы	3-я позиция сверху
Игла жиклера	6BFY43-72 (6BFY44-72, 6BFY44-73, 6BFY43-73)
Главный жиклер	440 (430, 450, 460)
Жиклер холостого хода	40 (35/37.5)
Пусковой жиклер	80
Игольчатый жиклер	R-8

Винт регулировки подачи воздухана холостом ходу	
Открытое положение	1,5 оборота
Дроссельная заслонка	4

22.10.5 300 EXC EU, 300 EXC AU, 300 EXC Six Days EU

Тип карбюратора	MIKUNI TMX38
Идентификационный номер карбюратора	TMX38 78
Положение иглы	1-я позиция сверху
Игла жиклера	6BFY43-74 (6BFY44-73, 6BFY43-73)
Главный жиклер	100 (420, 430, 440, 450, 460)
Жиклер холостого хода	17.5 (35/37.5/40)
Пусковой жиклер	50 (80)
Игольчатый жиклер	R-8
Винт регулировки подачи воздуха на холостом ходу	
Открытое положение	2 оборота
Дроссельная заслонка	4
Упор заслонки	Имеется

22.10.6 300 XC-W US, 300 XC-W Six Days US

Тип карбюратора	MIKUNI TMX38
Идентификационный номер карбюратора	TMX38 81
Положение иглы	3-я позиция сверху
Игла жиклера	6BFY44-73 (6BFY43-73)
Главный жиклер	430 (420, 440, 450, 460)
Жиклер холостого хода	37.5 (35/40)
Пусковой жиклер	80
Игольчатый жиклер	R-8
Винт регулировки подачи воздуха на холостом ходу	
Открытое положение	1,5 оборота
Дроссельная заслонка	4

23 НАСТРОЙКА КАРБЮРАТОРА

23.1 Настройка карбюратора (125 XC-W EU)

MIKUNI TMX 38

M/FT ASL ↓	TEMP →	-20°C ... -7°C *-2°F ... 20°F*	-6°C ... 5°C *19°F ... 41°F*	6°C ... 15°C *42°F ... 60°F*	16°C ... 24°C *61°F ... 78°F*	25°C ... 36°C *79°F ... 98°F*	37°C ... 49°C *99°F ... 120°F*
3,000 м *10,000 футов* ↑ 2.301 м *7,501 фут*	ASO IJ NDL POS MJ	2 42,5 43-73 3 490	2,5 42,5 43-73 3 480	2 42,5 44-73 2 480	2 40 44-73 2 470	2,5 40 44-73 2 460	
2.300 м *7,500 фут* ↑ 1.501 м *5,001 фут*	ASO IJ NDL POS MJ	2 45 43-73 3 490	2 42,5 43-73 3 490	2,5 42,5 43-73 3 480	2 42,5 44-73 2 480	2 40 44-73 2 470	2,5 40 44-73 2 460
1.500 м *5,000 фут* ↑ 751 м *2,501 фут*	ASO IJ NDL POS MJ	1,5 45 43-73 3 500	2 45 43-73 3 490	2 42,5 43-73 3 490	2,5 42,5 43-73 3 480	2 42,5 44-73 2 480	2 40 44-73 2 470
750 м *2,500 фут* ↑ 301 м *1,001 фут*	ASO IJ NDL POS MJ	1,5 47,5 44-73 3 500	1,5 45 43-73 3 500	2 45 43-73 3 490	2 42,5 43-73 3 490	2,5 42,5 43-73 3 480	2 42,5 44-73 2 480
300 м *1,000 фут* ↑ 0 м *0 футов*	ASO IJ NDL POS MJ	1,5 47,5 43-73 4 500	1,5 47,5 44-73 3 500	2 45 44-73 3 490	**2** **45** **44-73** **3** **480**	2 42,5 43-73 3 490	2,5 42,5 43-73 3 480

402698-01

M/FT ASL	Высота в М/ФУТ над уровнем моря
TEMP	Температура
ASO	Открытое положение винта регулировки подачи воздуха в режиме холостого хода
IJ	Жиклёр холостого хода
NDL	Игла жиклёра
POS	Позиция иглы сверху
MJ	Главный жиклёр

Примечание

Не использовать на песчаных поверхностях.

23.2 Настройка карбюратора (150 XC-W US)

MIKUNI TMX 38

M/FT ASL ↓	TEMP →	-20°C ... -7°C *-2°F ... 20°F*	-6°C ... 5°C *19°F ... 41°F*	6°C ... 15°C *42°F ... 60°F*	16°C ... 24°C *61°F ... 78°F*	25°C ... 36°C *79°F ... 98°F*	37°C ... 49°C *99°F ... 120°F*
3,000 м *10,000 футов* ↑ 2.301 м *7,501 фут*	ASO IJ NDL POS MJ	1,5 37,5 42-74 3 480	1,5 37,5 43-74 2 480	1,5 35 43-74 2 470	2 35 43-74 2 460	2 35 42-74 2 460	
2.300 м *7,500 фут* ↑ 1.501 м *5,001 фут*	ASO IJ NDL POS MJ	1,5 40 42-74 3 490	1,5 37,5 42-74 3 480	1,5 37,5 43-74 2 480	1,5 35 43-74 2 470	2 35 43-74 2 460	2 35 42-74 2 460
1.500 м *5,000 фут* ↑ 751 м *2,501 фут*	ASO IJ NDL POS MJ	1,5 40 43-74 3 490	1,5 40 42-74 3 490	1,5 37,5 42-74 3 480	1,5 37,5 43-74 2 480	1,5 35 43-74 2 470	2 35 43-74 2 460
750 м *2,500 фут* ↑ 301 м *1,001 фут*	ASO IJ NDL POS MJ	1,5 42,5 43-74 3 500	1,5 40 43-74 3 490	1,5 40 42-74 3 490	1,5 37,5 42-74 3 480	1,5 37,5 43-74 2 480	1,5 35 43-74 2 470
300 м *1,000 фут* ↑ 0 м *0 футов*	ASO IJ NDL POS MJ	1,5 42,5 44-74 3 500	1,5 42,5 43-74 3 500	1,5 40 43-74 3 490	**1,5** **40** **43-74** **3** **480**	1,5 37,5 42-74 3 480	1,5 37,5 43-74 2 480

402699-01

M/FT ASL	Высота в М/ФУТ над уровнем моря
TEMP	Температура
ASO	Открытое положение винта регулировки подачи воздуха в режиме холостого хода
IJ	Жиклёр холостого хода
NDL	Игла жиклёра
POS	Позиция иглы сверху
MJ	Главный жиклёр

Примечание

Не использовать на песчаных поверхностях.

23.3 Настройка карбюратора (250 EXC EU, 250 EXC AU, 250 EXC Six Days EU) A

Опасность

Потеря разрешения на использование на дорогах и страхового обеспечения На дорогах общего пользования разрешается эксплуатация мотоцикла только омологированной (с ограничениями по некоторым характеристикам) версии.

- Версия мотоцикла без ограничений должна эксплуатироваться лишь на закрытых трассах, достаточно удаленных от дорог общего пользования.

MIKUNI TMX 38

M/FT ASL ↓	TEMP →	-20°C ... -7°C *-2°F ... 20°F*	-6°C ... 5°C *19°F ... 41°F*	6°C ... 15°C *42°F ... 60°F*	16°C ... 24°C *61°F ... 78°F*	25°C ... 36°C *79°F ... 98°F*	37°C ... 49°C *99°F ... 120°F*
3,000 м *10,000 футов* ↑ 2.301 м *7,501 фут*	ASO IJ NDL POS MJ	2 35 43-73 3 450	2 35 43-74 3 440	2 35 42-74 3 440	2 35 42-74 3 430	2 32,5 44-73 2 430	
2.300 м *7,500 фут* ↑ 1.501 м *5,001 фут*	ASO IJ NDL POS MJ	2 37,5 43-73 3 460	2 35 43-73 3 450	2 35 43-74 3 440	2 35 42-74 3 440	2 35 42-74 3 430	2 32,5 44-73 2 430
1.500 м *5,000 фут* ↑ 751 м *2,501 фут*	ASO IJ NDL POS MJ	2 40 43-72 3 460	2 37,5 43-73 3 460	2 35 43-73 3 450	2 35 43-74 3 440	2 35 42-74 3 440	2 35 42-74 3 430
750 м *2,500 фут* ↑ 301 м *1,001 фут*	ASO IJ NDL POS MJ	1,5 40 44-72 3 470	2 40 43-72 3 460	2 37,5 43-73 3 460	2 35 43-73 3 450	2 35 43-74 3 440	2 35 42-74 3 440
300 м *1,000 фут* ↑ 0 м *0 футов*	ASO IJ NDL POS MJ	2 42,5 43-72 4 470	1,5 40 44-72 3 470	2 40 43-72 3 460	2 37,5 43-73 3 460	2 35 43-73 3 450	2 35 43-74 3 440

402700-01

M/FT ASL	Высота в М/ФУТ над уровнем моря
TEMP	Температура
ASO	Открытое положение винта регулировки подачи воздуха в режиме холостого хода
IJ	Жиклёр холостого хода
NDL	Игла жиклёра
POS	Позиция иглы сверху
MJ	Главный жиклёр

Примечание

Не использовать на песчаных поверхностях.

23.4 Настройка карбюратора (250 XC-W US)

MIKUNI TMX 38

M/FT ASL ↓	TEMP →	-20°C ... -7°C *-2°F ... 20°F*	-6°C ... 5°C *19°F ... 41°F*	6°C ... 15°C *42°F ... 60°F*	16°C ... 24°C *61°F ... 78°F*	25°C ... 36°C *79°F ... 98°F*	37°C ... 49°C *99°F ... 120°F*
3,000 м *10,000 футов* ↑ 2.301 м *7,501 фут*	ASO IJ NDL POS MJ	2 37,5 43-73 3 440	2 35 43-73 3 440	2 35 42-74 3 440	2 35 42-74 3 430	2 32,5 44-73 2 430	
2.300 м *7,500 фут* ↑ 1.501 м *5,001 фут*	ASO IJ NDL POS MJ	2 37,5 43-72 3 450	2 37,5 43-73 3 440	2 35 43-73 3 440	2 35 42-74 3 440	2 35 42-74 3 430	2 32,5 44-73 2 430
1.500 м *5,000 фут* ↑ 751 м *2,501 фут*	ASO IJ NDL POS MJ	1,5 40 43-72 3 450	2 37,5 43-72 3 450	2 37,5 43-73 3 440	2 35 43-73 3 440	2 35 42-74 3 440	2 35 42-74 3 430
750 м *2,500 фут* ↑ 301 м *1,001 фут*	ASO IJ NDL POS MJ	1,5 40 44-72 3 460	1,5 40 43-72 3 450	2 37,5 43-72 3 450	2 37,5 43-73 3 440	2 35 43-73 3 440	2 35 42-74 3 440
300 м *1,000 фут* ↑ 0 м *0 футов*	ASO IJ NDL POS MJ	1,5 40 43-72 4 460	1,5 40 44-72 3 460	1,5 40 43-72 3 450	**1,5** **40** **43-72** **3** **440**	2 37,5 43-73 3 440	2 35 43-73 3 440 402701-01

M/FT ASL	Высота в М/ФУТ над уровнем моря
TEMP	Температура
ASO	Открытое положение винта регулировки подачи воздуха в режиме холостого хода
IJ	Жиклёр холостого хода
NDL	Игла жиклёра
POS	Позиция иглы сверху
MJ	Главный жиклёр

Примечание

Не использовать на песчаных поверхностях.

23.5 Настройка карбюратора (300 EXC EU, 300 EXC AU, 300 EXC Six Days EU)

Опасность

Потеря разрешения на использование на дорогах и страхового обеспечения На дорогах общего пользования разрешается эксплуатация мотоцикла только омологированной (с ограничениями по некоторым характеристикам) версии.

- Версия мотоцикла без ограничений должна эксплуатироваться лишь на закрытых трассах, достаточно удаленных от дорог общего пользования.

MIKUNI TMX 38

M/FT ASL ↓	TEMP →	-20°C ... -7°C *-2°F ... 20°F*	-6°C ... 5°C *19°F ... 41°F*	6°C ... 15°C *42°F ... 60°F*	16°C ... 24°C *61°F ... 78°F*	25°C ... 36°C *79°F ... 98°F*	37°C ... 49°C *99°F ... 120°F*
3,000 м *10,000 футов* ↑ 2.301 м *7,501 фут*	ASO IJ NDL POS MJ	2 35 43-73 3 440	2 35 43-74 3 430	2 35 42-74 3 430	2 32,5 42-74 3 420	2 32,5 44-73 2 420	
2.300 м *7,500 фут* ↑ 1.501 м *5,001 фут*	ASO IJ NDL POS MJ	2 37,5 43-73 3 450	2 35 43-73 3 440	2 35 43-74 3 430	2 35 42-74 3 430	2 32,5 42-74 3 420	2 32,5 44-73 2 420
1.500 м *5,000 фут* ↑ 751 м *2,501 фут*	ASO IJ NDL POS MJ	1,5 37,5 44-73 3 450	2 37,5 43-73 3 450	2 35 43-73 3 440	2 35 43-74 3 430	2 35 42-74 3 430	2 32,5 42-74 3 420
750 м *2,500 фут* ↑ 301 м *1,001 фут*	ASO IJ NDL POS MJ	1,5 40 44-73 3 460	1,5 37,5 44-73 3 450	2 37,5 43-73 3 450	2 35 43-73 3 440	2 35 43-74 3 430	2 35 42-74 3 430
300 м *1,000 фут* ↑ 0 м *0 футов*	ASO IJ NDL POS MJ	1,5 40 43-73 4 460	1,5 40 44-73 3 460	1,5 37,5 44-73 3 450	2 37,5 43-73 3 450	2 35 43-73 3 440	2 35 43-74 3 430

402702-01

M/FT ASL	Высота в М/ФУТ над уровнем моря
TEMP	Температура
ASO	Открытое положение винта регулировки подачи воздуха в режиме холостого хода
IJ	Жиклёр холостого хода
NDL	Игла жиклёра
POS	Позиция иглы сверху
MJ	Главный жиклёр

Примечание

Не использовать на песчаных поверхностях.

23.6 Настройка карбюратора (300 XC-W US, 300 XC-W Six Days US)

MIKUNI TMX 38

M/FT ASL ↓	TEMP →	-20°C ... -7°C *-2°F ... 20°F*	-6°C ... 5°C *19°F ... 41°F*	6°C ... 15°C *42°F ... 60°F*	16°C ... 24°C *61°F ... 78°F*	25°C ... 36°C *79°F ... 98°F*	37°C ... 49°C *99°F ... 120°F*
3,000 м *10,000 футов* ↑ 2.301 м *7,501 фут*	ASO IJ NDL POS MJ	2 35 44-73 3 430	1,5 35 43-73 3 430	2 35 43-74 3 420	2 32,5 43-74 3 410	2 32,5 44-73 2 410	
2.300 м *7,500 фут* ↑ 1.501 м *5,001 фут*	ASO IJ NDL POS MJ	1,5 37,5 44-73 3 430	2 35 44-73 3 430	1,5 35 43-73 3 430	2 35 43-74 3 420	2 32,5 43-74 3 410	2 32,5 44-73 2 410
1.500 м *5,000 фут* ↑ 751 м *2,501 фут*	ASO IJ NDL POS MJ	1,5 40 44-73 3 440	1,5 37,5 44-73 3 430	2 35 44-73 3 430	1,5 35 43-73 3 430	2 35 43-74 3 420	2 32,5 43-74 3 410
750 м *2,500 фут* ↑ 301 м *1,001 фут*	ASO IJ NDL POS MJ	1,5 40 43-73 4 440	1,5 40 44-73 3 440	1,5 37,5 44-73 3 430	2 35 44-73 3 430	1,5 35 43-73 3 430	2 35 43-74 3 420
300 м *1,000 фут* ↑ 0 м *0 футов*	ASO IJ NDL POS MJ	1,5 42,5 43-73 4 450	1,5 40 43-73 4 440	1,5 40 44-73 3 440	**1,5** **37,5** **44-73** **3** **430**	2 35 44-73 3 430	1,5 35 43-73 3 430

402703-01

M/FT ASL	Высота в М/ФУТ над уровнем моря
TEMP	Температура
ASO	Открытое положение винта регулировки подачи воздуха в режиме холостого хода
IJ	Жиклёр холостого хода
NDL	Игла жиклёра
POS	Позиция иглы сверху
MJ	Главный жиклёр

Примечание

Не использовать на песчаных поверхностях.

Тормозная жидкость DOT4/DOT 5.1

Стандарт/Класс

- DOT

Руководящие указания

- Использовать только тормозную жидкость, соответствующую указанному стандарту (см. спецификацию на канистре) и обладающую соответствующими свойствами.

Рекомендуемый поставщик

Castrol

- **ТОРМОЗНАЯ ЖИДКОСТЬ RESPONSE SUPER DOT 4**

Motorex®

- **Тормозная жидкость DOT 5.1**

Охлаждающая жидкость

Руководящие указания

- Использовать только высококачественную охлаждающую жидкость с антикоррозионными присадками для алюминиевых двигателей (даже в странах с жарким климатом). Применение антифриза низкого качества может привести к возникновению коррозии и пенообразованию.

Концентрация

Морозостойкость: от -25 до -45 °C (от -13 до -49 °F)	антифриз с антикоррозионными присадками дистиллированная вода

Рекомендуемый поставщик

Motorex®

- **COOLANT M3.0**

Моторное масло (15W/50)

Стандарт/Класс

- JASO T903 MA (📖 стр. 142)
- SAE (📖 стр. 142) (15W/50)

Руководящие указания

- Использовать только моторные масла, соответствующие указанным стандартам (см. спецификацию на канистре) и обладающие соответствующими свойствами.

Рекомендуемый поставщик

Motorex®

- **Top Speed 4T**

Моторное масло, двухтактное

Стандарт/Класс

- JASO FD (📖 стр. 142)-

Руководящие указания

- Использовать только высококачественное двухтактное моторное масло надежной марки..

Полностью синтетическое масло

Рекомендуемый поставщик

Motorex®

- **Cross Power 2T**

Масло для вилок (SAE 4) (48601166S1)

Стандарт/Класс

- SAE (📖 стр. 142) (SAE 4)
- Использовать только масла, соответствующие указанным стандартам (см. спецификацию на канистре) и обладающие соответствующими свойствами.

Масло амортизатора (SAE 2.5) (50180751S1)

Стандарт/Класс

- SAE (📖 стр. 142) (SAE 2.5)

Руководящие указания

- Использовать только масла, соответствующие указанным стандартам (см. спецификацию на канистре) и обладающие соответствующими свойствами.

Неэтилированный бензин премиум-класса (октановое число ROZ 95/RON 95/PON 91)

Стандарт/Класс

- DIN EN 228 (ROZ 95/RON 95/PON 91)

Руководящие указания

- Использовать только высококачественный неэтилированный бензин, соответствующий или эквивалентный указанному качеству.
- Допускается использование бензина с содержанием этанола до 10% (топливо E10).

Примечание
Запрещается использование бензина, содержащего метанол (например, M15, M85, M100), либо бензин с концентрацией этанола более 10% (например, E15, E25, E85, E100).

Неэтилированный бензин «супер» (октановое число 95), смешанный с 2-тактным моторным маслом (1:60).

Стандарт/Класс

- DIN EN 228
- JASO FD (P стр. 142) (1:60)

Концентрация

1:60	Моторное масло, двухтактное (📖 стр. 139) Неэтилированный бензин «супер» (октановое число ROZ 95/RON 95/PON 91) (📖 стр. 140)

Рекомендуемый поставщик

Motorex®

- **Cross Power 2T**

Неэтилированный бензин «супер», тип C (октановое число ROZ 95/RON 95/PON 91), смешанный с 2-тактным моторным маслом, 1:60)

Стандарт/Класс

- Решение № 6 Национального агентства нефти, природного газа и биотоплива Бразилии (бензин с октановым числом ROZ 95/RON 95/PON 91, смешанный с 2-тактным моторным маслом)
- JASO FD ((📖 стр. 142) (1:60)

Концентрация

1:60	Моторное масло, двухтактное (📖 стр. 139) Неэтилированный бензин «супер» (октановое число ROZ 95/RON 95/PON 91) (📖 стр. 140)

Рекомендуемый поставщик

Motorex®

- **Cross Power 2T**

Неэтилированный бензин «супер», тип C (октановое число ROZ 95/RON 95/PON 91)

Стандарт/Класс

- Решение № 6 Национального агентства нефти, природного газа и биотоплива Бразилии (бензин с октановым числом ROZ 95/RON 95/PON 91)

Руководящие указания

- Использовать только высококачественный неэтилированный бензин, соответствующий или эквивалентный указанному качеству.
- Допускается использование неэтилированного бензина «супер» с содержанием этанола от 20 до 25 %.

Примечание
Не использовать топливо, содержащее метанол (например, M15, M85, M100).
Не использовать топливо, содержащее менее 20 % этанола (например, E10).
Не использовать топливо, содержащее более 25 % этанола (например, E30, E85, E100).

Средство для очистки воздушного фильтра

Рекомендуемый поставщик

Motorex®

- **Racing Bio Dirt Remover**

Очиститель цепи

Рекомендуемый поставщик

Motorex®

- **Очиститель цепи Chain Clean**

Присадка для топлива

Рекомендуемый поставщик

Motorex®

- **Стабилизатор топлива**

Консистентная смазка высокой вязкости

Рекомендуемый поставщик

SKF®

- **LGHB2**

Долговечная консистентная смазка

Рекомендуемый поставщик

Motorex®

- **Смазка для мотоциклов Bike Grease 2000**

Средство для чистки мотоцикла

Рекомендуемый поставщик

Motorex®

- **Очиститель для мотоциклов Moto Clean**

Спрей для цепи для внедорожных условий

Рекомендуемый поставщик

Motorex®

- **Смазка цепи для внедорожных мотоциклов Chainlube Offroad**

Масло для воздушного фильтра из пеноматериала

Рекомендуемый поставщик

Motorex®

- **Масло для воздушного фильтра Racing Bio Liquid Power**

Консерванты для окрашенных поверхностей, металла и резины

Рекомендуемый поставщик

Motorex®

- **Moto Protect**

Специальное чистящее средство для глянцевых и матовых окрашенных поверхностей, металла и пластмасс

Рекомендуемый поставщик

Motorex®

- **Quick Cleaner**

Универсальная смазка-спрей

Рекомендуемый поставщик

Motorex®

- **Joker 440 Synthetic**

JASO T903 MA

Для различных направлений технических разработок потребовалась новая спецификация для четырехтактных мотоциклов – стандарт JASO T903 MA. Раньше для четырехтактных мотоциклов использовались моторные масла, применяемые в автомобильной отрасли, поскольку отдельной спецификации для мотоциклов не существовало. Но если для автомобильных двигателей требуются длительные интервалы между техническим обслуживанием, то приоритетным направлением для двигателей мотоциклов является высокая эффективность при работе на высоких оборотах. В большинстве мотоциклов коробка передач и сцепление смазываются тем же маслом, что и двигатель. Стандарт JASOMA отвечает этим особым требованиям.

SAE

Классы вязкости по SAE были установлены Обществом инженеров автомобильной промышленности (США) и используются для классификации масел по их вязкости. Этот показатель описывает только одно свойство масла и ничего не говорит о его качестве.

JASO FD

JASO FD – класс моторного масла для двухтактных двигателей, разработанного специально для экстремальных гоночных условий. Входящие в состав масла высококачественные синтетические эфиры и специальные присадки обеспечивают его отличное сгорание даже при предельно тяжёлых условиях эксплуатации.

27 СПИСОК СОКРАЩЕНИЙ

Art. no.	Номер артикула
ca.	приблизительно
cf.	сравните
e.g.	например
etc.	и т.д.
i.a.	среди прочего
no.	номер
poss.	возможно

28 ПЕРЕЧЕНЬ СИМВОЛОВ

28.1 Желтые и оранжевые символы

Желтые и оранжевые символы указывают на аварийную сиитуацию, требующую оперативного вмешательства. Активные средства оказания помощи при вождении также обозначены желтыми или оранжевыми символами.

EFI	Индикаторная лампа предупреждения о неисправности – не работает
	Индикаторная предупреждающая лампа уровня топлива – не работает

28.2 Зеленые и синие символы

Зеленые и синие символы обозначают информацию для водителя.

	Индикатор дальнего света светится синим цветом – включен дальний свет.
	Индикатор указателя поворота мигает зеленым цветом – включен сигнал поворота.

READY TO RACE
»www.ktm.com

3213477en

05/2016

KTM Sportmotorcycle GmbH
5230 Mattighofen/Austria
http://www.ktm.com

MOTOREX Oil of Switzerland
KTM Group Partner
TÜV
REG.NO. 12 100 6061

Photo: Mitterbauer/KTM