РУКОВОДСТВО ПОЛЬЗОВАТЕЛЯ 2015 г.

WWW.KTM.COM

1290 Super Adventure EU
1290 Super Adventure FR
1290 Super Adventure AU
1290 Super Adventure JP
1290 Super Adventure CN

Артикул № 3213270en

УВАЖАЕМЫЙ ЗАКАЗЧИК KTM!

Компания KTM благодарит Вас за сделанный выбор. Теперь Вы являетесь владельцем современного спортивного мотоцикла, эксплуатация которого, при регулярном проведении надлежащего технического обслуживания, подарит незабываемые ощущения.

Желаем удачи и удовольствия в ходе эксплуатации данного транспортного средства.

Впишите серийные номера в приведенную ниже таблицу.

Номер шасси (☛ стр. 22)	Печать дилера
Номер двигателя (☛ стр. 23)	
Номер ключа (☛ стр. 21)	

Руководство пользователя соответствует последним на момент издания модификациям данной серии. Вследствие продолжающихся разработок и вносимых конструкционных изменений возможны незначительные несоответствия руководства имеющейся модификации мотоцикла.

Приведенные спецификации не влекут за собой юридических обязательств производителя. Компания KTM Motorrad AG оставляет за собой эксклюзивное право на изменение, для адаптации под определенные условия эксплуатации, технических параметров, цен, цветов, форм, материалов, услуг, конструкций, оборудования и т. д., а также на остановку производства той или иной модели без предварительного уведомления и указания причин. Компания KTM не несет ответственности за варианты комплектации, несоответствие иллюстраций и описаний имеющейся модификации, а также за опечатки и другие неточности. Описанные модели могут оснащаться дополнительным оборудованием, не входящим в стандартную комплектацию.

© 2014 KTM Motorrad AG, Маттигхофен, Австрия (Mattighofen Austria)
Все права защищены.
Воспроизведение, включая частичное, а также копирование в любом виде допускается только с явного письменного разрешения издателя.

УВАЖАЕМЫЙ ЗАКАЗЧИК KTM!

ISO 9001(12 100 6061)
В соответствии с международным стандартом управления качеством ISO 9001 KTM использует процессы обеспечения качества, которые приводят к максимально высокому качеству продукции.
Выпущено: Немецкой службой технического контроля и надзора TÜV.

РЕГ. № 12 100 6061

KTM Sportmotorcycle GmbH
5230 Маттигхофен, Австрия

СОДЕРЖАНИЕ

1 ОБОЗНАЧЕНИЯ....8
1.1 Используемые символы 8
1.2 Шрифты....9
2 РЕКОМЕНДАЦИИ ПО БЕЗОПАСНОСТИ 10
2.1 Назначение 10
2.2 Рекомендации по безопасности 10
2.3 Степени опасности и условные обозначения 11
2.4 Предупреждение о несанкционированных действиях 11
2.5 Безопасная эксплуатация 12
2.6 Защитная одежда 13
2.7 Правила выполнения ремонтных и сервисных работ 13
2.8 Охрана окружающей среды 13
2.9 Руководство по эксплуатации 14
3 ВАЖНАЯ ИНФОРМАЦИЯ 15
3.1 Срок гарантии и гарантийные обязательства 15
3.2 Рабочие и вспомогательные материалы 15
3.3 Запасные части, аксессуары 15
3.4 Обслуживание 16
3.5 Рисунки 16
3.6 Обслуживание покупателей 16
4 ВНЕШНИЙ ВИД МОТОЦИКЛА 18
4.1 Вид мотоцикла спереди с левой стороны (пример) 18
4.2 Вид мотоцикла с правой стороны сзади (пример) 20
5 СЕРИЙНЫЕ НОМЕРА 22
5.1 Номер шасси 22
5.2 Табличка с типом ТС 22
5.3 Номер ключа 23
5.4 Номер двигателя 23
5.5 Номер вилки 24
5.6 Номер амортизатора 24
6 ОРГАНЫ УПРАВЛЕНИЯ 25
6.1 Рычаг сцепления 25
6.2 Рычаг переднего тормоза 25
6.3 Ручка акселератора 26
6.4 Переключатели на левой рулевой рукоятке 26
6.4.1 Комбинированный переключатель, левосторонний . 26
6.4.2 Выключатель освещения 27
6.4.3 Выключатель светового сигнала предупреждения об опасности 27
6.4.4 Переключатель меню 28
6.4.5 Выключатель освещения 28
6.4.6 Кнопка звукового сигнала 29
6.5 Переключатели на правой рулевой рукоятке 29
6.5.1 Комбинированный переключатель, правосторонний 29
6.5.2 Выключатель освещения 30
6.5.3 Переключатель системы автоматического поддержания скорости (круиз-контроль) 31
6.5.4 Верхняя кнопка системы круиз-контроля 32
6.5.5 Нижняя кнопка системы круиз-контроля 33
6.5.6 Кнопка электростартера 34
6.6 Замок зажигания/рулевой колонки 34
6.7 Иммобилайзер 35
6.8 Блокировка руля 35
6.9 Разблокирование руля 36
6.10 Гнездо для подключения электрических устройств 37
6.11 Открытие крышки топливного бака 37
6.12 Закрытие крышки топливного бака 39

СОДЕРЖАНИЕ

6.13 Топливные краны ... 40
6.14 Открывание багажного отделения ... 40
6.15 Запирание багажного отделения ... 41
6.16 Замок седла ... 41
6.17 Набор инструментов (для модели Super Adventure EU/FR/AU/JP) ... 42
6.18 Поручни ... 42
6.19 Задняя багажная полка ... 43
6.20 Выключатель подогрева пассажирского седла ... 43
6.21 Пассажирские подножки ... 44
6.22 Рычаг переключения передач ... 44
6.23 Педаль заднего тормоза ... 45
6.24 Боковая подножка ... 46
6.25 Центральная подножка ... 46
7 ЩИТОК ПРИБОРОВ ... 47
7.1 Общий вид ... 47
7.2 Включение и проверка ... 47
7.3 Матричный дисплей ... 48
7.4 Сегментный дисплей ... 48
7.5 Индикаторные лампы ... 49
7.6 Сообщения на матричном дисплее ... 50
7.7 Индикатор переключения передач ... 51
7.8 Экран технического обслуживания ... 52
7.9 Меню матричного дисплея ... 52
7.9.1 «Favorites» (Избранное) ... 52
7.9.2 Меню «Trip 1» ... 53
7.9.3 Меню «Trip 2» ... 53
7.9.4 Меню «General Info» (Общая информация) ... 54
7.9.5 Меню «TPMS» (Система контроля давления в шинах) 54
7.9.6 Меню «Set Favorites» (Настройка избранного) ... 55
7.9.7 Меню «Settings» (Настройки) ... 56
7.9.8 Меню «Warning” (Предупреждение) ... 56
7.9.9 Меню «Heating» (Подогрев) ... 57
7.9.10 Меню «MTC/ABS» ... 57
7.9.11 Меню «Load» (Загрузка) ... 58
7.9.12 Режим «Damping” (Демпфирование) ... 58
7.9.13 Меню «Drive Mod» (Режим движения) ... 59
7.9.14 Общий вид меню ... 60
7.9.15 Меню «Language» (Язык) ... 61
7.9.16 Меню «Distance» (Пробег) ... 62
7.9.17 Меню «Temp» (Температура) ... 62
7.9.18 Меню «Pressure» (Давление) ... 63
7.9.19 Меню «Fuel Cons» (Расход топлива) ... 63
7.9.20 Меню «Clock/Date» (Время/Дата) ... 64
7.9.21 Меню «Shift Light» (Индикатор переключения передач)64
7.9.22 Меню «Heat Grip» (Подогрев ручек) ... 65
7.9.23 Меню «Seat Rid» (Подогрев седла водителя) ... 65
7.9.24 Меню «Seat Pil» (Подогрев заднего сиденья) ... 66
7.9.25 Меню «cLightTest» (Проверка поворотных фар) ... 66
7.9.26 Меню «DRL» (Дневной ходовой свет) ... 67
8 ЭРГОНОМИКА ... 68
8.1 Регулировка седла водителя ... 68
8.2 Обкатка двигателя ... 69
8.3 Регулировка положения руля 🔧 ... 69
8.4 Регулировка положения ветрового стекла ... 71
8.5 Регулировка положения держателя ветрового стекла .. 72
8.6 Регулировка основного положения рычага сцепления .. 74
8.7 Регулировка основного положения рычага ручного тормоза ... 74
8.8 Подножки водителя ... 75

СОДЕРЖАНИЕ

8.9 Регулировка подножек 🔧 ... 75
8.10 Проверка основного положения рычага переключения передач ... 78
8.11 Регулировка основного положения рычага переключения передач 🔧 ... 78
8.12 Регулировка основного положения педали ножного тормоза 🔧 ... 79
9 ПОДГОТОВКА К ЭКСПЛУАТАЦИИ ... 81
9.1 Рекомендации по первому использованию ... 81
9.2 Обкатка двигателя ... 82
9.3 Загрузка мотоцикла ... 83
10 ИНСТРУКЦИИ ПО ВОЖДЕНИЮ ... 85
10.1 Профилактика и обслуживание при подготовке к эксплуатации ... 85
10.2 Запуск двигателя ... 86
10.3 Начало движения ... 87
10.4 Трогание с места с помощью функции HHC (Опция: Система помощи при трогании в гору “Hill-start assist”) ... 87
10.5 Переключение передач, движение ... 88
10.6 Моторный контроль проскальзывания (MSR) (Опция: Система торможения двигателем) ... 92
10.7 Использование тормозов ... 92
10.8 Остановка, парковка ... 94
10.9 Транспортировка ... 96
10.10 Заправка топливом ... 97
11 ГРАФИК ТЕХОБСЛУЖИВАНИЯ ... 99
11.1 Дополнительная информация ... 99
11.2 Обязательные работы ... 99
11.3 Рекомендуемые работы ... 101
12 НАСТРОЙКА ПОДВЕСКИ ... 103
12.1 Вилка/амортизатор ... 103
12.2 Меню «Загрузка» ... 103
12.3 Меню «Демпфирование» ... 104
13 ТЕХНИЧЕСКОЕ ОБСЛУЖИВАНИЕ ЭЛЕМЕНТОВ ШАССИ ... 105
13.1 Вывешивание мотоцикла на центральной подножке ... 105
13.2 Снятие мотоцикла с центральной подножки ... 105
13.3 Снятие пассажирского седла ... 106
13.4 Установка пассажирского седла ... 107
13.5 Снятие седла водителя ... 108
13.6 Установка седла водителя ... 109
13.7 Оценка степени загрязнения цепи ... 110
13.8 Очистка цепи ... 111
13.9 Проверка натяжения цепи ... 112
13.10 Регулировка натяжения цепи ... 113
13.11 Проверка состояния цепи, ведомой и ведущей звездочек ... 115
13.12 Проверка/корректировка уровня жидкости гидросистемы сцепления ... 118
13.13 Проверка наличия люфта подшипника рулевой колонки 118
13.14 Снятие крышки нижнего тройного хомута ... 120
13.15 Установка крышки нижнего тройного хомута ... 121
13.16 Снятие передней боковой крышки ... 121
13.17 Установка передней боковой крышки ... 123
13.18 Снятие переднего обтекателя 🔧 ... 125
13.19 Установка переднего обтекателя 🔧 ... 129
13.20 Снятие переднего крыла ... 132
13.21 Установка переднего крыла ... 133
13.22 Снятие крышки топливного бака ... 134
13.23 Установка крышки топливного бака ... 136
13.24 Снятие ветрового стекла ... 138

СОДЕРЖАНИЕ

13.25 Установка ветрового стекла 138
13.26 Снятие ограждения двигателя 139
13.27 Установка ограждения двигателя 139
13.28 Снятие защитной дуги для ног 🔧 140
13.29 Установка защитной дуги для ног 🔧 141
14 ТОРМОЗНАЯ СИСТЕМА 143
14.1 Антиблокировочная тормозная система (ABS) 143
14.2 Проверка состояния тормозных дисков 145
14.3 Проверка уровня тормозной жидкости в контуре переднего тормоза 146
14.4 Добавление жидкости в контур переднего тормоза 🔧 . 147
14.5 Оценка состояния и степени износа колодок переднего тормоза 148
14.6 Проверка уровня тормозной жидкости в контуре заднего тормоза 149
13.7 Добавление жидкости в контур заднего тормоза 🔧 150
14.8 Оценка состояния и степени износа тормозных колодок заднего тормоза 152
15 КОЛЕСА И ШИНЫ 153
15.1 Бескамерные шины 153
15.2 Снятие переднего колеса 🔧 153
15.3 Установка переднего колеса 🔧 155
15.4 Установка заднего колеса 🔧 158
15.5 Установка заднего колеса 🔧 160
15.6 Проверка резиновых демпферов задней ступицы 🔧 162
15.7 Проверка состояния шин 163
15.8 Проверка давления в шинах 164
15.9 Проверка натяжения спиц 165
16 ЭЛЕКТРООБОРУДОВАНИЕ 167
16.1 Дневной ходовой свет (Фара дневного света) 167
16.2 Поворотные фары 167
16.3 Снятие аккумулятора 🔧 168
16.4 Установка аккумуляторной батареи 🔧 170
16.5 Зарядка аккумулятора 🔧 171
16.6 Замена главного предохранителя 175
16.7 Замена предохранителей в блоке 177
16.8 Снятие кожуха передней фары вместе с фарой 182
16.9 Установка кожуха передней фары вместе с фарой 184
16.10 Замена лампы ближнего света 185
16.11 Замена лампы дальнего света 187
16.12 Замена лампы указателя поворота (Super Adventure CN) 189
16.13 Проверка настройки системы освещения 191
16.14 Регулировка направления луча фары 193
16.15 Регулировка направления луча поворотных фар 194
16.16 Активация/деактивация ключа зажигания 196
17 СИСТЕМА ОХЛАЖДЕНИЯ 201
17.1 Проверка уровня охлаждающей жидкости в расширительном бачке 201
17.2 Проверка концентрации антифриза и уровня охлаждающей жидкости 202
18 РЕГУЛИРОВКА ДВИГАТЕЛЯ 204
18.1 Режим «Drive Mod» 204
18.2 Антипробуксовочная система (MTC) 204
19 ТЕХНИЧЕСКОЕ ОБСЛУЖИВАНИЕ ДВИГАТЕЛЯ 206
19.1 Проверка уровня моторного масла 206
19.2 Замена моторного масла и масляного фильтра, очистка сетчатого фильтра 🔧 207
19.3 Добавление моторного масла 211
20 МОЙКА И УХОД 214
20.1 Мойка мотоцикла 214

СОДЕРЖАНИЕ

20.2 Профилактика и обслуживание при подготовке к зимней эксплуатации ... 216
21 ХРАНЕНИЕ ... 218
21.1 Правила хранения ... 218
21.2 Подготовка к эксплуатации снятого с хранения мотоцикла ... 219
22 ПОИСК И УСТРАНЕНИЕ НЕИСПРАВНОСТЕЙ ... 220
23 СПЕЦИФИКАЦИЯ ... 222
23.1 Двигатель ... 222
23.2 Моменты затяжки крепежных элементов двигателя ... 223
23.3 Объемы рабочих жидкостей ... 227
23.3.1 Объем моторного масла ... 227
23.3.2 Объем охлаждающей жидкости ... 227
23.3.3 Объем топлива ... 227
23.4 Шасси ... 227
23.5 Электрооборудование ... 229
23.6 Шины ... 230
23.7 Вилка ... 230
23.8 Амортизатор ... 230
23.9 Моменты затяжки крепежных элементов шасси ... 231
24 ЭКСПЛУАТАЦИОННЫЕ ЖИДКОСТИ ... 235
25 ДОПОЛНИТЕЛЬНЫЕ РАСХОДНЫЕ МАТЕРИАЛЫ И ЖИДКОСТИ 238
26 СТАНДАРТЫ ... 240
27 УКАЗАТЕЛЬ СПЕЦИАЛЬНЫХ ТЕРМИНОВ ... 241
28 ПЕРЕЧЕНЬ СОКРАЩЕНИЙ ... 242
29 ПЕРЕЧЕНЬ СИМВОЛОВ ... 243
29.1 Символы красного цвета ... 243
29.2 Символы желтого цвета ... 243
29.3 Символы зеленого и синего цвета ... 244
АЛФАВИТНЫЙ УКАЗАТЕЛЬ ... 245

1 ОБОЗНАЧЕНИЯ

1.1 Используемые символы

Ниже описаны символы, используемые в руководстве.

✓	Обозначение желательного действия (например, определенного действия или функции).
✗	Обозначение нежелательного действия (например, определенного действия или функции).
🔧	Выполнение всех работ, помеченных данным символом, требует специальных технических знаний и навыков. В интересах собственной безопасности для выполнения таких процедур следует обращаться в авторизованный сервисный центр KTM, где обслуживание мотоцикла будет выполнено обучленным персоналом, с применением специального инструмента и оборудования.
☛	Ссылка на определенную страницу (на указанной странице приведена подробная информация по данному вопросу).
i	Обозначение более подробной информации или рекомендаций.
»	Обозначение результата тестовой операции.

1.2 Шрифты

Ниже описаны типографические форматы, используемые в данном документе.

Специфическое наименование	Обозначение фирменного наименования продукции.
Наименование®	Обозначение наименования с защищенными правами.
Торговая марка™	Обозначение торговой марки, зарегистрированной на внешнем рынке.
Подчеркнутые термины	Обозначение технических характеристик мотоцикла или технических терминов, объясняемых в глоссарии.

2 РЕКОМЕНДАЦИИ ПО БЕЗОПАСНОСТИ

2.1 Назначение

Данные мотоциклы компании KTM рассчитаны на нормальные нагрузки при эксплуатации на дорогах общего назначения и эксплуатации в условиях легкого бездорожья (на грязных дорогах), но не предназначены для участия в спортивных соревнованиях.

Примечание

Только омологированная версия данного мотоцикла предназначена для эксплуатации на дорогах общего назначения.

2.2 Рекомендации по безопасности

Для безопасной эксплуатации данного транспортного средства необходимо соблюдать ряд инструкций по технике безопасности. Поэтому следует внимательно прочитать данное руководство. Инструкции по технике безопасности выделены в тексте и относятся к соответствующим параграфам.

Примечание

На транспортном средстве имеются различные информационные и предупреждающие наклейки в хорошо заметных местах. Их удалять запрещено. Если наклейки отсутствуют, водитель или другие лица могут не осознавать опасности и в результате получить травму.

2.3 Степени опасности и условные обозначения

Опасность
Обозначает опасность, которая, если не предпринять соответствующие меры, немедленно и неизбежно приведет к смерти или серьезной травме.

Предупреждение
Обозначает опасность, которая, если не предпринять соответствующие меры, может привести к смерти или серьезной травме.

Предостережение
Обозначает опасность, которая, если не предпринять соответствующие меры, может привести к легкой травме.

Примечание
Указывает на вероятность серьезного повреждения оборудования и материалов, если не будут предприняты меры предосторожности.

Предупреждение
Предупреждение об опасности нанесения значительного экологического вреда, если не будут предприняты меры предосторожности.

2.4 Предупреждение о несанкционированных действиях

Запрещается несанкционированное вмешательство в систему снижения уровня шума. Федеральный закон запрещает выполнять или разрешать выполнение другими лицами следующих действий:

1 Демонтаж или приведение в нерабочее состояние любыми лицами, кроме как для целей технического обслуживания, ремонта или замены любого устройства либо элемента конструкции, встроенного в новое транспортное средство для снижения шума, перед продажей или поставкой конечному покупателю или в процессе эксплуатации мотоцикла.

2 Использование транспортного средства после демонтажа или приведения в нерабочее состояние любым лицом указанного устройства или элемента конструкции.

К несанкционированному вмешательству относятся действия, перечисленные ниже:

1. Снятие или прокол основного глушителя, перегородок, приемных труб глушителей или любых других компонентов, проводящих выхлопные газы.
2. Снятие или прокол любой детали впускной системы.
3. Отсутствие надлежащего технического обслуживания.
4. Замена любых движущихся частей транспортного средства или деталей системы выхлопа или впуска на детали, отличные от утвержденных к применению изготовителем.

2.5 Безопасная эксплуатация

Опасность

Опасность несчастного случая Опасность, возникающая из-за нарушения способности водителя правильно оценивать ситуацию.

- Запрещается эксплуатировать транспортное средство под влиянием алкоголя, наркотиков или некоторых лекарственных препаратов, а также лицам с нарушениями физического или психического здоровья.

Опасность

Опасность отравления Выхлопные газы ядовиты, и их вдыхание может привести к потере сознания и/или смерти.

- При работающем двигателе всегда следует проверять, имеется ли достаточная вентиляция; не запускать и не эксплуатировать двигатель в закрытом пространстве без наличия эффективной системы вытяжки отработавших газов.

Предупреждение

Опасность ожогов Некоторые компоненты транспортного средства очень сильно нагреваются во время работы.

- Запрещается касаться горячих компонентов, таких как выхлопная система, радиатор, двигатель, амортизатор и тормозная система. Дать этим компонентам остыть перед началом любых работ с ними.

Разрешается эксплуатировать транспортное средство, только если оно находится в отличном техническом состоянии, в соответствии с его назначением, безопасным и безвредным для окружающей среды способом.
Только обученные лица должны использовать данное транспортное средство. Неисправности, отрицательно сказывающиеся на безопасности, должны быть немедленно устранены в авторизованной мастерской KTM.
Соблюдать инструкции, приведенные на информационных и предупреждающих наклейках на транспортном средстве.

2.6 Защитная одежда

Предупреждение

Риск получения травм Управление мотоциклом без защитного снаряжения или низкое качество средств безопасности существенно повышают риск получения травм.

- Для управления мотоциклом необходимо надевать специальную защитную одежду (жесткую обувь, перчатки, штаны, куртку со щитками) и шлем. Снаряжение мотоциклиста должно быть исправным и соответствовать действующим требованиям ПДД.

В интересах вашей собственной безопасности компания KTM рекомендует эксплуатировать транспортное средство только в защитной одежде.

2.7 Правила выполнения ремонтных и сервисных работ

Для выполнения определенных работ потребуются специальные инструменты. Они не входят в комплект поставки транспортного средства, но могут быть заказаны по номеру в скобках. Например: устройство для установки пружины клапана (59029019000)
При сборке транспортного средства запасные части, не подлежащие повторному использованию (например, самоконтрящиеся винты и гайки, прокладки, уплотнители, уплотнительные кольца, шплинты, стопорные шайбы) заменяются новыми деталями.
Если на резьбовые соединения необходимо наносить герметик (например, **Loctite®**), следует придерживаться инструкций производителя.
Детали, подлежащие дальнейшей эксплуатации, следует тщательно протереть и осмотреть на наличие признаков повреждения и износа.
Поврежденные или изношенные детали необходимо заменить.
По завершении ремонтных работ или технического обслуживания следует проверить транспортное средство на пригодность к эксплуатации.

2.8 Охрана окружающей среды

При ответственной эксплуатации мотоцикла можно быть уверенным в том, что никаких проблем не возникнет. Для защиты статуса мотоциклетного спорта следует эксплуатировать мотоцикл на законных основаниях, с полным осознанием ответственности перед другими людьми, а также ответственности за защиту окружающей среды.
При удалении в отходы использованного масла или других рабочих и вспомогательных жидкостей и использованных компонентов следует соблюдать законы и нормы соответствующей страны.
Поскольку на мотоциклы не распространяются директивы ЕС, регулирующие утилизацию использованных транспортных средств, не существует нормативных правил, относящихся к утилизации мотоцикла, срок службы которого подошел к концу. Ваш официальный дилер KTM может проконсультировать вас по этому вопросу.

2.9 Руководство по эксплуатации

Перед первой поездкой следует внимательно ознакомиться с данным руководством. В нем содержится полезная информация и советы владельцу о том, как правильно эксплуатировать и обслуживать мотоцикл. Только так вы узнаете, как идеально приспособить мотоцикл для собственных потребностей и защитить себя от травм.
Следует хранить руководство в доступном месте, чтобы всегда иметь возможность обратиться к нему при необходимости.
Если вы хотите узнать больше о транспортном средстве или у вас возникли вопросы по прочтенному материалу, следует обратиться к официальному дилеру компании KTM. Руководство пользователя – важная составная часть мотоцикла и в случае продажи транспортного средства его необходимо передать новому владельцу.

3 ВАЖНАЯ ИНФОРМАЦИЯ

3.1 Срок гарантии и гарантийные обязательства

Работы, описанные в графике обслуживания, должны выполняться только в авторизованной мастерской KTM с подтверждением их выполнения в гарантийном талоне обслуживания заказчика и на сайте **KTM dealer.net**; в противном случае гарантийные обязательства аннулируются. При самостоятельном внесении изменений в конструкцию транспортного средства или его самостоятельной модификации гарантийные претензии не принимаются.
Дополнительную информацию о гарантии и сроке ее действия, а также относящимся к гарантии процедурам, можно найти на гарантийном талоне.

3.2 Рабочие и вспомогательные материалы

Предупреждение

Опасность для окружающей среды Неправильное обращение с топливом представляет угрозу для окружающей среды.

- Не допускать попадания топлива в грунтовые воды, на землю или в канализационную систему.

Использовать рабочие и вспомогательные материалы (такие как топливо и смазки) в соответствии с указаниями в руководстве пользователя.

3.3 Запасные части, аксессуары

Из соображений собственной безопасности следует устанавливать на мотоцикл только одобренные и/или рекомендованные компанией KTM запасные части и аксессуары; их установка должна осуществляться только в авторизованном сервисном центре. KTM не принимает на себя никакой ответственности в отношении изделий других производителей и возникающих в результате их использования ущерба и потерь.
Некоторые запасные части и принадлежности в описаниях приведены в скобках. Необходимую консультацию по данному вопросу можно получить у дилера KTM.

Текущая версия каталога запчастей **KTM PowerParts** для данного транспортного средства представлена на веб-сайте KTM.
Международный веб-сайт KTM: http://www.ktm.com

3.4 Обслуживание

Обязательным условием оптимальной эксплуатации мотоцикла и долговечности его элементов является регулярное выполнение владельцем всех процедур технического обслуживания, предписанных данным руководством, а также правильность регулировки двигателя и элементов подвески. Неправильная настройка может привести к преждевременному износу элементов и выходу мотоцикла из строя. Эксплуатация мотоцикла в экстремальных условиях, например, на очень грязных и мокрых дорогах, а также в условиях сильной запыленности или при низкой влажности может привести к повышенному износу компонентов (например, трансмиссии, тормозов и фильтра воздуха). По этой причине может потребоваться сокращение указанных в графике интервалов обслуживания мотоцикла или замены изношенных элементов.
Следует соблюдать правила обкатки двигателя, а также строго придерживаться приведенного графика технического обслуживания. Соблюдение интервалов техобслуживания и замены изношенных элементов значительно продлевает срок службы мотоцикла.

3.5 Рисунки

Рисунки, содержащиеся в данном руководстве, могут описывать специальное оборудование.
Для ясности некоторые компоненты могут быть показаны в разобранном виде или не показаны совсем. Не всегда нужно разбирать компонент, чтобы выполнить необходимую процедуру. Следует соблюдать инструкции, приведенные в тексте.

3.6 Обслуживание покупателей

Официальный дилер KTM готов ответить на любые вопросы, которые у вас могут появиться по поводу эксплуатации транспортного средства и деятельности компании KTM.

Перечень официальных дилеров KTM можно найти на веб-сайте компании.
Международный веб-сайт компании KTM: http://www.ktm.com

4 ВНЕШНИЙ ВИД МОТОЦИКЛА

4.1 Вид мотоцикла спереди с левой стороны (пример)

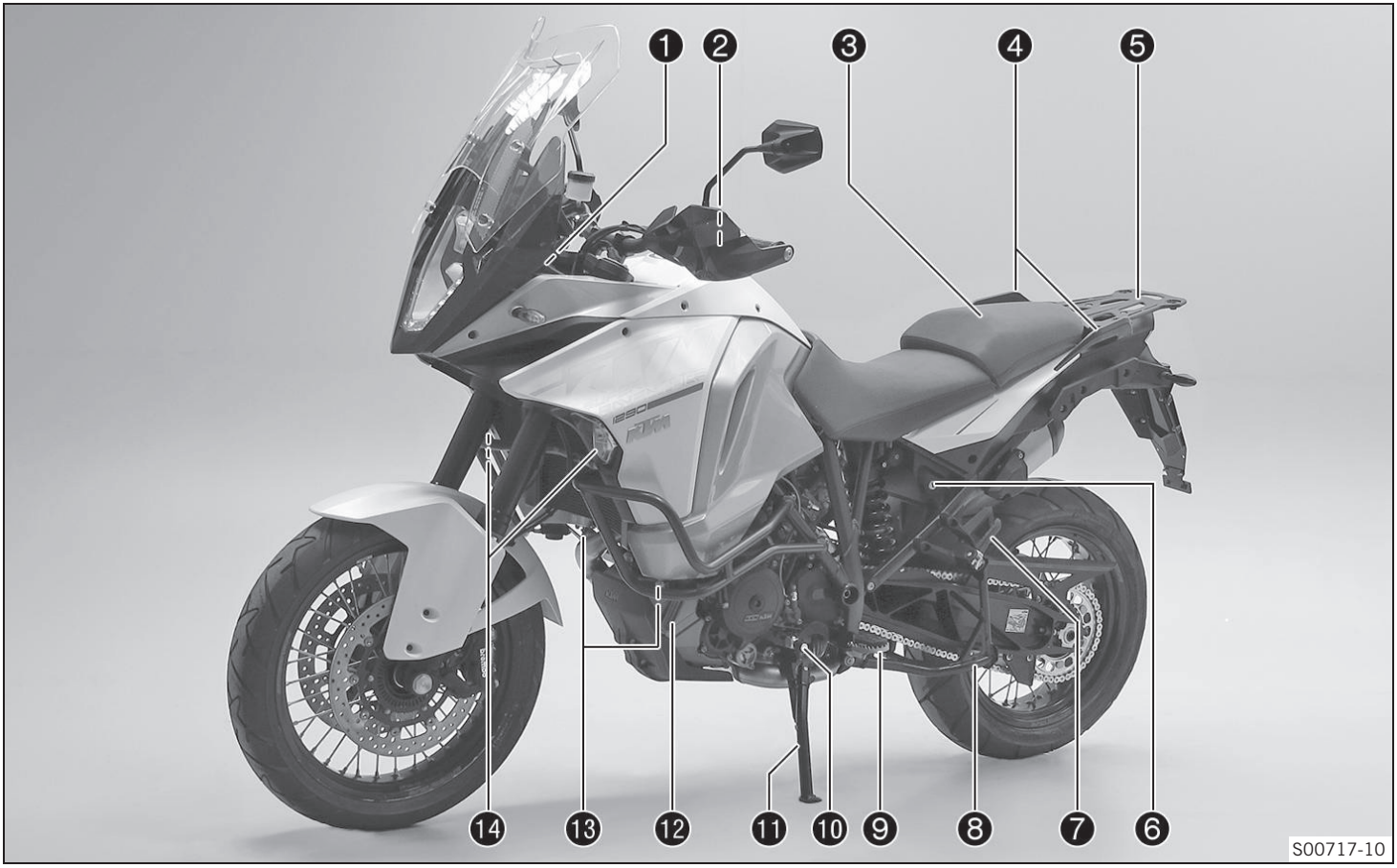

4 ВНЕШНИЙ ВИД МОТОЦИКЛА

1	Гнездо для подключения электрических устройств (☛ стр. 37)
2	Рычаг сцепления (☛ стр. 25)
3	Набор инструментов (☛ стр. 42)
4	Поручни (☛ стр. 42)
5	Задняя багажная полка (☛ стр. 43)
6	Замок седла (☛ стр. 41)
7	Пассажирская подножка (☛ стр. 44)
8	Центральная подножка (☛ стр. 46)
9	Подножки водителя (☛ стр. 75)
10	Рычаг переключения передач (☛ стр. 44)
11	Боковая подножка (☛ стр. 46)
12	Индикатор уровня моторного масла
13	Топливные краны (☛ стр. 40)
14	Сигналы поворота (☛ стр. 167)

4.2 Вид мотоцикла с правой стороны сзади (пример)

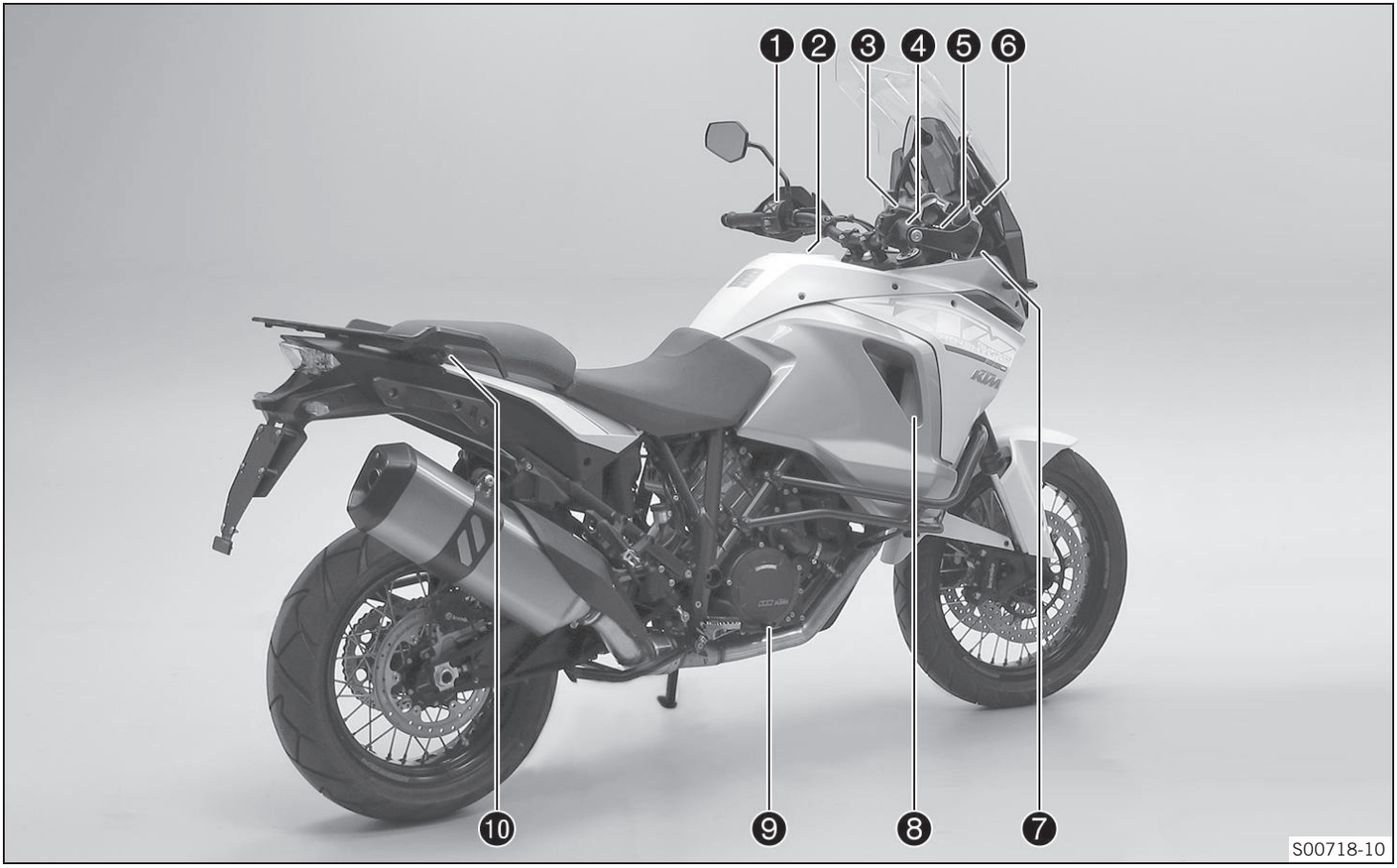

4 ВНЕШНИЙ ВИД МОТОЦИКЛА

1	Комбинированный переключатель, левосторонний (☛ стр. 26)
2	Крышка топливного бака
3	Комбинированный переключатель, правосторонний (☛ стр. 29)
4	Ручка акселератора (☛ стр. 26)
5	Рычаг переднего тормоза (☛ стр. 25)
6	Фиксирующий рычаг ветрового стекла
7	Багажное отделение
8	Расширительный бачок системы охлаждения
9	Педаль заднего тормоза (☛ стр. 45)
10	Выключатель подогрева пассажирского седла (☛ стр. 43)

5 СЕРИЙНЫЕ НОМЕРА

5.1 Номер шасси

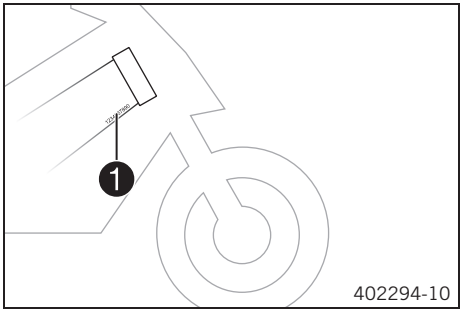

Номер шасси ❶ выбит на нижней правой стороне рамы за рулевой колонкой.
Также номер шасси продублирован на табличке с указанием типа мотоцикла.

5.2 Табличка с типом ТС

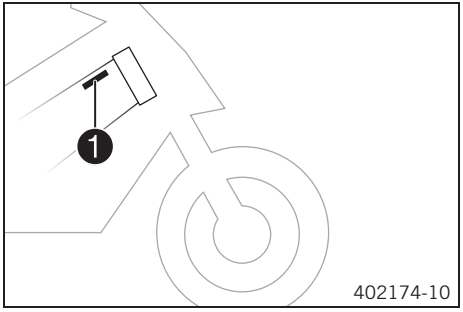

Табличка с указанием типа ТС ❶ расположена на правой стороне рамы за рулевой колонкой

5.3 Номер ключа

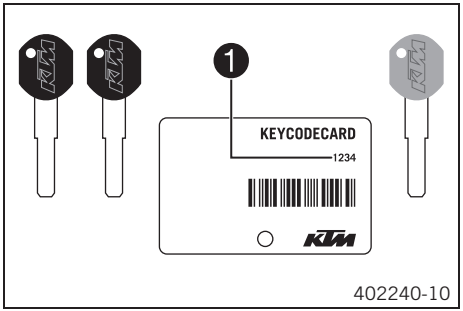

Номер ключа ❶ указан на карточке **KEYCODECARD.**

Примечание

Номер может потребоваться для заказа запасного ключа. Карточку **KEYCODECARD** следует хранить в безопасном месте. С помощью ключа программирования оранжевого цвета можно активировать или деактивировать черный ключ зажигания. Следует хранить ключ программирования оранжевого цвета в безопасном месте; он может использоваться только для функций обучения и программирования.

5.4 Номер двигателя

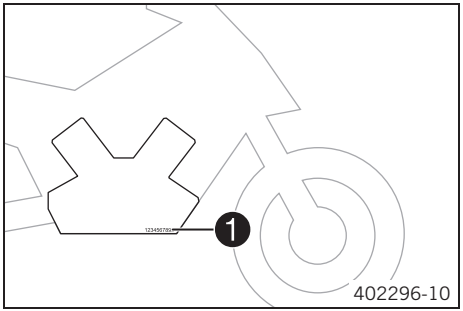

Номер двигателя ❶ выбит на правой стороне двигателя.

5.5 Номер вилки

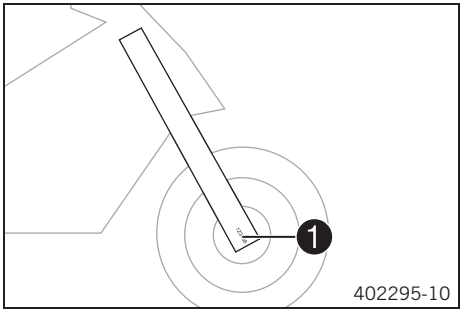

Номер вилки ❶ выбит с внутренней стороны ее пера.

5.6 Номер амортизатора

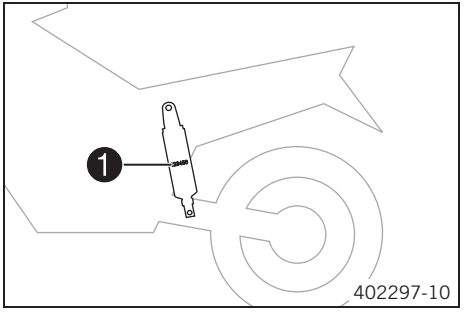

Номер амортизатора ❶ указан на корпусе амортизатора под пружиной.

6 ОРГАНЫ УПРАВЛЕНИЯ

6.1 Рычаг сцепления

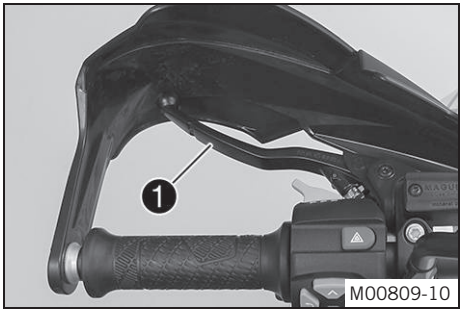

Рычаг сцепления ❶ расположен на левой рулевой рукоятке.

Сцепление имеет гидравлический саморегулирующийся привод.

6.2 Рычаг переднего тормоза

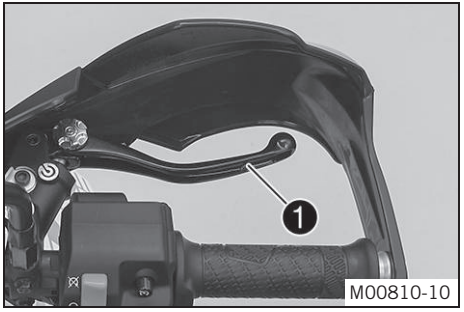

Рычаг переднего тормоза ❶ расположен на правой рулевой рукоятке.

Рычаг ручного тормоза используется для одновременной активации переднего и заднего тормоза.

Информация

Если включен режим ABS «**offroad" (Бездорожье)**, активируется только передний тормоз.

Если система ABS выключена, активируется только передний тормоз.

6.3 Ручка акселератора

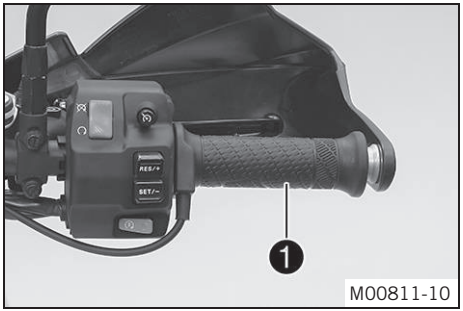

Ручка акселератора ❶ расположена на правой рулевой рукоятке.

6.4 Переключатели на левой рулевой рукоятке

6.4.1 Комбинированный переключатель, левосторонний

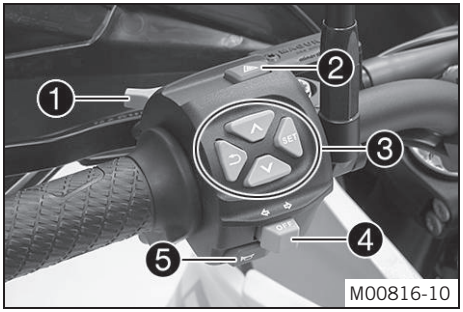

Этот комбинированный переключатель расположен на левой рулевой рукоятке.

Общий вид левого комбинированного переключателя

1	Выключатель освещения (☛ стр. 27)
2	Выключатель светового сигнала предупреждения об опасности (☛ стр. 27)
3	Переключатель меню (☛ стр. 28)
4	Переключатель указателей поворота (☛ стр. 28)
5	Кнопка звукового сигнала (☛ стр. 29)

6.4.2 Выключатель освещения

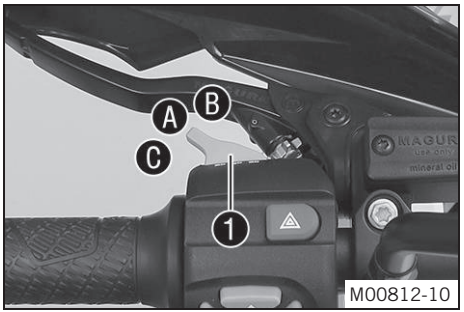

M00812-10

Выключатель освещения ❶ расположен на комбинированном переключателе слева.

Возможные состояния

	Включение ближнего света – выключатель в положении Ⓐ. При таком положении включен ближний свет фары и задний фонарь.
	Включение дальнего света - Переместить переключатель освещения в положение Ⓑ. В этом положении включены дальний свет и задний габаритный фонарь.
	Световой сигнал фары. - Переместить переключатель освещения в положение Ⓒ.

6.4.3 Выключатель светового сигнала предупреждения об опасности

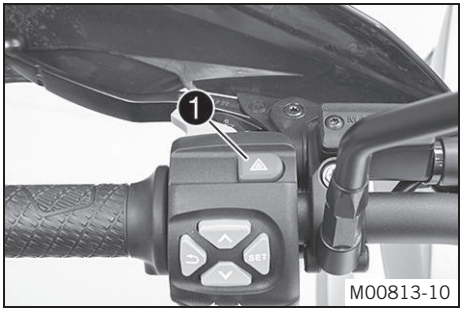

M00813-10

Выключатель светового сигнала предупреждения об опасности ❶ расположен слева на комбинированном переключателе. Выключатель светового сигнала предупреждения об опасности используется для индикации аварийных ситуаций.

Информация
Выключатель светового сигнала предупреждения об опасности можно активировать или деактивировать при включенном зажигании или в течение 60 секунд после выключения зажигания.
Включать световой сигнал предупреждения об опасности следует только по мере необходимости, чтобы не разрядить аккумулятор.

Возможные состояния

	Световой сигнал предупреждения об опасности включен – Мигают все четыре указателя поворота и зеленый индикатор указания поворота на щитке приборов.

6.4.4 Переключатель меню

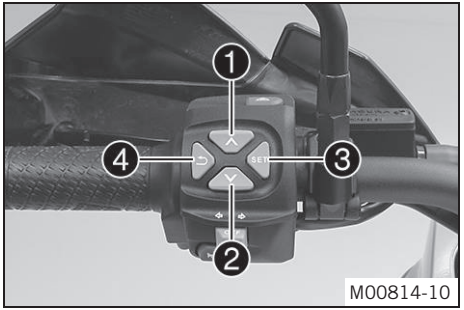

Переключатель меню находится в середине левого комбинированного переключателя. Кнопки переключателя меню используются для управления матричным дисплеем на щитке приборов.

Кнопка ❶ - кнопка **ВВЕРХ (UP)**

Кнопка ❷ - кнопка **ВНИЗ (DOWN)**

Кнопка ❸ - кнопка **УСТАНОВКА (SET)**

Кнопка ❹ - кнопка **НАЗАД (BACK)**

6.4.5 Выключатель освещения

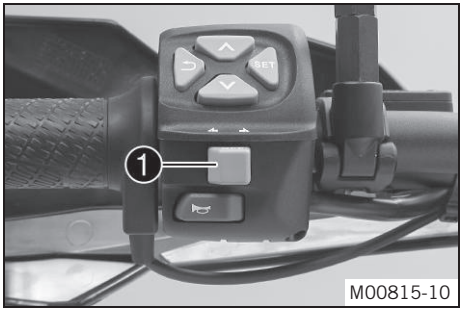

Выключатель освещения ❶ расположен на комбинированном переключателе слева.

Возможные состояния

OFF	Выключение указателя поворота - Нажать на переключатель в направлении его корпуса.
⇦	Включен левый указатель поворота – переключатель сдвинут влево. После использования переключатель автоматически возвращается в центральное положение.
⇨	Включен правый указатель поворота – переключатель сдвинут вправо. После использования переключатель автоматически возвращается в центральное положение.

Чтобы выключить указатель поворота, следует нажать на переключатель в направлении его корпуса.

Информация
Функция автоматического выключения указателя поворота (**ATIR**) является стандартной функцией программного обеспечения.
В системе **ATIR** используются счетчики времени и расстояния.
Если указатель поворота включен в течение 10 секунд (и более) или на протяжении расстояния 150 метров, то он автоматически выключается.
Если мотоцикл находится в неподвижном положении, оба счетчика остановлены.
Показания обоих счетчиков сбрасываются при повторной активации переключателя указателей поворота.

6.4.6 Кнопка звукового сигнала

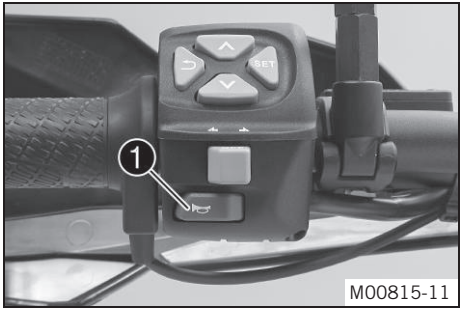

Кнопка звукового сигнала ❶ расположена на комбинированном переключателе слева.
Возможные состояния
- Кнопка звукового сигнала в основном положении.
- Кнопка звукового сигнала нажата – при таком положении включается звуковой сигнал.

6.5 Переключатели на правой рулевой рукоятке

6.5.1 Комбинированный переключатель, правосторонний

Этот комбинированный переключатель расположен на правой рулевой рукоятке

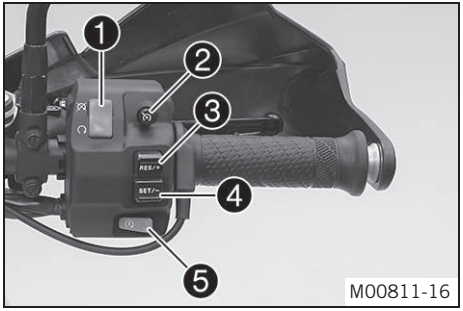

Общий вид правого комбинированного переключателя

1	Аварийный выключатель зажигания (☛ стр. 30)
2	Переключатель системы автоматического поддержания скорости (круиз-контроль) (☛ стр. 31)
3	Верхняя кнопка системы круиз-контроля (☛ стр. 32)
4	Нижняя кнопка системы круиз-контроля (☛ стр. 33)
5	Кнопка электростартера (☛ стр. 34)

6.5.2 Выключатель освещения

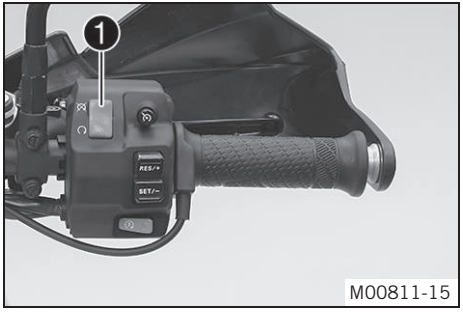

Выключатель освещения ❶ расположен на правой стороне комбинированного переключателя.

Возможные состояния

	Выключено - в данном положении цепь зажигания размыкается, работающий двигатель останавливается, а неработающий двигатель не может быть запущен. На матричном дисплее появляется сообщение.
	Включено – такое положение требуется для работы; цепь зажигания замкнута.

6.5.3 Переключатель системы автоматического поддержания скорости (круиз-контроль)

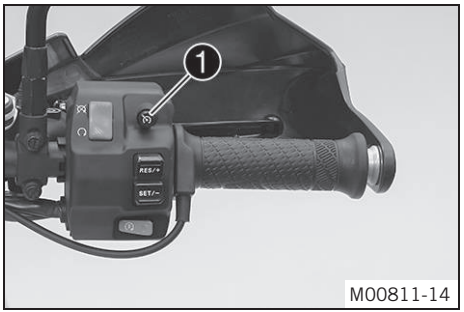

Переключатель ❶ системы круиз-контроля расположен на правой стороне комбинированного переключателя.

Возможные состояния

- Переключатель системы круиз-контроля находится в исходном положении. – В этом положении функция круиз-контроля выключена.
- Переключатель системы круиз-контроля находится в нажатом положении. – В этом положении функция круиз-контроля включена. На щитке приборов горит индикатор системы круиз-контроля .

Информация
После активации функции круиз-контроля ручку газа можно повернуть в исходное положение. Выбранная скорость будет поддерживаться.

Чтобы выключить функцию круиз-контроля, следует еще раз нажать на переключатель системы круиз-контроля. Кроме того, функция круиз-контроля немедленно отключается при одном из следующих условий:

- Использование рычага переднего тормоза
- Использование педали заднего тормоза
- Использование рычага сцепления
- Переключение передачи
- Поворот ручки газа из исходного положения
- Контроль со стороны антипробуксовочной системы (**MTC**)
- Также при эксплуатации мотоцикла с выключенной антипробуксовочной системой (**MTC**) – если скорость вращения переднего колеса не согласуется с оборотами двигателя (пробуксовка заднего колеса при подъеме переднего)

- В случае неисправности, нарушающей работу системы круиз-контроля

Предупреждение

Опасность попадания в аварию Функция круиз-контроля может использоваться не во всех дорожных ситуациях.

Заданная скорость не будет достигнута, если мощность двигателя не достаточна для преодоления подъема.

Заданная скорость буде превышена, если тормозной эффект двигателя не достаточен для преодоления спуска.

- Функция круиз-контроля не применяется на извилистых дорогах.
- Нельзя пользоваться системой круиз-контроля на скользких дорожных поверхностях (мокрых, покрытых льдом или снегом), а также на дорогах без покрытия (песчаных, каменистых или гравийных).
- Функция круиз-контроля не применяется, если движение на дороге не позволяет двигаться с постоянной скоростью.

Функцию круиз-контроля нельзя активировать во время быстрого разгона.

Активация функции круиз-контроля допускается только на 4, 5 и 6-ой передаче.

Диапазон контроля скорости – от 40 до 200 км/ч или от 25 до 125 миль/ч.

6.5.4 Верхняя кнопка системы круиз-контроля

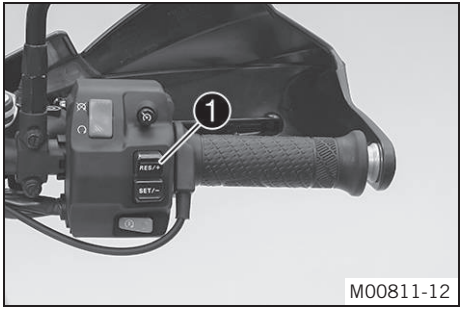

Верхняя кнопка ❶ системы круиз-контроля расположена на правой стороне комбинированного переключателя.

Возможные состояния

- Верхняя кнопка RES/+ системы круиз-контроля находится в исходном положении.
- Верхняя кнопка RES/+ системы круиз-контроля нажата. – Достигнуто и поддерживается последнее сохраненное значение скорости. С каждым нажатием кнопки заданная скорость увеличивается на 1 км/ч (или 1 милю в час).
- Верхняя кнопка RES/+ системы круиз-контроля удерживается в нажатом положении. - Заданная скорость увеличивается с шагом 5 км/ч или 5 миль/час.

Информация
Заданная скорость отображается на сегментном дисплее щитка приборов. После активации функции круиз-контроля ручку газа можно повернуть в исходное положение.

6.5.5 Нижняя кнопка системы круиз-контроля

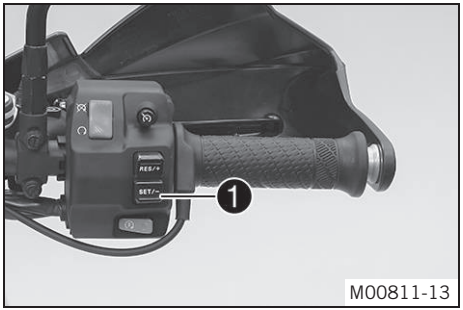

Нижняя кнопка ❶ системы круиз-контроля расположена на правой стороне комбинированного переключателя.

Возможные состояния

- Нижняя кнопка SET/– системы круиз-контроля находится в исходном положении.
- Нижняя кнопка SET/– системы круиз-контроля нажата. – Достигнута и поддерживается последнее сохраненное значение скорости. С каждым нажатием кнопки заданная скорость увеличивается на 1 км/ч (или 1 милю в час). Активирована функция круиз-контроля и поддерживается текущая скорость. С каждым нажатием кнопки заданная скорость уменьшается на 1 км/ч (или 1 милю в час).
- Нижняя кнопка SET/– системы круиз-контроля удерживается в нажатом положении. - Заданная скорость уменьшается с шагом 5 км/ч или 5 миль/час.

Информация
Заданная скорость отображается на сегментном дисплее щитка приборов. После активации функции круиз-контроля ручку газа можно повернуть в исходное положение.

6.5.6 Кнопка электростартера

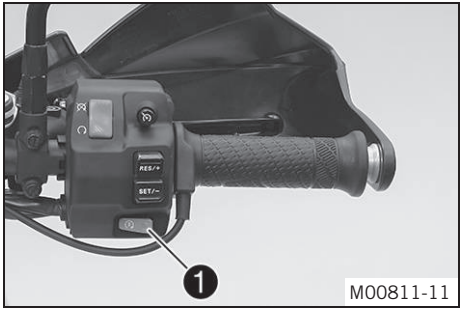

Кнопка электростартера ❶ расположена на правой рулевой рукоятке.

Возможные состояния

- Кнопка электростартера ⓢ в нейтральном положении.
- Кнопка электростартера ⓢ нажата – в этом положении запускается электростартер.

6.6 Замок зажигания/рулевой колонки

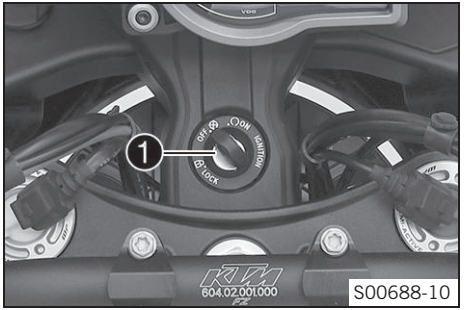

Замок зажигания/рулевой колонки ❶ расположен перед верхней траверсой руля мотоцикла.

Информация
Зажигание можно включить только с помощью черного ключа зажигания.
Активировать или деактивировать черный ключ зажигания можно с помощью ключа программирования оранжевого цвета.

Возможные состояния

	Зажигание **выключено** – в этом положении цепь зажигания прерывается, работающий двигатель останавливается, а неработающий двигатель не запускается. Ключ зажигания можно вынуть.
	Зажигание **включено** – в этом положении цепь зажигания замыкается, двигатель может быть запущен.
	Руль заблокирован – в таком положении цепь зажигания разомкнута, руль заблокирован. Можно вынуть ключ зажигания.

6.7 Иммобилайзер

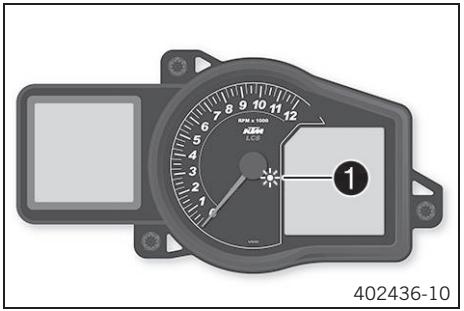

Электронный иммобилайзер защищает мотоцикл от несанкционированного использования.
Иммобилайзер включается автоматически, электронные схемы управления двигателем блокируются при извлечении ключа зажигания.
Мигание индикатора иммобилайзера ❶ указывает на наличие ошибок.
Если на мотоцикле установлена опциональная система сигнализации, то индикатор иммобилайзера ❶ начинает мигать при ее включении.

Информация
В ключе зажигания имеются электронные компоненты, поэтому нельзя подвешивать к одному кольцу несколько ключей, так как это может вызвать взаимные помехи.

Потерянный черный ключ зажигания необходимо деактивировать, чтобы не допустить использования мотоцикла посторонними лицами.
Черные ключи зажигания активируются при поставке.
Два запасных ключа зажигания (номер ключа указан на карточке **KEYCODECARD**) можно заказать в авторизованном сервисном центре KTM; перед использованием их необходимо активировать.

6.8 Блокировка руля

Примечание
Опасность повреждения Припаркованный мотоцикл может самопроизвольно покатиться или опрокинуться.
- Следует выбирать для парковки ровные площадки с твердым покрытием.

400732-01

- Припарковать мотоцикл.
- Повернуть руль до конца влево.
- Вставить ключ до конца в замок зажигания/рулевой колонки и повернуть влево. Вынуть ключ.

  ✓ Руль заблокирован.

6.9 Разблокирование руля

400731-01

- Вставить ключ в до конца в замок зажигания/рулевой колонки и повернуть вправо. Вынуть ключ.

  ✓ Руль разблокируется.

6.10 Гнездо для подключения электрических устройств

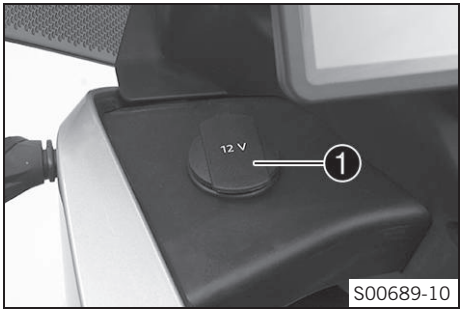

Гнездо для подключения электрических устройств ❶ расположено с левой стороны приборного щитка. Это гнездо постоянно подключено к положительному полюсу аккумулятора и защищено предохранителем.

Гнездо для подключения электрических устройств	
Напряжение	12 В
Максимальная сила тока	10 А

6.11 Открытие крышки топливного бака

Опасность

Опасность возгорания Топливо крайне огнеопасно.

- Запрещается заправка вблизи источников открытого пламени или тлеющих сигарет; при заправке двигатель всегда должен быть заглушен. Нельзя допускать пролива топлива, особенно его попадания на горячие элементы мотоцикла. Необходимо немедленно вытереть пролившееся топливо.
- При нагревании топливо расширяется и при переполнении бака может вылиться из него. См. примечания и предупреждения, относящиеся к заправке топливом.

Предупреждение

Опасность отравления Топливо ядовито и опасно для здоровья.

- Избегать попадания топлива на кожу, в глаза и на одежду. Не вдыхать пары топлива. При попадании топлива в глаза их следует немедленно промыть водой и обратиться за медицинской помощью. Пораженные участки кожи следует немедленно вымыть проточной водой с мылом. При проглатывании топлива следует немедленно обратиться за медицинской помощью. Одежду, на которую попало топливо, следует сменить. Хранить топливо в подходящей таре в недоступном для детей месте.

Предупреждение

Опасность для окружающей среды Неправильное обращение с топливом представляет угрозу для окружающей среды.

- Не допускать попадания топлива в грунтовые воды, в землю или в канализационную систему.

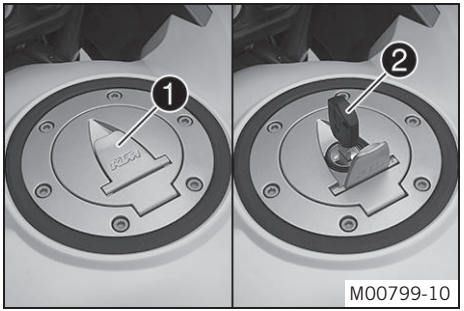

- Поднять крышку ❶ заливной горловины бака и вставить ключ зажигания ❷ в замок топливного бака.

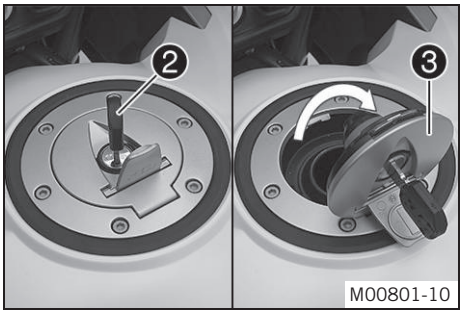

Примечание

Опасность повреждения Возможна поломка ключа зажигания.

- Надавить на крышку, чтобы снять напряжение с ключа. Поврежденный ключ зажигания следует заменить.

- Повернуть ключ зажигания ❷ по часовой стрелке.
- Открыть крышку ❸ заливной горловины бака.

6.12 Закрытие крышки топливного бака

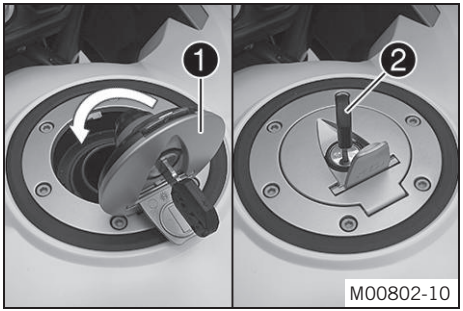

- Опустить крышку ❶ заливной горловины бака.
- Повернуть ключ зажигания ❷ по часовой стрелке.

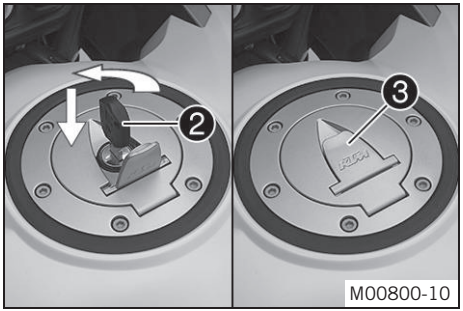

- Прижать крышку заливной горловины бака вниз и повернуть ключ зажигания ❷ против часовой стрелки, пока не закроется замок.

Предупреждение
Опасность возгорания Топливо крайне огнеопасно, ядовито и опасно для вашего здоровья.
- Правильно установить крышку на место. Одежду, на которую попало топливо, следует сменить. При попадании топлива на кожу следует немедленно промыть пораженный участок водой с мылом.

- - Вынуть ключ зажигания ❷ и закрыть крышку ❸.

6.13 Топливные краны

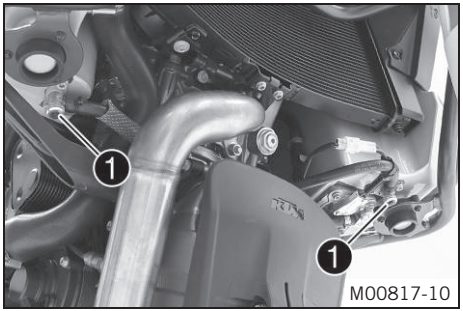

С каждой стороны топливного бака расположено по одному топливному крану ❶

Информация
Во время эксплуатации мотоцикла краны постоянно находятся в открытом состоянии. Краны перекрываются только для демонтажа топливного бака.

Возможные состояния

- Топливные краны закрыты - Уровень не компенсируется и топливо не поступает из топливного бака.
- Топливные краны открыты - Уровень компенсируется и топливо поступает из топливного бака.

6.14 Открывание багажного отделения

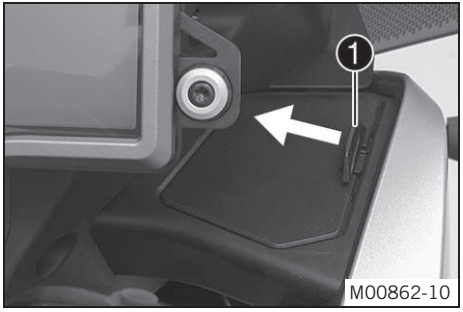

- Нажать на замок ❶ в направлении, указанном стрелкой, одновременно подняв крышку.

6.15 Запирание багажного отделения

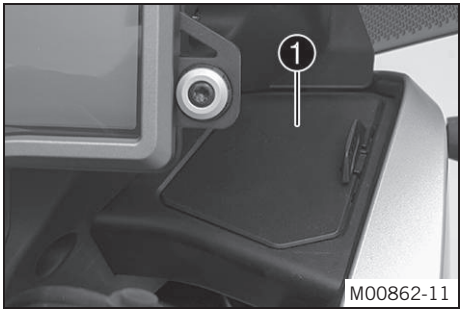

- Нажать на крышку ❶.

✓ Послышится звук запирания замка..

6.16 Замок седла

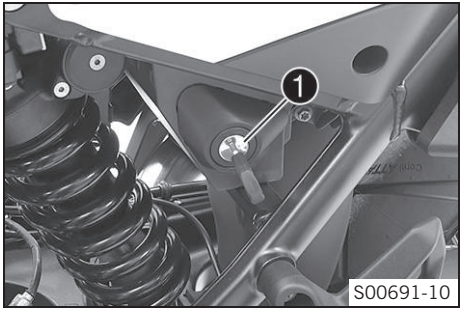

Замок седла ❶ расположен на левой стороне транспортного средства.
Его можно открыть ключом зажигания.

6.17 Набор инструментов (для модели Super Adventure EU/FR/AU/JP)

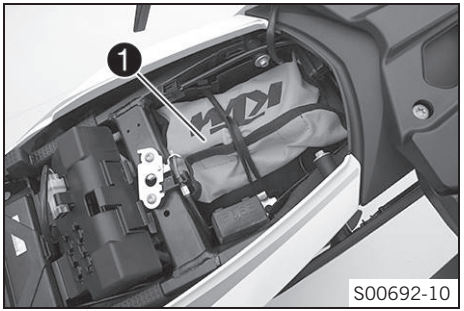

Набор инструментов ❶ находится в отделении под седлом.

6.18 Поручни

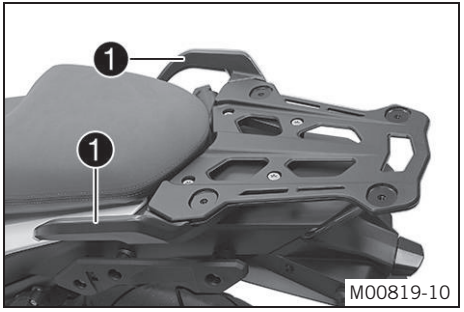

Поручни ❶ используются для перемещения мотоцикла.

6.19 Задняя багажная полка

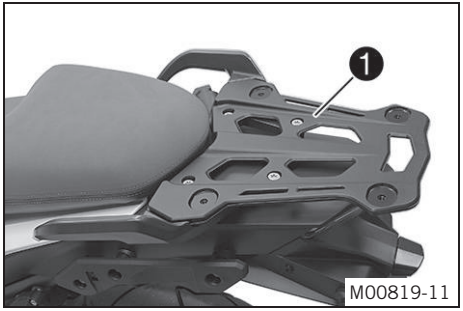

Задняя багажная полка ❶ расположена за седлом.

В качестве опции на багажную полку можно установить систему крепления багажа.

Запрещено загружать заднюю багажную полку свыше указанного предела.

Максимально допустимая нагрузка на заднюю багажную полку	8 кг (18 фунтов)

Информация
Принимать во внимание инструкции относительно транспортировки загружаемого багажа.

6.20 Выключатель подогрева пассажирского седла

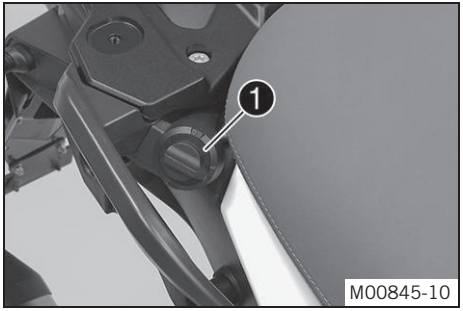

Выключатель ❶ подогрева пассажирского седла расположен рядом с правым поручнем.

Возможные состояния

- Выключатель подогрева пассажирского седла повернут в положение **0** – Подогрев выключен.
- Выключатель подогрева пассажирского седла повернут в положение **1** – Включен минимальный подогрев.
- Выключатель подогрева пассажирского седла повернут в положение **2** – Включен повышенный уровень подогрева.

6.21 Пассажирские подножки

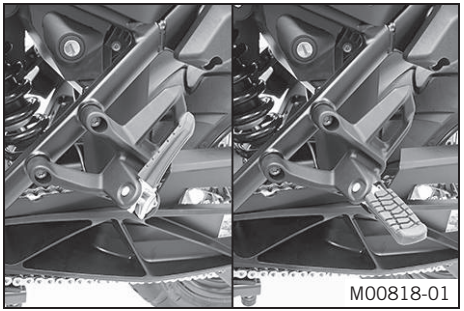

Пассажирские подножки могут раскладываться (вниз) или складываться (вверх).

Возможные положения

- Подножка сложена вверх - положение для движения на мотоцикле без пассажира.
- Подножка откинута вниз – положение для движения на мотоцикле с пассажиром.

6.22 Рычаг переключения передач

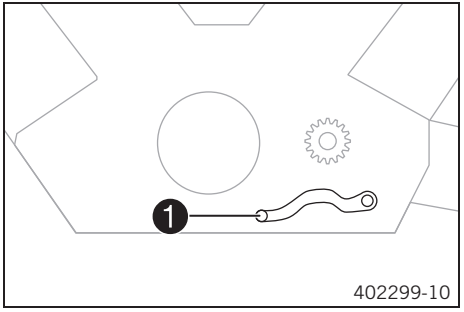

Рычаг переключения передач ❶ расположен на левой стороне двигателя.

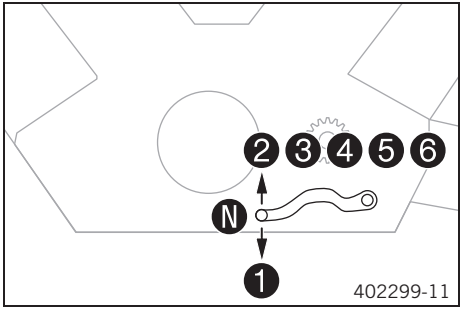

Схема расположения передач показана на иллюстрации.

Положение холостого хода находится между первой и второй передачами.

6.23 Педаль заднего тормоза

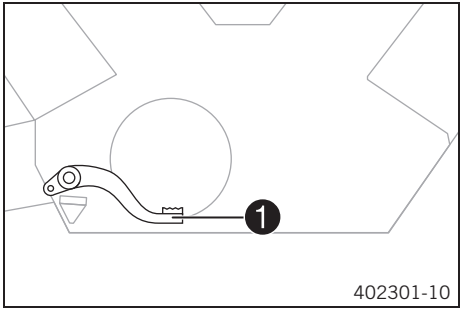

Педаль заднего тормоза ❶ находится перед правой подножкой.

При нажатии на педаль включается тормоз заднего колеса.

6.24 Боковая подножка

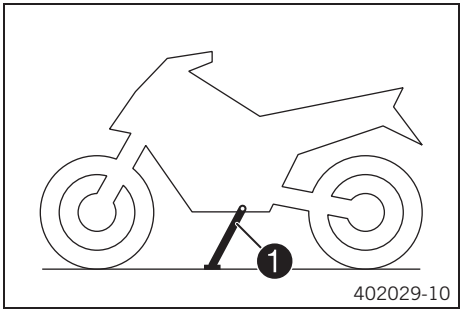

Боковая подножка ❶ расположена с левой стороны мотоцикла.

Боковая подножка используется при парковке мотоцикла.

Примечание

Перед поездкой боковая подножка должна быть поднята.

Подножка связана с системой безопасности запуска двигателя. См. инструкции в разделе «Остановка, парковка».

Возможные состояния

- Подножка опущена – Можно опереть мотоцикл на подножку. Система безопасности запуска двигателя активирована.
- Подножка поднята – Положение для движения на мотоцикле. Система безопасности запуска двигателя отключена.

6.25 Центральная подножка

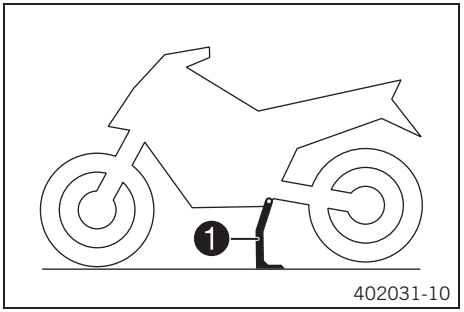

В дополнение к боковой подножке, мотоцикл имеет центральную подножку ❶.

7 ЩИТОК ПРИБОРОВ

7.1 Общий вид

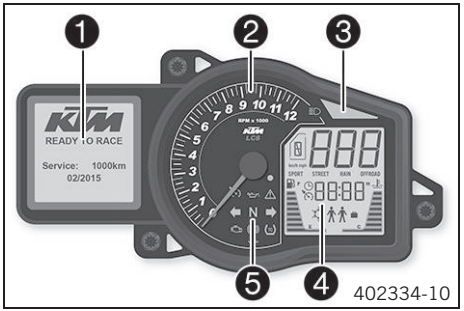

1	Матричный дисплей (☛ стр. 48)
2	Тахометр
3	Индикатор переключения передач (☛ стр. 51)
4	Сегментный дисплей
5	Индикаторные лампы (☛ стр. 49)

7.2 Включение и проверка

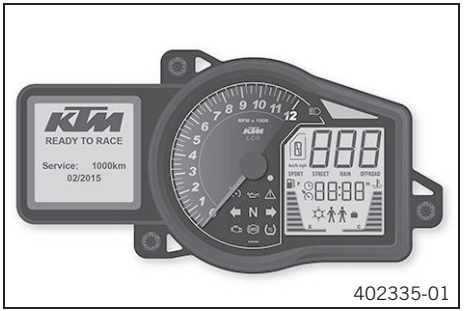

Включение

Щиток приборов включается при включении зажигания.

Информация

Яркость дисплеев регулируется датчиком яркости, расположенным в щитке приборов.

Проверка

Сегментный дисплей, индикаторы и тахометр кратковременно загораются для проверки работоспособности.

На матричном дисплее отображается текст приветствия и информация о следующем сервисном обслуживании (☛ стр. 52).

Информация

Если аккумулятор был отсоединен, необходимо установить время и дату.

7.3 Матричный дисплей

402429-01

Управление матричным дисплеем осуществляется с помощью переключателя меню (☛ стр. 28). После включения зажигания на дисплее появится информация о том, когда необходимо провести следующее сервисное обслуживание (☛ стр. 52). Когда на панели индикаторов (☛ стр. 49) включается общий предупреждающий индикатор ⚠, на матричном дисплее отображается соответствующее сообщение. Для подтверждения получения информации необходимо нажать кнопку **SET (Установка)**, после чего сообщение исчезнет с экрана.

Время появления сообщений	10 с

7.4 Сегментный дисплей

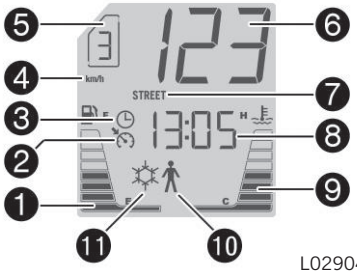

L02904-10

1	Уровень топлива
2	Символ системы круиз-контроля
3	Время
4	Единица отсчета показаний на спидометре
5	Индикатор текущей передачи
6	Скорость
7	**"Drive Mod"** (Режим движения) (☛ стр. 204)
8	Заданная скорость (или время) системы круиз-контроля
9	Температура охлаждающей жидкости
10	Индикатор режима загрузки мотоцикла
11	Предупреждение об обледенении

7.5 Индикаторные лампы

Возможные состояния

	Индикаторная лампа дальнего света светится синим – Включен дальний свет.
	Индикатор иммобилайзера загорается/мигает красным светом – Сообщение о состоянии или ошибке иммобилайзера/системы сигнализации.
	Предупреждающая индикаторная лампа давления масла светится красным – Давление масла слишком низкое.
	Общий предупреждающий индикатор загорается желтым светом – Получено предупреждающее сообщение, касающееся безопасности работы. Сообщение также отображается на матричном дисплее.
	Индикатор указания левого поворота мигает зеленым светом синхронно с указателем поворота – Указатель левого поворота включен.
N	Индикаторная лампа холостого хода светится зеленым – Коробка передач переключена в режим холостого хода.
	Индикатор указания правого поворота мигает зеленым светом синхронно с указателем поворота – Указатель правого поворота включен.
	Индикатор двигателя загорается/мигает желтым светом – Устройство управления двигателем обнаружило неисправность.
ABS	Предупреждающая индикаторная лампа антиблокировочной тормозной системы (ABS) светится/мигает желтым светом – ABS неактивна. Также лампа ABS загорается при ошибках, связанных с системой ABS.
TC	Индикатор антипробуксовочной системы загорается/мигает желтым светом - Антипробуксовочная система мотоцикла не включена или находится в стадии включения. Индикатор антипробуксовочной системы также загорается при обнаружении неполадки. Кроме того, индикатор антипробуксовочной системы мигает, если активирована система удержания на подъеме **HHC** (опциональная).
	Индикатор системы круиз-контроля загорается желтым светом – Функция круиз-контроля включена, но регулирование скорости не активировано.

	Индикатор системы круиз-контроля загорается зеленым светом - Функция круиз-контроля включена и регулирование скорости активировано.

7.6 Сообщения на матричном дисплее

401850-01

Возможные состояния

	Отказ двигателя – Устройство управления двигателем обнаружило неисправность. Следует посетить авторизованный сервисный центр KTM.
	Сообщение общего характера – Сообщение общего характера по безопасности эксплуатации мотоцикла. Следует посетить авторизованный сервисный центр KTM.
	Предупреждение системы ABS – Система ABS недоступна. Следует посетить авторизованный сервисный центр KTM.
	Антипробуксовочная система – Антипробуксовочная система мотоцикла недоступна. Следует посетить авторизованный сервисный центр KTM.
	Давление моторного масла – Чрезмерно низкое давление моторного масла. Немедленно заглушить двигатель. Обратиться в авторизованный сервисный центр KTM.
	Уровень моторного масла – Чрезмерно низкий уровень моторного масла. Проверить и откорректировать уровень моторного масла.
	Давление воздуха в шинах – Неправильное давление в шинах или отказ системы. Проверить давление воздуха в шинах.
	Система освещения – Загорается в случае отказа элемента системы освещения. Заменить неисправную лампу или посетить авторизованный сервисный центр KTM.
	Температура охлаждающей воды – Чрезмерно высокая температура охлаждающей воды. Заглушить двигатель. Обратиться в авторизованный сервисный центр KTM.
	Резерв топлива – Запас горючего сокращается. При первой возможности заправиться топливом.

	Индикатор обледенения дороги – Указывает на вероятность обледенения дороги. Следует отрегулировать скорость мотоцикла применительно к дорожным условиям.
	Напряжение аккумулятора – Чрезмерно низкое напряжение аккумулятора. Зарядить аккумулятор с помощью соответствующего зарядного устройства.
	Сервисное обслуживание – Подошел срок сервисного обслуживания. Следует обратиться в авторизованный сервисный центр KTM.
	Аварийный выключатель зажигания – Аварийный выключатель зажигания выключен.

Эти сообщения отображаются в меню «**Предупреждение**».

7.7 Индикатор переключения передач

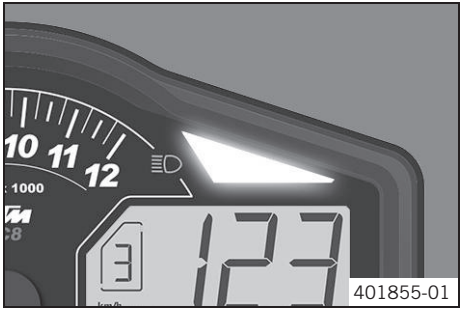

Индикатор переключения передач мигает или горит непрерывным светом, когда требуется переключить передачу. В меню «**Shift Light**» (Индикатор переключения передач) можно задать установку числа оборотов двигателя для индикатора переключения передач. В режиме «**RMP1**» индикатор переключения передач мигает, в режиме «**RPM2**» горит непрерывно.

Информация
На 6-ой передаче индикатор переключения передач выключается при разогреве двигателя после первого обслуживания.
Включение и выключение индикатора переключения передач можно выполнить в меню «**Settings**» (Настройки).

Температура моторного масла	> 35 °C (> 95 °F)
Счетчик **"ODO"**	> 1,000 км (> 620 миль)
Индикатор переключения передач мигает	> **"RPM1"**
Индикатор переключения передач горит непрерывно	> **"RPM2"**

Температура моторного масла	≤ 35 °C (≤ 95 °F)

Счетчик **"ODO"**	< 1 000 км (< 620 миль)
Индикатор переключения передач всегда загорается при частоте вращения двигателя	6 500 об/мин

7.8 Экран технического обслуживания

402429-01

После включения зажигания на дисплее кратковременно отображается экран технического обслуживания.
Сроки технического обслуживания зависят от пройденного расстояния и времени, прошедшего с момента последнего техобслуживания. Применяется условие, наступившее первым.
Точные сроки обслуживания мотоцикла можно найти в графике техобслуживания.

7.9 Меню матричного дисплея

7.9.1 «Favorites» (Избранное)

401988-01

- Нажать и удерживать кнопку **UP** (ВВЕРХ) или **DOWN** (ВНИЗ), пока на матричном дисплее не появится меню **"Favorites"**. Чтобы открыть меню, нажать кнопку **SET**.
- Для выбора пункта меню нажать кнопку **UP** или **DOWN**. Активировать выбранный пункт кнопкой **SET**.
- Меню **"Favorites"** всегда открывается двукратным нажатием кнопки **BACK** (Назад).

Непосредственно из меню **"Favorites"** можно открыть пять подменю.
Меню **"Favorites"** можно настроить в меню **"Set Favorites"** (Настройка избранного).

7.9.2 Меню «Trip 1»

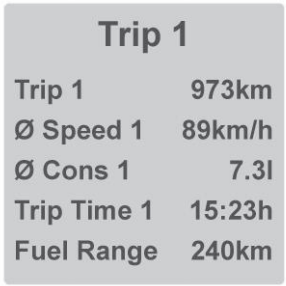

L02906-01

– Нажать кнопку **UP** (ВВЕРХ) или **DOWN** (ВНИЗ), чтобы вызвать на экран матричного дисплея меню «**Trip 1**».

Счетчик пробега «**Trip 1**» показывает расстояние, пройденное с момента последнего сброса показания, например, расстояние между двумя остановками для заправки.
Счетчик «**Trip 1**» ведет непрерывный отсчет расстояния и может достигать значения **9999.**
Счетчик «∅ **Speed 1**» показывает среднюю скорость на основе показаний счетчиков «**Trip 1**» и «**Trip Time 1**».
Счетчик «∅ **Cons 1**» показывает средний расход топлива на основе показаний счетчиков «**Trip 1**» и «**Trip Time 1**».
Счетчик «**Trip Time 1**» показывает продолжительность поездки на основе показания счетчика «**Trip 1**» и начинает работать, как только поступит сигнал скорости.
Счетчик «**Fuel Range**» показывает пробег, возможный с имеющимся резервом топлива.

Нажать и удерживать кнопку SET в течение 3–5 секунд.	Значения всех счетчиков в меню **"Trip 1"** будут сброшены.

7.9.3 Меню «Trip 2»

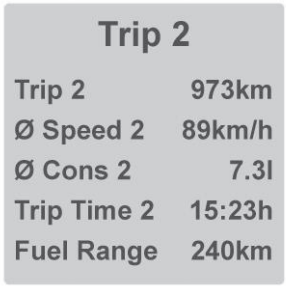

L02907-01

– Нажать кнопку **UP** (ВВЕРХ) или **DOWN** (ВНИЗ), чтобы вызвать на экран матричного дисплея меню «**Trip 2**».

Счетчик пробега «**Trip 2**» показывает расстояние, пройденное с момента последнего сброса показания, например, расстояние между двумя остановками для заправки.
Счетчик «**Trip 2**» ведет непрерывный отсчет расстояния и может достигать значения **9999.**
Счетчик «∅ **Speed 2**» показывает среднюю скорость на основе показаний счетчиков «**Trip 2**» и «**Trip Time 2**».
Счетчик «∅ **Cons 2**» показывает средний расход топлива на основе показаний счетчиков «**Trip 2**» и «**Trip Time 2**».
Счетчик «**Trip Time 2**» показывает продолжительность поездки на основе показания счетчика «**Trip 2**» и начинает работать, как только поступит сигнал скорости.
Счетчик «**Fuel Range**» показывает пробег, возможный с имеющимся резервом топлива.

Нажать и удерживать кнопку SET в течение 3–5 секунд.	Значения всех счетчиков в меню **"Trip 2"** будут сброшены.

7.9.4 Меню «General Info» (Общая информация)

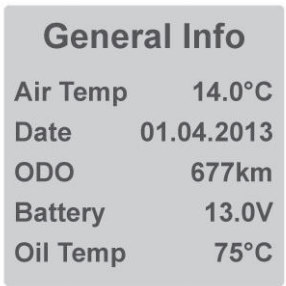

401824-01

– Нажать и удерживать кнопку **UP** или **DOWN**, пока на матричном дисплее не появится меню «**General Info**».

Счетчик «**Air Temp**» показывает температуру окружающего воздуха.
Счетчик «**Date**» показывает дату.
Счетчик «**ODO**» показывает общий пробег мотоцикла.
Счетчик «**Battery**» показывает напряжение аккумулятора.
Счетчик «**Oil Temp**» показывает температуру моторного масла.

7.9.5 Меню «TPMS» (Система контроля давления в шинах)

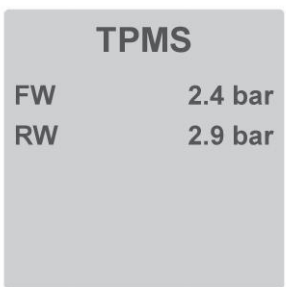

L02908-01

Состояние

- Модель мотоцикла с системой **TPMS**.

Предупреждение

Опасность попадания в аварию Наличие системы контроля давления в шинах не устраняет необходимости проверки шин перед поездкой.

Для предотвращения подачи ложных сигналов измерение давления в шинах проводится в течение нескольких минут.

- Проверять давление в шинах перед каждой поездкой.
- Корректировать давление в шинах, если оно отклоняется от заданного значения.
- Даже при требуемом значении давления следует немедленно остановить мотоцикл, если имеются признаки потери давления в шинах.

- Нажать и удерживать кнопку **UP** или **DOWN**, пока на матричном дисплее не появится меню **«TPMS»**

Руководящие указания

Давление в шинах, без пассажира/с пассажиром/ при полной загрузке	
Передняя: давление в холодных шинах	2,4 бар (35 фунт/кв. дюйм)
Задняя: давление в холодных шинах	2,9 бар (42 фунт/кв. дюйм)

Меню «**TPMS**» отображает давление в передней и задней шинах .

Счетчик «**FW**» указывает давление воздуха в передней шине.

Счетчик «**RW**» указывает давление воздуха в задней шине.

7.9.6 Меню «Set Favorites» (Настройка избранного)

401991-01

Состояние

- Мотоцикл находится в неподвижном состоянии.

– Нажать и удерживать кнопку **UP** или **DOWN**, пока на матричном дисплее не появится меню «**Set Favorites**». Чтобы открыть меню, нажать кнопку **SET**.

– Для выбора меню нажать кнопку **UP** или **DOWN**. Для настройки быстрого выбора меню нажать кнопку **SET**.

Меню «**Favorites**» (Избранное) можно настроить в меню «**Set Favorites**».

7.9.7 Меню «Settings» (Настройки)

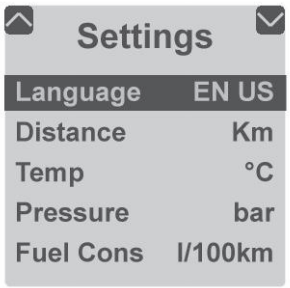

402431-10

Состояние

- Мотоцикл находится в неподвижном состоянии.
- Нажать и удерживать кнопку **UP** или **DOWN**, пока на матричном дисплее не появится меню «**Settings**». Чтобы открыть меню, нажать кнопку **SET**.

В меню «**Settings**» настраиваются единицы измерения и различные параметры, в нем также можно активировать или деактивировать некоторые функции.

7.9.8 Меню «Warning” (Предупреждение)

L01435-10

Состояние

- Сообщение или предупреждение
- Нажать и удерживать кнопку **UP** или **DOWN**, пока на матричном дисплее не появится меню «Warning». Чтобы открыть меню, нажать кнопку **SET**.
- Для перемещения по пунктам меню использовать кнопку **UP** или **DOWN**.

Предупреждения в меню «**Warning**» отображаются и сохраняются до тех пор, пока находятся в активном состоянии

7.9.9 Меню «Heating» (Подогрев)

402434-01

– Нажать и удерживать кнопку **UP** или **DOWN**, пока на матричном дисплее не появится меню «**Heating**». Чтобы открыть меню, нажать кнопку **SET**.
– Для перемещения по пунктам меню использовать кнопку **UP** или **DOWN**. Выбрать уровень подогрева ручек или седла водителя с помощью кнопки **SET**.

Информация
Уровень подогрева седла пассажира отображается индикатором **Seat Pil**.
Подогрев пассажирского седла можно включить или выключить только с помощью выключателя рядом с поручнем.

7.9.10 Меню «MTC/ABS»

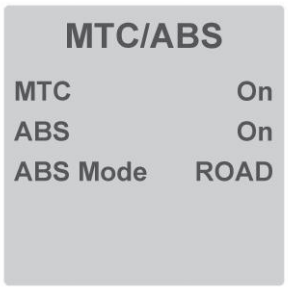

L01436-10

Состояние
- Мотоцикл находится в неподвижном состоянии.

– Нажать и удерживать кнопку **UP** или **DOWN**, пока на матричном дисплее не появится меню «**MTC/ABS**» (Антипробуксовочная система/Антиблокировочная тормозная система). Функции «**MTC**» и «**ABS**» можно деактивировать в меню «**MTC/ABS**».

В пункте «**ABS Mode**» (Режим ABS) можно выбрать один из двух режимов: «**Road**» (Нормальная дорога) или «**Offroad**» (Бездорожье).

Информация
После включения зажигания системы MTC и ABS снова активируются. Если активирован режим ABS «**Offroad**», система ABS контролирует только переднее колесо. Заднее колесо не контролируется системой ABS и может быть заблокировано во время тормозных маневров. Если активирован режим ABS «**Road**», при включении переднего тормоза активируются также задние тормоза. Система ABS работает на оба колеса.

7.9.11 Меню «Load» (Загрузка)

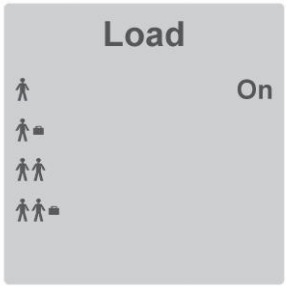

401833-01

Состояние

- Мотоцикл находится в неподвижном состоянии.
- Двигатель работает.

- Нажать и удерживать кнопку **UP** или **DOWN**, пока на матричном дисплее не появится меню «Load”. Чтобы открыть меню, нажать кнопку **SET**.
- Для выбора режима загрузки нажать кнопку **UP** или **DOWN**. Активировать выбранный режим с помощью кнопки **SET**.

В меню «**Load**» можно выбрать один из четырех режимов загрузки.

Регулировки преднатяга пружины и отбоя амортизатора должны соответствовать режиму загрузки.

7.9.12 Режим «Damping” (Демпфирование)

L02905-01

- Нажать и удерживать кнопку **UP** или **DOWN**, пока на матричном дисплее не появится меню «**Damping**». Чтобы открыть меню, нажать кнопку **SET**.
- Для выбора настройки демпфирования нажать кнопку **UP** или **DOWN**. Активировать выбранную настройку с помощью кнопки **SET**.

В меню «**Damping**» доступны настройки «**SPORT**» (Спортивный), «**STREET**» (Уличный), «**COMFORT**» (Комфортный) и «**OFFROAD**» (Бездорожье).

7.9.13 Меню «Drive Mod» (Режим движения)

402432-01

- Нажать и удерживать кнопку **UP** или **DOWN**, пока на матричном дисплее не появится меню «**Drive Mod**». Чтобы открыть меню, нажать кнопку **SET**.
- Для перемещения по пунктам меню использовать кнопку **UP** или **DOWN**. С помощью кнопки **SET** можно выбрать согласующиеся друг с другом настройки двигателя и антипробуксовочной системы.
  - ✓ SPORT (СПОРТИВНЫЙ) – двигатель работает на максимуме возможностей с немедленным реагированием системы МТС; антипробуксовочная система допускает большую пробуксовку заднего колеса
  - ✓ STREET (УЛИЧНЫЙ) – двигатель работает на максимуме возможностей со сбалансированным реагированием системы МТС; антипробуксовочная система допускает обычную пробуксовку заднего колеса
  - ✓ RAIN (ДОЖДЕВОЙ) – максимальная мощность ограничена для обеспечения лучших ездовых качеств; антипробуксовочная система допускает обычную пробуксовку заднего колеса
  - ✓ OFFROAD (БЕЗДОРОЖЬЕ) - максимальная мощность ограничена для обеспечения лучших ездовых качеств; антипробуксовочная система допускает повышенную пробуксовку заднего колеса

7.9.14 Общий вид меню

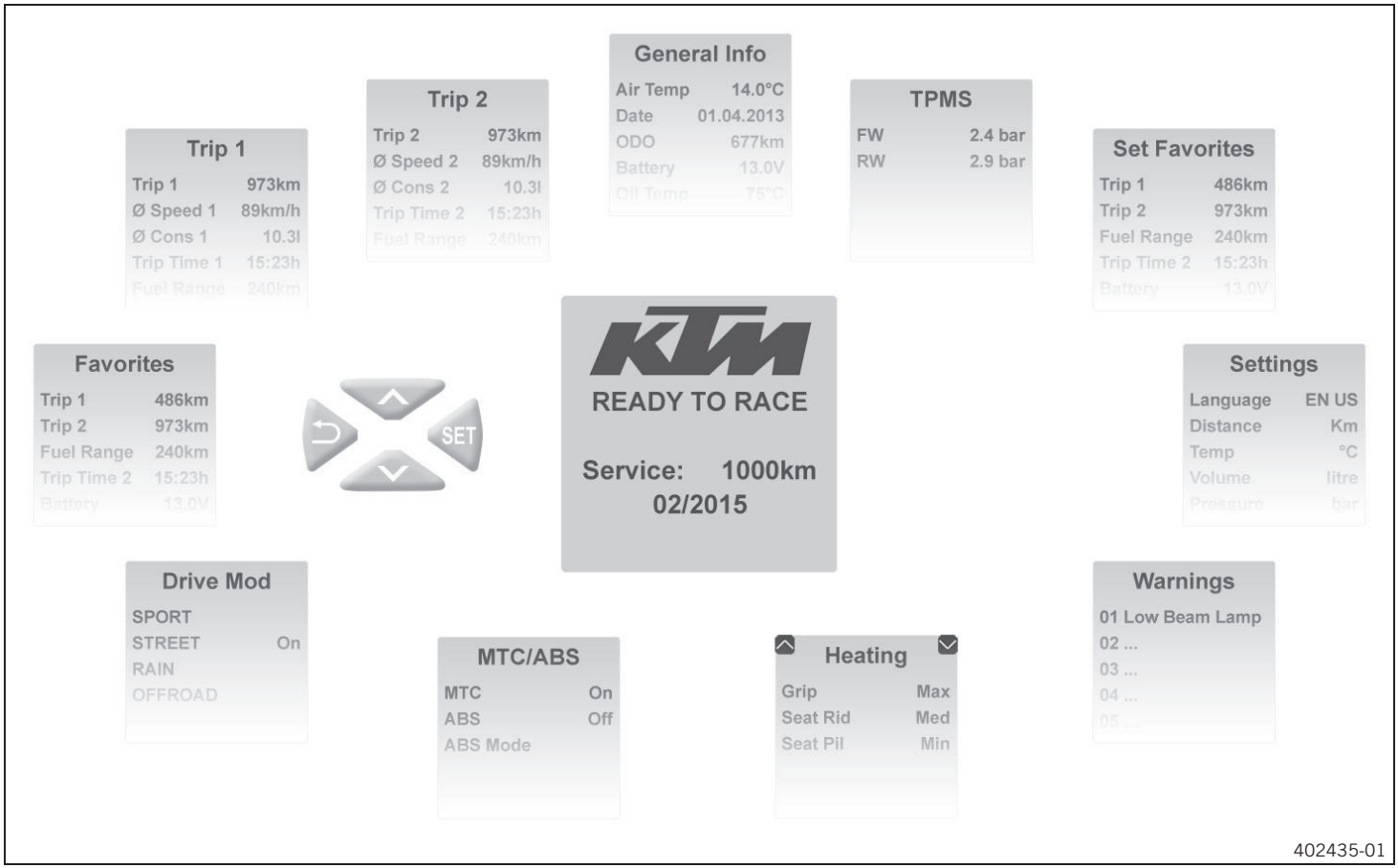

Стартовый экран KTM
Кнопки меню
"Favorites"
"Trip 1"
"Trip 2"
"General Info"
"TPMS"
"Set Favorites"
"Settings"
"Warning" (активна только при наличии сообщений)
"Heating"
"MTC/ABS"
"Drive Mod"

7.9.15 Меню «Language» (Язык)

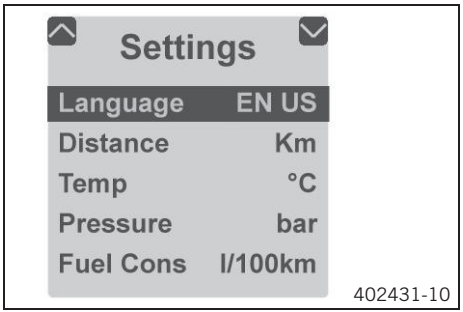

Состояние

- Мотоцикл находится в неподвижном состоянии.

– Нажать и удерживать кнопку **UP** или **DOWN**, пока на матричном дисплее не появится меню «**Settings**». Чтобы открыть меню, нажать кнопку **SET**.

– Еще раз нажать кнопку **SET**, чтобы выбрать язык (английский, немецкий, итальянский, французский или испанский)

7.9.16 Меню «Distance» (Пробег)

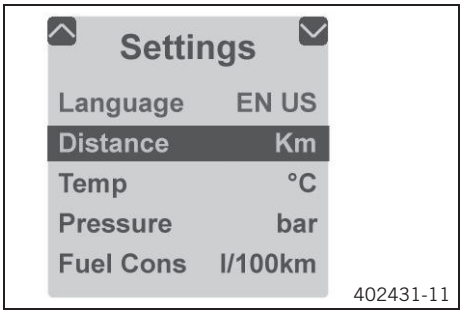

Состояние

- Мотоцикл находится в неподвижном состоянии.

– Нажать и удерживать кнопку **UP** или **DOWN**, пока на матричном дисплее не появится меню «**Settings**». Чтобы открыть меню, нажать кнопку **SET**.

– Нажать и удерживать кнопку **UP** или **DOWN**, пока пункт «**Distance**» не выделится черным цветом. Еще раз нажать кнопку **SET** для настройки единиц измерения.

Выбрать «**km**» (километры) или «**mi**» (мили) для измерения пробега.

7.9.17 Меню «Temp» (Температура)

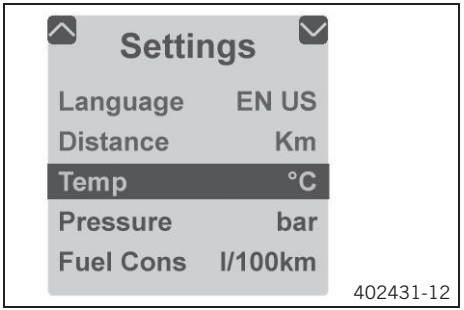

Состояние

- Мотоцикл находится в неподвижном состоянии.

– Нажать и удерживать кнопку **UP** или **DOWN**, пока на матричном дисплее не появится меню «**Settings**». Чтобы открыть меню, нажать кнопку **SET**

– Нажать и удерживать кнопку **UP** или **DOWN**, пока пункт «**Temp**» не выделится черным цветом. Еще раз нажать кнопку **SET** для настройки единиц измерения.

Выбрать «**°C**» или «**°F**» для индикатора температуры.

7.9.18 Меню «Pressure» (Давление)

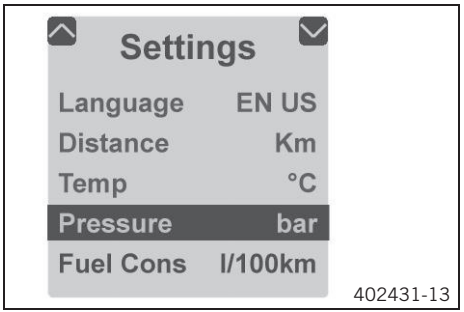

Состояние

- Мотоцикл находится в неподвижном состоянии.
- – Нажать и удерживать кнопку **UP** или **DOWN**, пока на матричном дисплее не появится меню «**Settings**». Чтобы открыть меню, нажать кнопку **SET**.
- – Нажать и удерживать кнопку **UP** или **DOWN**, пока пункт «**>Pressure**» не выделится черным цветом. Еще раз нажать кнопку **SET** для настройки единиц измерения.

Выбрать «**bar**» (бар) или «**psi**» (фунт/кв. дюйм) для измерения давления воздуха в шинах.

7.9.19 Меню «Fuel Cons» (Расход топлива)

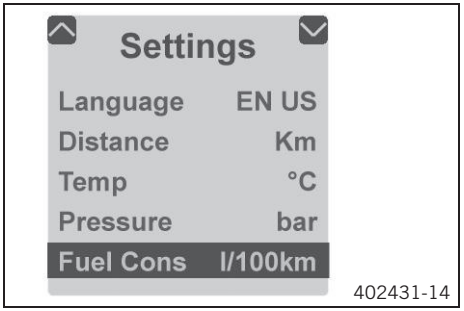

Состояние

- Мотоцикл находится в неподвижном состоянии.
- – Нажать и удерживать кнопку **UP** или **DOWN**, пока на матричном дисплее не появится меню «**Settings**». Чтобы открыть меню, нажать кнопку **SET**.
- – Нажать и удерживать кнопку **UP** или **DOWN**, пока пункт «**Fuel Cons**» не выделится черным цветом. Еще раз нажать кнопку **SET** для настройки единиц измерения.

Выбрать одну из имеющихся единиц измерения.

7.9.20 Меню «Clock/Date» (Время/Дата)

401990-01

Состояние

- Мотоцикл находится в неподвижном состоянии.
- Нажать и удерживать кнопку **UP** или **DOWN**, пока на матричном дисплее не появится меню «**Settings**». Чтобы открыть меню, нажать кнопку **SET**.
- Нажать и удерживать кнопку **UP** или **DOWN**, пока пункт «**Clock/Date**» не выделится черным цветом. Чтобы открыть меню, еще раз нажать кнопку **SET.**
- Для перемещения по пунктам меню использовать кнопку **UP** или **DOWN**. С помощью кнопки **SET** установить требуемые время и дату.

Если аккумулятор был извлечен, на матричном дисплее следует установить время и дату.

7.9.21 Меню «Shift Light» (Индикатор переключения передач)

L01433-10

Состояние

- Мотоцикл находится в неподвижном состоянии.
- Нажать и удерживать кнопку **UP** или **DOWN**, пока на матричном дисплее не появится меню «**Settings**». Чтобы открыть меню, нажать кнопку **SET**.
- Нажать и удерживать кнопку **UP** или **DOWN**, пока пункт «**Shift Light**» не выделится черным цветом. Чтобы открыть меню, еще раз нажать кнопку **SET**.
- Нажать кнопку **UP** или **DOWN** для выбора функции. С помощью кнопки **SET** установить частоту вращения двигателя для индикатора переключения передач.

Индикатор переключения передач начнет мигать, когда частота вращения двигателя достигнет значения, установленного на счетчике «**RPM 1**».
Индикатор переключения передач включится и будет гореть непрерывно, когда частота вращения двигателя достигнет значения, установленного на счетчике «**RPM 2**».
В нижнем пункте меню можно включить или выключить функцию индикации переключения передач.

7.9.22 Меню «Heat Grip» (Подогрев ручек)

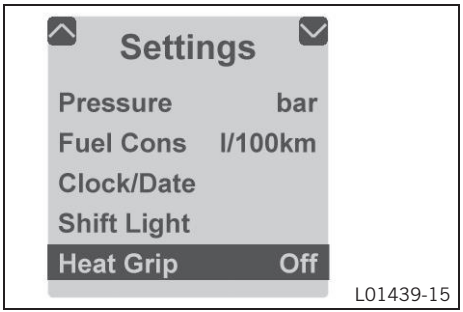

Состояние

- Мотоцикл находится в неподвижном состоянии.

– Нажать и удерживать кнопку **UP** или **DOWN**, пока на матричном дисплее не появится меню «**Settings**». Чтобы открыть меню, нажать кнопку **SET**.

– Нажать и удерживать кнопку **UP** или **DOWN**, пока пункт «**Heat Grip**» не выделится черным цветом. Чтобы открыть меню, еще раз нажать кнопку **SET.**

В нижнем пункте экрана можно включить или выключить меню подогрева ручек.

7.9.23 Меню «Seat Rid» (Подогрев седла водителя)

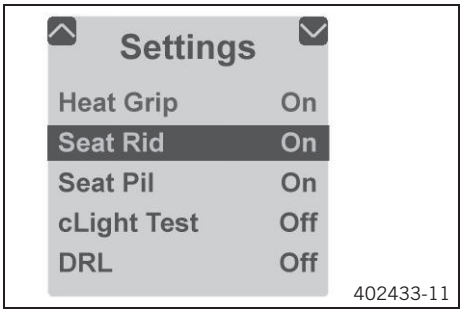

Состояние

- Мотоцикл находится в неподвижном состоянии.

– Нажать и удерживать кнопку **UP** или **DOWN**, пока на матричном дисплее не появится меню «**Settings**». Чтобы открыть меню, нажать кнопку **SET**.

– Нажать и удерживать кнопку **UP** или **DOWN**, пункт пункт «**Seat Rid**» не выделится черным цветом. При повторном нажатии кнопки **SET** меню подогрева седла водителя включается или выключается.

Включить или выключить меню подогрева седла водителя.

7.9.24 Меню «Seat Pil» (Подогрев заднего сиденья)

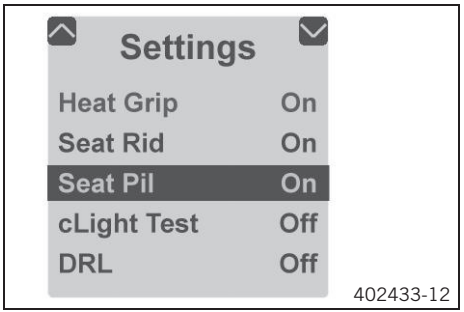

Состояние

- Мотоцикл находится в неподвижном состоянии.
- Нажать и удерживать кнопку **UP** или **DOWN**, пока на матричном дисплее не появится меню «**Settings**». Чтобы открыть меню, нажать кнопку **SET**.
- Нажать и удерживать кнопку **UP** или **DOWN**, пока пункт «**Seat Pil**» не выделится черным цветом. При повторном нажатии кнопки **SET** меню подогрева заднего сиденья включается или выключается.

Включить или выключить индикатор подогрева заднего сиденья.

7.9.25 Меню «cLightTest» (Проверка поворотных фар)

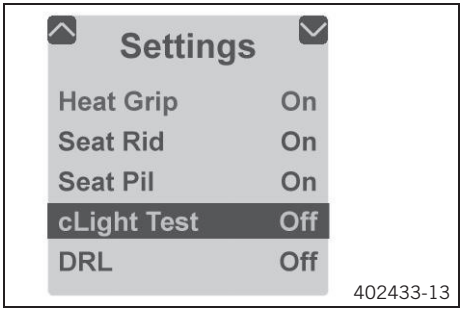

Состояние

- Мотоцикл находится в неподвижном состоянии.
- Нажать и удерживать кнопку **UP** или **DOWN**, пока на матричном дисплее не появится меню «**Settings**». Чтобы открыть меню, нажать кнопку **SET**.
- Нажать и удерживать кнопку **UP** или **DOWN**, пункт пункт «**cLightTest**» не выделится черным цветом. При повторном нажатии кнопки **SET** запускается проверка поворотных фар мотоцикла.

Последовательно загораются сегменты левой поворотной фары, начиная с нижнего сегмента.
После завершения проверки левой поворотной фары непрерывно горит верхний сегмент.
Для проверки правой поворотной фары еще раз нажать кнопку **SET**.
После завершения проверки правой поворотной фары непрерывно горит верхний сегмент.
Для завершения проверки и выключения поворотных фар еще раз нажать кнопку **SET.**

7.9.26 Меню «DRL» (Дневной ходовой свет)

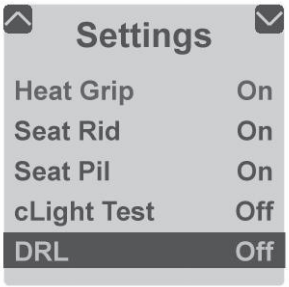

402433-14

Состояние

- Мотоцикл находится в неподвижном состоянии.

– Нажать и удерживать кнопку **UP** или **DOWN**, пока на матричном дисплее не появится меню «**Settings**». Чтобы открыть меню, нажать кнопку **SET**.

– Нажать и удерживать кнопку **UP** или **DOWN**, пока пункт «**DRL**» не выделится черным цветом. Для включения или выключения света фар при езде в дневное время еще раз нажать кнопку **SET**.

Включить или выключить дневной ходовой свет мотоцикла.

Информация
Необходимо соблюдать законодательные требования, касающиеся использования света фар при езде в дневное время.

8.1 Регулировка седла водителя

Подготовительные работы

- Снять седло пассажира. (☛ стр. 106)

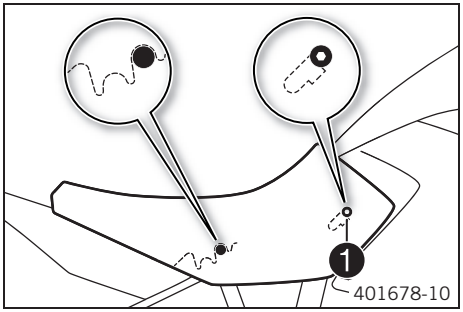

Вариант 1

- Прикрепить седло водителя к топливному баку, установив его в прорези ❶, опустить седло вниз, одновременно двигая его вперед.

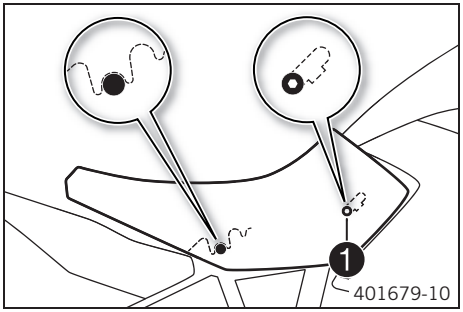

Вариант 2

- Прикрепить седло водителя к топливному баку, установив его в прорези ❶, приподнять седло вверх, одновременно двигая его вперед.
- В конце проверить, правильно ли установлено водительское седло.

Заключительные работы

- Установить седло пассажира. (☛ стр. 107)

8.2 Обкатка двигателя

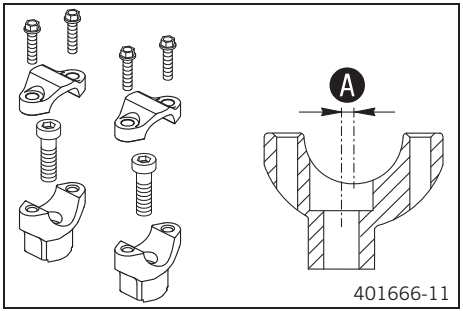

На кронштейне руля имеются отверстия, расположенные на расстоянии A от центра.

Расстояние A от центра до отверстий	3,5 мм (0,138 дюйма)

Руль может быть установлен в одно из двух положений. Благодаря этому можно подобрать наиболее удобное для водителя положение руля.

8.3 Регулировка положения руля

Предупреждение
Опасность попадания в аварию Поломка руля.
- Сгибание или разгибание руля приводит к усталости материала и, как следствие, к поломке руля. Следует всегда производить замену руля в таких случаях.

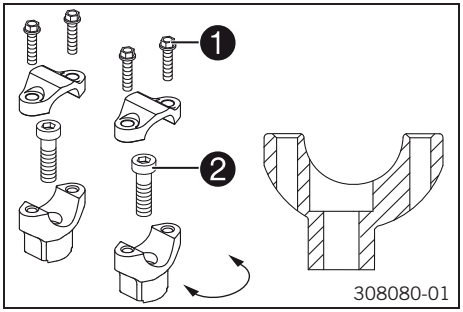

- Отвинтить винты 1. Снять зажимы руля. Снять руль и положить его рядом.

Информация
Накрыть компоненты для защиты от повреждений.
Не сгибать тросы и трубки.

- Снять винты 2. Снять кронштейны руля.
- Установить кронштейны руля в требуемое положение. Установить и затянуть винты 2

Руководящие указания.

Винт, кронштейн руля	M10	40 Нм (29,5 фунт-сила-фут)	**Loctite® 243™**

Руль может быть установлен в одно из двух положений. Благодаря этому можно подобрать наиболее удобное для водителя положение руля.

Информация
Поставить в ровное положение левый и правый кронштейны руля.

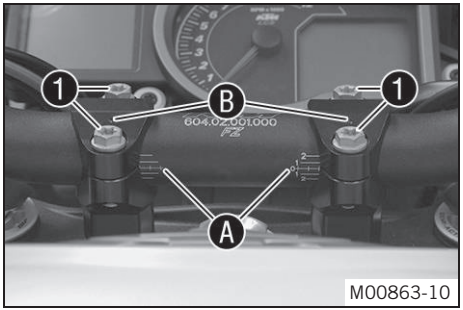

- Установить в нужное положение руль.

Информация
Убедиться, что тросы и провода трубки расположены правильно.

- Установить зажимы руля в нужное положение. Вставить и затянуть винты ❶.

Руководящие указания

Винт зажима руля	M8	20 Нм (14,8 фунт-сила-фут)

✓ Отметки Ⓐ на шкале руля расположены по центру между зажимами.

✓ Метки Ⓑ расположены сзади.

Информация
Убедиться, что ширина зазора одинакова.

8.4 Регулировка положения ветрового стекла

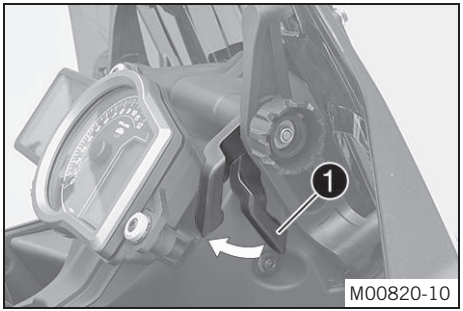

- Отпустить стопорный рычаг ❶, нажав на него в направлении, указанном стрелкой.

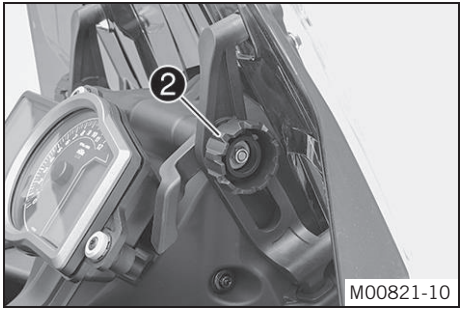

- Для установки ветрового стекла в нужное положение повернуть ручной маховичок ❷

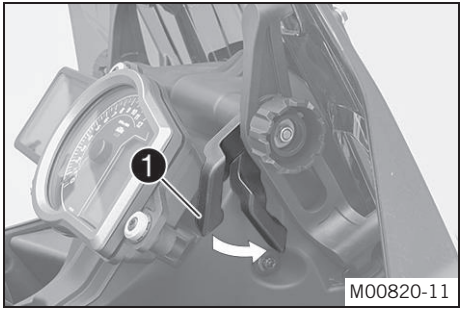

- Зафиксировать стопорный рычаг ❶, потянув за него в направлении, указанном стрелкой.

8.5 Регулировка положения держателя ветрового стекла

Информация

Чтобы расположить ветровое стекло выше или ниже, держатель ветрового стекла можно установить в одно из двух положений.

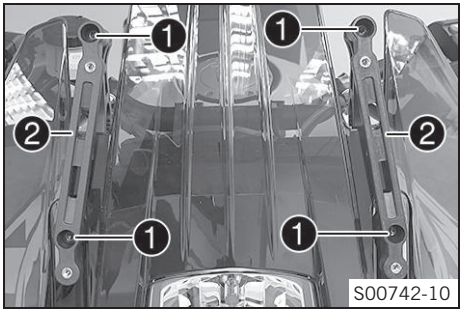

Подготовительные работы

- Снять ветровое стекло. (☛ стр. 138)

Основные работы

- Снять винты ❶.
- Снять держатель ветрового стекла ❷.

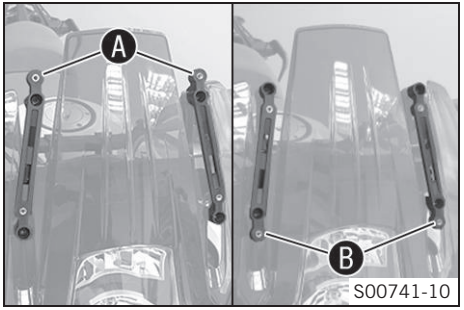

- Установить держатель в нужное положение A или B.

Информация
Рабочая сторона обозначена на задней поверхности держателя.

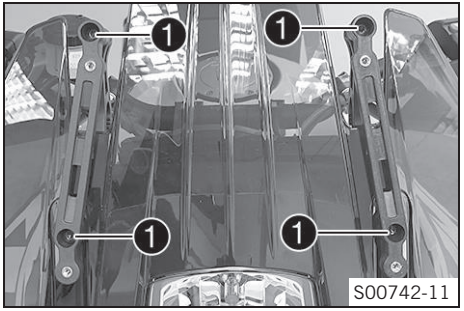

- Установить и затянуть винты 1.
  Руководящие указания.

Винт, деталь крышки	M5	3,5 Нм (2,58 фунт-сила-фут)

Заключительные работы

- Установить ветровое стекло. (☛ стр. 138)

8.6 Регулировка основного положения рычага сцепления

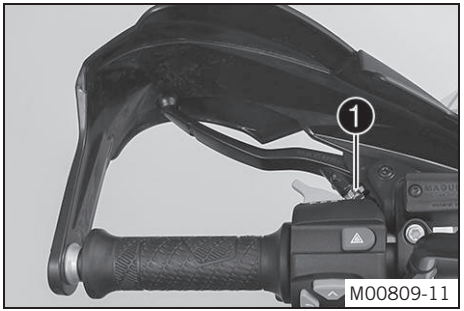

- Выполнить регулировку основного положения рычага сцепления в соответствии с размером руки путем поворота регулировочного винта ❶.

Информация
Для увеличения расстояния между рычагом сцепления и рулем – повернуть регулировочный винт по часовой стрелке.
Для уменьшения расстояния между рычагом сцепления и рулем – повернуть регулировочный винт против часовой стрелки.
Диапазон регулировки ограничен.
Поворачивать регулировочный винт следует только рукой, не прилагая усилия.Нельзя выполнять регулировку во время движения!

8.7 Регулировка основного положения рычага ручного тормоза

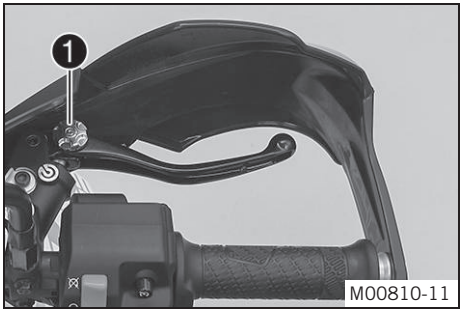

- Отрегулировать основное положение рычага ручного тормоза в соответствии с размером руки путем поворота регулировочного винта ❶.

Информация
Передвинуть рычаг ручного тормоза вперед и повернуть регулировочный винт.
Нельзя выполнять регулировку во время движения!

8.8 Подножки водителя

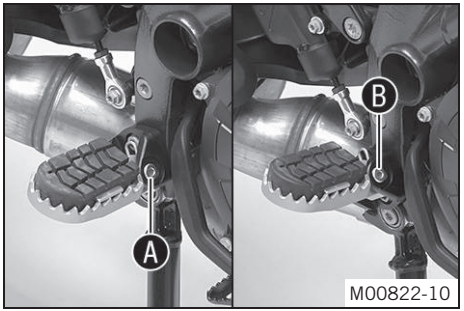

Водительские подножки могут быть установлены в одном из двух положений.

Возможные состояния

- Подножка водителя, низкое положение A
- Подножка водителя, высокое положение B

8.9 Регулировка подножек

Информация

Кронштейны подножек с левой и правой стороны мотоцикла используются одинаково.

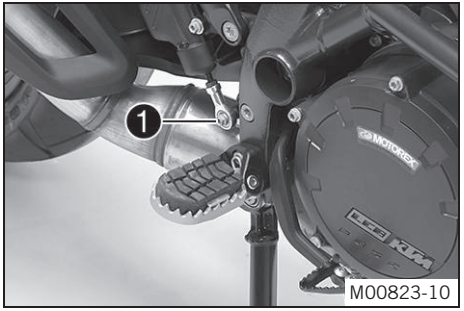

- Снять винт 1.
  ✓ Рычаг переднего тормоза откидывается вверх до упора.

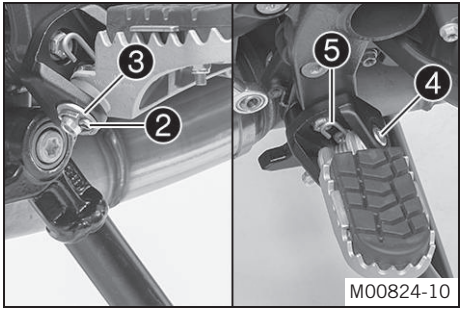

- Снять шплинт ❷ с шайбой ❸.
- Извлечь штифт ❹ крепления водительской подножки.
- Снять подножку ❺ вместе с пружиной.

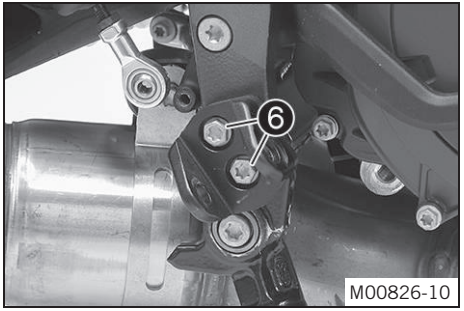

- Снять винты ❻.

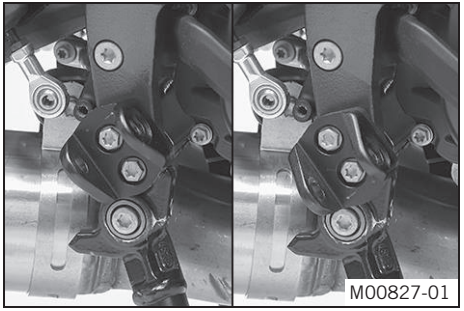

- Установить кронштейн подножки в нужное положение.

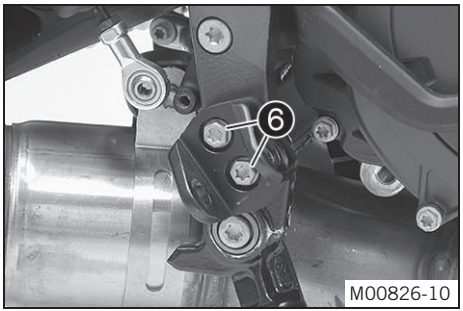

- Вставить и затянуть винты ❻.
  Руководящие указания.

Винт, кронштейн передней подножки	M8	25 Нм (18,4 фунт-сила-фут)	**Loctite® 243™**

- Установить подножку водителя вместе с пружиной ❺ и штифтом ❹.

Щипцы для пружины подножки (58429083000)

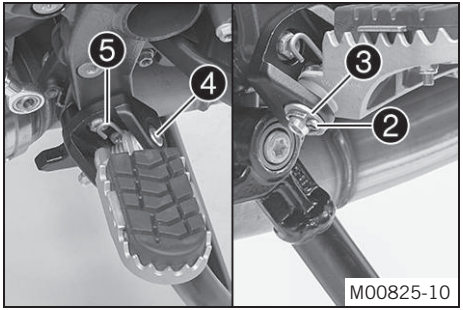

- Установить шайбу ❸ и шплинт ❷.
- Установить в нужное положение рычаг переднего тормоза.
- Вставить и затянуть винт ❶.
  Руководящие указания.

Винт, шаровой шарнир штока толкателя на цилиндре педального тормоза	M6	10 Нм (7.4 фунт-сила-фут)	**Loctite® 243™**

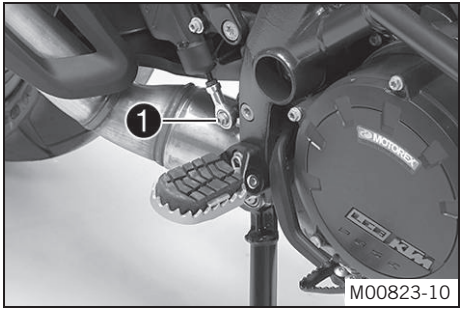

8.10 Проверка основного положения рычага переключения передач

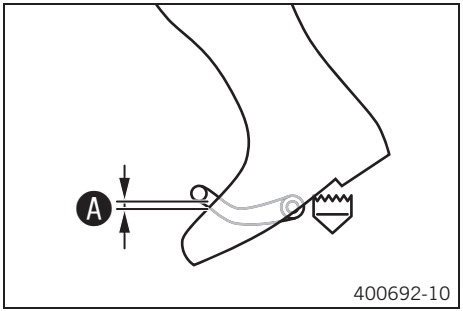

- Сесть на мотоцикл в положении, принимаемом во время движения, и определить расстояние A от верхнего края ботинка до рычага переключения передач.

Расстояние от верхнего края ботинка до рычага переключения передач	10... 20 мм (0,39-0,79 дюйма)

» Если расстояние не соответствует техническим требованиям:

- Отрегулировать основное положение рычага переключения передач. (стр. 78)

8.11 Регулировка основного положения рычага переключения передач

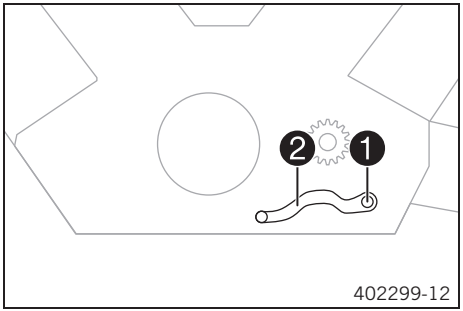

- Отвинтить винт 1 и снять рычаг переключения передач 2.

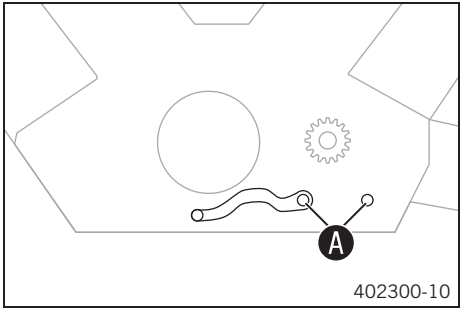

- Очистить зубья зубчатого колеса Ⓐ рычага переключения передач и стержень рычага.
- Установить рычаг переключения передач в нужном положении на стержень и ввести в зацепление зубчатую передачу.

Информация
Диапазон регулировки ограничен.
Во время переключения передачи рычаг переключения передач не должен соприкасаться с какими-либо другими компонентами транспортного средства.

- Вставить и затянуть винт.
Руководящие указания.

Винт рычага переключения передач	M6	18 Нм (13.3 фунт-сила-фут)	**Loctite® 243™**

8.12 Регулировка основного положения педали ножного тормоза

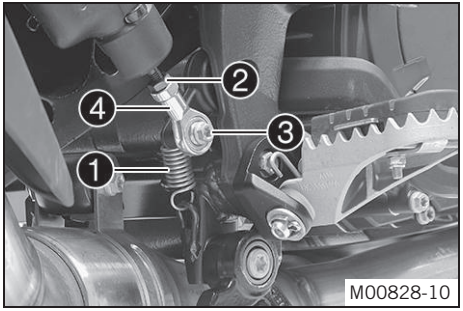

- Отсоединить пружину ❶.
- Ослабить гайку ❷.
- Снять винт ❸.
- Для регулировки основного положения педали ножного тормоза согласно индивидуальным требованиям необходимо соответствующим образом повернуть шаровой шарнир ❹.

Информация
Диапазон регулировки ограничен.
Винт следует ввинтить в шаровой шарнир не менее чем на пять оборотов.

- Удерживая шаровой шарнир ❹, затянуть гайку ❷.
Руководящие указания.

Остальные гайки шасси	M6	10 Нм (7.4 фунт-сила-фут)

- Вставить и затянуть винт ❸.

  Руководящие указания.

Винт, шаровой шарнир штока толкателя на цилиндре педального тормоза	M6	10 Нм (7.4 фунт-сила-фут)	**Loctite® 243™**

- Подсоединить пружину ❶.

9 ПОДГОТОВКА К ЭКСПЛУАТАЦИИ

9.1 Рекомендации по первому использованию

Опасность

Опасность попадания в аварию Опасность существенно возрастает при переоценке мотоциклистом своих возможностей.

- Запрещена эксплуатация мотоцикла, если водитель находится под действием алкоголя, наркотиков и определенных лекарственных препаратов, а также при наличии медицинских противопоказаний.

Предупреждение

Риск получения травм Управление мотоциклом без защитного снаряжения или низкое качество средств безопасности существенно повышают риск получения травм.

- Для управления мотоциклом необходимо надевать специальную защитную одежду (жесткую обувь, штаны, перчатки, куртку со щитками) и шлем. Снаряжение мотоциклиста должно быть исправным и соответствовать действующим требованиям ПДД.

Предупреждение

Опасность падения Из-за установки колес с разными протекторами шин ухудшается управляемость мотоцикла.

- Для обеспечения нормальной управляемости мотоцикла на него следует устанавливать колеса с одинаковыми протекторами шин.

Предупреждение

Опасность попадания в аварию Потеря управляемости вследствие использования неподходящих и/или не одобренных шин/колес.

- На мотоцикл следует устанавливать только шины и колеса, одобренные КТМ, с соответствующим скоростным индексом.

Предупреждение

Опасность попадания в аварию Сниженное сцепление новых шин с дорожным покрытием.

- Новые шины имеют гладкую поверхность качения, и не могут обеспечить в полной мере надежного сцепления с дорогой. Поверхность качения шин должна приобрести необходимую шероховатость в ходе первых 200 км пробега (124,3 мили). В этот период следует аккуратно водить мотоцикл и входить в повороты под различными углами. В полной мере сцепление с дорогой достигается только после обкатки шин.

9 ПОДГОТОВКА К ЭКСПЛУАТАЦИИ

Предупреждение

Опасность попадания в аварию Отказ тормозной системы.

- Если не отпускать педаль ножного тормоза, тормозные колодки будут находиться в постоянном трении. Из-за перегрева задний тормоз может отказать. Если тормоз не используется, следует убирать ногу с педали ножного тормоза.

Примечание

При эксплуатации мотоцикла следует помнить о том, что шум работающего двигателя может мешать другим людям.

– Новый мотоцикл должен пройти предпродажную подготовку в авторизованном сервисном центре KTM.

✓ При передаче транспортного средства вручается гарантийный талон и протокол обслуживания.

– Перед первым выездом необходимо внимательно изучить руководство по эксплуатации мотоцикла.

– Следует ознакомиться с расположением и функциями органов управления.

– Отрегулировать мотоцикл в соответствии с вашими требованиями, как описано в главе «Эргономика».

– Следует освоить навыки управления мотоциклом на безопасной территории. Чтобы почувствовать мотоцикл и освоить приемы управления, следует потренироваться при езде на минимальной скорости.

– При движении на мотоцикле следует надежно держать руль обеими руками; ноги при этом должны находиться на подножках.

– Следует произвести обкатку двигателя

9.2 Обкатка двигателя

– В период обкатки не допускать работу двигателя на оборотах, превышающих указанные.

Спецификация

Максимальные обороты двигателя	
В течение первых 1000 км пробега (620 миль)	6500 об/мин
После первых 1000 км пробега (620 миль)	10250 об/мин

– Не допускайте работы двигателя на максимальных оборотах!

Информация
Индикатор переключения передач начинает мигать, если максимальные обороты двигателя превышены до первого технического обслуживания.

9.3 Загрузка мотоцикла

Предупреждение
Опасность попадания в аварию Потеря управляемости.
- Запрещено превышать максимально допустимые грузоподъемность и нагрузки на оси. Общая грузоподъемность определяется весом полностью заправленного всеми эксплуатационными жидкостями мотоцикла, с полным топливным баком, с водителем и пассажиром в защитном снаряжении и в шлемах, а также с багажом.

Предупреждение
Опасность попадания в аварию Нестабильность мотоцикла вследствие неправильного расположения багажного кофра и/или багажной сумки на топливном баке.
- Установить и закрепить кофр и сумку на баке в соответствии с рекомендациями производителя.

Предупреждение
Опасность попадания в аварию Потеря управляемости вследствие превышения допустимой скорости.
- Следует поддерживать скорость передвижения в соответствии с полезной нагрузкой мотоцикла. При загрузке мотоцикла багажными коробами или другим багажом следует ограничить скорость передвижения.
  Максимальная скорость движения с багажом 150 км/ч (93.2 миль/час)

Предупреждение
Опасность попадания в аварию Риск поломки крепления кофра.
- При установке на мотоцикл багажного кофра следовать указаниям производителя, касающимся его максимальной загрузки.

Предупреждение
Опасность попадания в аварию Ухудшение видимости мотоцикла для других участников движения вследствие сползания багажа.
- Если задний фонарь закрыт, мотоцикл становится менее заметным для едущих сзади, особенно в темное время суток. Следует регулярно проверять надежность крепления багажа во время поездки.

Предупреждение

Опасность попадания в аварию Ухудшение управляемости и увеличение тормозного пути мотоцикла вследствие чрезмерной загрузки.

- Выбирать скорость движения в соответствии с загрузкой мотоцикла.

Предупреждение

Опасность попадания в аварию Потеря управляемости вследствие сползания багажа.

- В ходе поездки следует периодически проверять надежность крепления багажа.

Предупреждение

Опасность возгорания Нагревание выхлопной системы может привести к возгоранию багажа.

- Закрепить багаж так, чтобы он не смог загореться от соприкосновения с разогретыми элементами выхлопной системы.

- При перевозке багажа следует убедиться, что он надежно закреплен как можно ближе к центру мотоцикла и его масса равномерно распределена между передним и задним колесами.
- Не превышать общую рекомендованную загрузку мотоцикла, а также нагрузку на оси.

Спецификация

Максимально допустимая общая загрузка	460 кг (1,014 фунтов)
Максимально допустимая нагрузка на переднюю ось	175 кг (386 фунтов)
Максимально допустимая нагрузка на заднюю ось	285 кг (628 фунта)

10 ИНСТРУКЦИИ ПО ВОЖДЕНИЮ

10.1 Профилактика и обслуживание при подготовке к эксплуатации

Примечание
Перед началом эксплуатации необходимо проверить техническое состояние мотоцикла и убедиться в его безопасности.
Эксплуатируемый мотоцикл должен находиться в безупречном техническом состоянии.

- Проверить уровень моторного масла. (☛ стр. 206)
- Проверить уровень жидкости в контуре переднего тормоза. (☛ стр. 146)
- Проверить уровень жидкости в контуре заднего тормоза. (☛ стр. 149)
- Осмотреть колодки переднего тормоза. (☛ стр. 148)
- Осмотреть колодки заднего тормоза. (☛ стр. 152)
- Проверить работоспособность тормозной системы.
- Проверить уровень охлаждающей жидкости в расширительном бачке. (☛ стр. 201)
- Проверить скопление грязи в цепи. (☛ стр. 110)
- Проверить натяжение цепи. (☛ стр. 112)
- Осмотреть шины. (☛ стр. 163)
- Проверить давление воздуха в шинах. (☛ стр. 164)
- Проверить регулировку всех органов управления и убедиться в их работоспособности.
- Убедиться в работоспособности всего электрооборудования мотоцикла.
- Убедиться в правильности крепления багажа.
- Сесть на мотоцикл и проверить регулировку положения зеркал заднего вида.
- Проверить уровень топлива.

10.2 Запуск двигателя

Опасность

Опасность отравления Выхлопные газы обладают отравляющим свойством – их вдыхание может привести к потере сознания и/или смерти.

- При работающем двигателе всегда следует обеспечивать достаточную вентиляцию помещения; не запускать двигатель в закрытом помещении без эффективной системы вытяжки.

Предостережение

Опасность попадания в аварию Эксплуатация мотоцикла с разряженным или отсутствующим аккумулятором может привести к выходу из строя электронных элементов и оборудования, влияющего на безопасность движения.

- Запрещена эксплуатация мотоцикла с разряженным или отсутствующим аккумулятором.

Примечание

Выход двигателя из строя Попадание в двигатель неочищенного воздуха приводит к уменьшению срока службы двигателя

- Следует прогревать двигатель на низких оборотах.

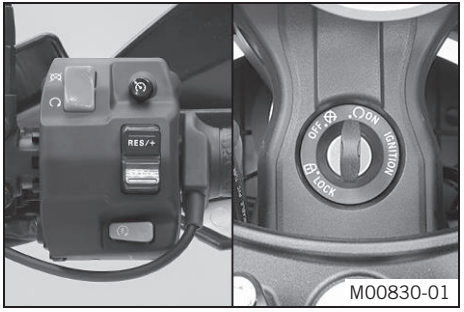

- Повернуть аварийный выключатель в положение ON ◯.
- Включить зажигание, повернув ключ зажигания в положение ON ◯.
  - ✓ При включении зажигания вы услышите звук работы топливного насоса (в течение примерно 2 секунд). В это же время будет произведена проверка исправности щитка приборов.
  - ✓ После пуска загорается и гаснет предупреждающая индикаторная лампа антиблокировочной тормозной системы (ABS).
- Поставить рычаг переключения передач в нейтральное положение N.
  - ✓ Загорится зеленый индикатор N включения нейтральной передачи.

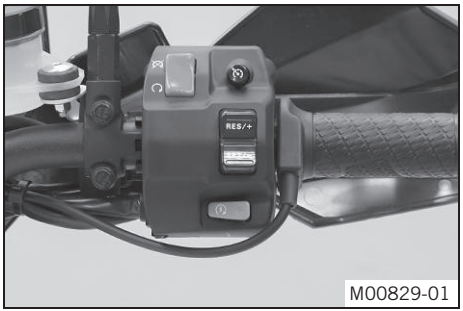

- Нажать кнопку электростартера ⓢ.

Примечание
Не нажимать на кнопку электростартера до завершения функциональной проверки щитка приборов.
При запуске двигателя **НЕ ОТКРЫВАТЬ** дроссельную заслонку (не поворачивать ручку газа). При открытии дросселя во время запуска двигателя не происходит впрыска топлива системой управления, и силовой агрегат не запускается.
Нажать кнопку стартера ⓢ максимум на 5 секунд. Перед следующей попыткой выждать минимум 5 секунд.
Данный мотоцикл оборудован системой безопасного запуска двигателя. Двигатель можно запустить только при включенной нейтральной передаче или, если включена передача, при выжатом рычаге сцепления. Если боковая подножка находится в рабочем положении, то после отпускания рычага сцепления при включенной передаче произойдет остановка двигателя.

- Снять мотоцикл с центральной или боковой подножки.

10.3 Начало движения

- Выжать рычаг сцепления, включить первую передачу, медленно отпустить рычаг сцепления, одновременно плавно открывая дроссельную заслонку.

10.4 Трогание с места с помощью функции HHC (Опция: Система помощи при трогании в гору “Hill-start assist”)

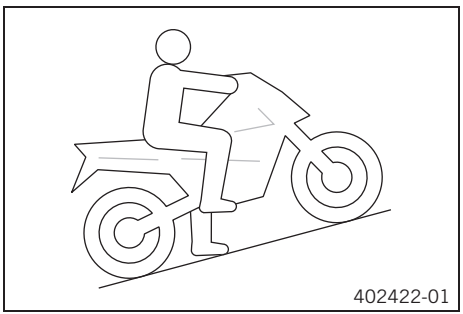

HHC – это опциональная вспомогательная функция тормозной системы.
Она предотвращает скатывание мотоцикла при остановке на склоне.
Система **HHC** распознает такую ситуацию и активирует задний тормоз.
После отпускания рычага или педали тормоза система продолжает удерживать задний тормоз включенным в течение пяти секунд или до начала движения.
При трогании с места система **HHC** автоматически отключает задний тормоз.

Информация
Когда активирована система **HHC**, мигает индикатор антипробуксовочной системы.
Если включено зажигание, система **HHC** продолжает оставаться активной даже при остановленном двигателе.
Для скатывания с горы при включенной системе **HHC** следует выждать 5 секунд, переключиться на нейтральную передачу или выключить зажигание.

Если система **HHC** не определяет трогания с места в течение 5 секунд, тормозное усилие немного уменьшается.
При срабатывании тормозного рычага система **HHC** вновь активируется.

10.5 Переключение передач, движение

Предупреждение
Опасность попадания в аварию Внезапное изменение динамической нагрузки может обернуться потерей управляемости мотоцикла.
- Не допускать резкого прибавления газа и избегать экстренного торможения. Поддерживать скорость движения в соответствии с дорожными условиями.

Предупреждение
Опасность попадания в аварию При понижении передачи на высоких оборотах двигателя может произойти блокировка заднего колеса.
- Не переходить на пониженные передачи при высоких оборотах, так как при этом происходит торможение двигателем, которое может привести к блокировке заднего колеса

Предупреждение
Опасность попадания в аварию Возникновение неисправности из-за неправильного положения ключа зажигания.
- Запрещено изменять положение ключа зажигания во время движения.

Предупреждение
Опасность попадания в аварию Потеря контроля над дорожной ситуацией из-за выполнения регулировки на ходу.
- Выполнять все виды регулировки только на остановленном мотоцикле.

Предупреждение

Риск получения травм Падение пассажира.

- Пассажир должен правильно сидеть на пассажирском сиденье, держась за водителя или за поручни и поставив ноги на пассажирские подножки. Следует принимать во внимание ограничение возраста пассажира, перевозимого на мотоцикле, в соответствии с правилами дорожного движения.

Предупреждение

Опасность попадания в аварию Опасность попадания в аварию из-за небрежного стиля вождения.

- Соблюдать правила дорожного движения, быть предусмотрительным и внимательным во время езды, чтобы иметь возможность заблаговременно определить источник опасности и принять соответствующие меры.

Предупреждение

Опасность попадания в аварию Снижение сцепления с дорогой непрогретых шин.

- В любой поездке следует особенно аккуратно вести мотоцикл первые километры пробега, с умеренной скоростью, пока шины не прогреются и не появится надлежащее сцепление с дорогой.

Предупреждение

Опасность попадания в аварию Сниженное сцепление новых шин с дорожным покрытием.

- Новые шины имеют гладкую поверхность качения и не могут обеспечить в полной мере надежного сцепления с дорогой. Поверхность качения шин должна приобрести необходимую шероховатость в ходе первых 200 км (124,3 мили) пробега. В этот период следует аккуратно водить мотоцикл и входить в повороты под различными углами. В полной мере сцепление с дорогой достигается только после обкатки шин.

Предупреждение

Опасность попадания в аварию Потеря управляемости.

- Запрещено превышать максимально допустимые грузоподъемность и нагрузки на оси. Общая грузоподъемность определяется весом полностью заправленного всеми эксплуатационными жидкостями мотоцикла, с полным топливным баком, с водителем и пассажиром в защитном снаряжении и в шлемах, а также с багажом.

Предупреждение

Опасность попадания в аварию Потеря управляемости вследствие сползания багажа.

- В ходе поездки следует периодически проверять надежность крепления багажа.

Предупреждение

Опасность попадания в аварию Потеря пригодности к эксплуатации.

- После падения на мотоцикле следует осмотреть его как в ходе подготовки к эксплуатации.

Примечание

Выход двигателя из строя Попадание в двигатель неочищенного воздуха приводит к уменьшению срока службы двигателя.

- Запрещена эксплуатация мотоцикла при отсутствии воздушного фильтра; попадание грязи и пыли в двигатель приведет к его повышенному износу.

Примечание

Выход двигателя из строя Перегрев двигателя.

- При включении индикатора перегрева охлаждающей жидкости следует остановить мотоцикл и выключить двигатель. Дождаться остывания двигателя и проверить уровень охлаждающей жидкости в радиаторе. При необходимости добавить охлаждающую жидкость. Продолжение поездки с перегретым двигателем может привести к его выходу из строя.

Примечание

Если при движении возникают посторонние шумы, следует немедленно остановиться, заглушить двигатель и связаться с авторизованным сервисным центром KTM.

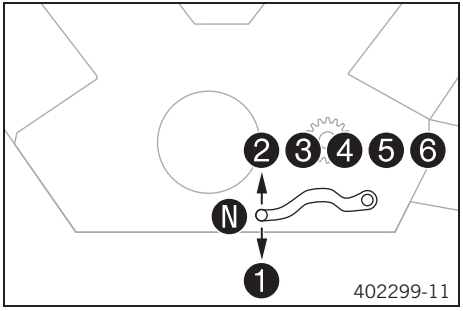

- Если позволяют условия (склон, дорожная ситуация и т. д.), можно переключиться на повышенную передачу.
- Для этого следует одновременно сбросить газ и выжать рычаг сцепления, переключиться на следующую повышенную передачу, отпустить рычаг сцепления и прибавить газ.

Примечание

Положения педали переключения передач для включения 6 передних передач обозначены на иллюстрации. Нейтральное положение находится между позициями первой и второй передачи. Первая передача используется в начале движения или при движении по крутым склонам.

- После достижения максимальной скорости при полностью открытой дроссельной заслонке рекомендуется повернуть ручку газа назад, чтобы заслонка была открыта на 3/4. При этом скорость едва снизится, однако расход топлива будет значительно ниже.

- Выбирать скорость движения исходя из состояния дороги и погодных условий. При прохождении поворотов не менять передачу и ускоряться очень осторожно.
- Для включения пониженной передачи при необходимости притормозите, одновременно закрыв газ.
- Выжать рычаг сцепления и переключиться на пониженную передачу, плавно отпустить рычаг сцепления и открыть газ или переключиться на следующую передачу.
- Если двигатель заглохнет (например, на перекрестке), достаточно просто выжать рычаг сцепления и нажать кнопку стартера. Не требуется переключаться на нейтральную передачу.
- Если вы остановились надолго, следует заглушить двигатель.
- Если во время движения загорается индикатор давления масла, следует немедленно остановиться, заглушить двигатель и связаться с авторизованным сервисным центром KTM.
- Если во время движения загорается индикатор двигателя, то следует срочно обратиться в авторизованный сервисный центр KTM.

Информация
По ритму мигания можно вычислить двухзначное число, так называемый блинк-код. Блинк-код указывает, к какому компоненту относится ошибка.

- Если во время движения загорается общий предупреждающий индикатор, то на матричном дисплее в течение 10 секунд будет отображаться соответствующее сообщение.

Информация
Сообщения важного характера сохраняются в меню «**Предупреждения**».

- Появление индикатора обледенения ❄ на приборном щитке указывает на вероятность обледенения дороги. Следует отрегулировать скорость мотоцикла применительно к дорожным условиям.

10.6 Моторный контроль проскальзывания (MSR) (Опция: Система торможения двигателем)

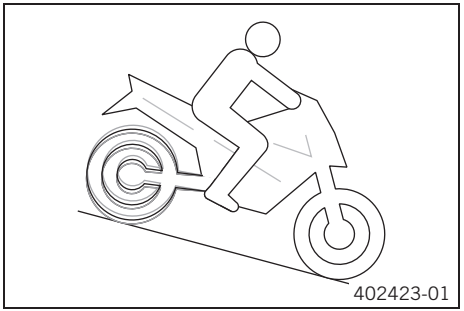

MSR – это опциональная вспомогательная функция управления двигателем.
Если эффект торможения двигателем слишком велик, **MSR** предотвращает блокировку заднего колеса или скольжение в наклонном положении.
Для предотвращения проскальзывания заднего колеса **MSR** открывает дроссельную заслонку лишь настолько, насколько это необходимо.
Функция **MSR** применяется в том случае, если недостаток сцепления колес с поверхностью дороги не позволяет воспользоваться традиционным «проскальзывающим» сцеплением.
Для ещё большего повышения безопасности движения предусмотрена зависимость **MSR** от наклона транспортного средства.

Информация
Функция **MSR** не активируется, если выключена система ABS или режим движения **«Бездорожье»** (☛ стр. 204).

10.7 Использование тормозов

Предупреждение
Опасность попадания в аварию При увлажнении или загрязнении тормозов резко снижается эффективность работы тормозной системы.
- Очистите или высушите тормоза серией плавных торможений на низкой скорости.

Предупреждение
Опасность попадания в аварию При дестабилизации рабочего давления переднего или заднего тормоза резко снижается эффективность работы тормозной системы.
- Проверить работоспособность тормозной системы; при выявлении неполадок не эксплуатировать мотоцикл – обратиться в авторизованный сервисный центр KTM за технической помощью.

Предупреждение
Опасность попадания в аварию Отказ тормозной системы.
- Если не отпускать педаль ножного тормоза, тормозные колодки будут находиться в постоянном трении. Из-за перегрева задний тормоз может отказать. Если тормоз не используется, следует убирать ногу с педали ножного тормоза.

Предупреждение

Опасность попадания в аварию Увеличение тормозного пути с увеличением загрузки мотоцикла.

- При перевозке пассажира и багажа следует соблюдать более длинную тормозную дистанцию, чем при движении на незагруженном мотоцикле.

Предупреждение

Опасность попадания в аварию Увеличение тормозного пути при движении по дороге, посыпанной солью.

- На тормозных дисках могут скопиться солевые отложения. Чтобы восстановить тормозную эффективность, следует удалить такие отложения с рабочих поверхностей дисков серией плавных торможений.

Предупреждение

Опасность попадания в аварию Увеличение тормозного пути при использовании ABS.

- При торможении следует учитывать ситуацию на дороге и дорожные условия.

Предупреждение

Опасность попадания в аварию Блокировка колес при слишком жестком торможении.

- Для эффективного торможения система ABS должна быть включена.

Предупреждение

Опасность попадания в аварию Опрокидывание транспортного средства

- Не всегда можно предотвратить опрокидывание мотоцикла в экстремальных ситуациях вождения (например, загружен багаж с высоким центром тяжести, изменение дорожных условий, крутые спуски, резкое торможение без выключения сцепления). Водитель должен адаптировать свой стиль вождения под дорожные условия и собственные навыки водительского мастерства.

- При торможении необходимо отпустить дроссельную заслонку, одновременно нажав на передний и задний тормоза.

Примечание

Если активирована система ABS, можно достичь максимальной эффективности торможения, не заблокировав колеса, даже на поверхностях с плохим сцеплением, например, песчаных, мокрых или скользких.

Предупреждение

Опасность попадания в аварию Блокировка колес из-за тормозного действия двигателя.

- При экстренном торможении с полным включением тормозов и при торможении на скользкой поверхности необходимо выжать рычаг сцепления.

Предупреждение

Опасность попадания в аварию Снижение сцепления с дорогой при торможении в момент, когда мотоцикл находится под углом или на поверхности с боковым уклоном.

- Торможение необходимо завершить до входа в поворот.

- Торможение всегда следует завершать до входа в поворот. Перейти на более низкую передачу, соответствующую скорости движения.
- На длинных затяжных спусках следует применять торможение двигателем. Переключиться на одну или две передачи ниже, но не перенапрягать двигатель. В результате этого тормозить придется гораздо меньше, благодаря чему не будут перегреваться тормоза.

10.8 Остановка, парковка

Предупреждение

Риск угона Несанкционированное присвоение мотоцикла третьими лицами.

– Не оставлять без присмотра мотоцикл с включенным двигателем. Принять меры безопасности, направленные на предотвращение угона. При оставлении мотоцикла следует заблокировать рулевую колонку и вынуть ключ зажигания.

Предупреждение

Опасность получения ожога При эксплуатации транспортного средства некоторые элементы нагреваются до чрезвычайно высокой температуры.

- Не прикасаться к горячим элементам выхлопной системы, радиатору, блоку двигателя, амортизаторам и компонентам тормозной системы – предварительно следует дождаться их остывания.

Примечание

Опасность повреждения Припаркованный мотоцикл может самопроизвольно покатиться или опрокинуться.

- Следует выбирать для парковки ровные площадки с твердым покрытием

Примечание

Опасность возгорания При эксплуатации транспортного средства некоторые элементы нагреваются до чрезвычайно высокой температуры.

- Запрещено парковать мотоцикл вблизи огнеопасных или взрывоопасных материалов. Запрещается размещение объектов или предметов на мотоцикле, разогретом во время эксплуатации. Транспортное средство должно остыть.

Примечание

Повреждение мотоцикла При чрезмерной нагрузке на мотоцикл его элементы могут повредиться или разрушиться.

- Боковая подножка рассчитана только на вес мотоцикла. Запрещено садиться на мотоцикл, установленный на боковую подножку, поскольку это повлечет за собой поломку рамы или подножки и опрокидывание мотоцикла.

Примечание

Повреждение мотоцикла При чрезмерной нагрузке на мотоцикл его элементы могут повредиться и выйти из строя.

- Центральная подножка рассчитана только на вес мотоцикла и багажа. Запрещено садиться на мотоцикл, если он опирается только на центральную подножку, поскольку при этом могут повредиться рама или подножка, что повлечет за собой опрокидывание мотоцикла.
- Опереть мотоцикл на центральную подножку, придерживая его за поручни.

- Затормозить мотоцикл.
- Включить нейтральную передачу N.
- Выключить зажигание, переведя черный ключ зажигания в положение **OFF** ⊗.

Информация
Если двигатель остановлен с аварийного выключателя зажигания, но зажигание остается включенным с замка, питание подается на большинство потребителей энергии, и аккумулятор разряжается. Таким образом, зажигание следует всегда выключать ключом замка – выключатель предназначен только для аварийной остановки двигателя.

- Остановить мотоцикл на твердой ровной площадке.

Вариант 1

- Полностью откинуть ногой боковую подножку и опереть на нее мотоцикл.

Вариант 2

- Опереть мотоцикл на центральную подножку (☛ стр. 105).

- Заблокировать рулевую колонку, повернув руль до упора влево, вдавить ключ зажигания в положение **OFF** ⊗ и повернуть его в положение **LOCK** 🔒. Для обеспечения мягкой блокировки рулевой колонки слегка повернуть руль влево и вправо. Вытянуть ключ зажигания.

10.9 Транспортировка

Примечание

Опасность повреждения Припаркованный мотоцикл может покатиться или опрокинуться.

- Следует всегда размещать транспортное средство на твердой ровной поверхности.

Примечание

Опасность возгорания При эксплуатации транспортного средства некоторые элементы разогреваются до чрезвычайно высокой температуры.

- Запрещена парковка транспортного средства вблизи огнеопасных или взрывоопасных материалов. Запрещено размещение объектов или предметов на разогретом во время эксплуатации транспортном средстве – перед этим следует дождаться остывания мотоцикла

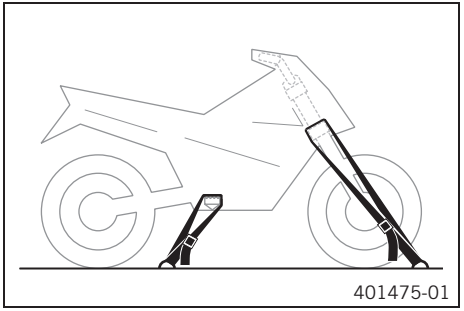

- Заглушить двигатель.
- Для предотвращения опрокидывания мотоцикла следует закрепить его натяжными ремнями или другими подходящими приспособлениями.

10.10 Заправка топливом

Опасность

Опасность возгорания Топливо крайне огнеопасно.

- Запрещается заправка вблизи источников открытого пламени или тлеющих сигарет; при заправке двигатель всегда должен быть заглушен. Нельзя допускать пролива топлива, особенно его попадания на горячие элементы мотоцикла. Необходимо немедленно вытереть пролившееся топливо.
- При нагревании топливо расширяется и при переполнении бака может вылиться из него. См. инструкции, относящиеся к заправке топливом.

Предупреждение

Опасность отравления Топливо ядовито и опасно для здоровья.

- Не допускать попадания топлива на кожу, в глаза и на одежду. Не вдыхать пары топлива. При попадании топлива в глаза их следует немедленно промыть водой и обратиться за медицинской помощью. Пораженные участки кожи следует немедленно вымыть проточной водой с мылом. При проглатывании топлива немедленно следует обратиться за медицинской помощью. Одежду, на которую попало топливо, необходимо сменить.

Примечание

Повреждение мотоцикла Преждевременное засорение топливного фильтра.

– В некоторых странах и регионах качество и чистота топлива могут не соответствовать международным стандартам. Это обстоятельство может послужить причиной возникновения проблем с работой топливной системы. В этом случае можно обратиться в авторизованный сервисный центр KTM.

– Следует заправлять мотоцикл только высококачественным топливом, соответствующим установленным стандартам.

Предупреждение

Опасность для окружающей среды Неправильное обращение с топливом представляет угрозу для окружающей среды.

- Не допускать попадания топлива в грунтовые воды, в почву или в канализацию.

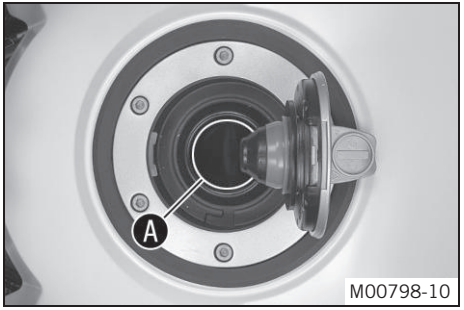

- Заглушить двигатель.
- Открыть крышку топливного бака. (☛ стр. 37)
- Заполнить бак топливом до нижнего края Ⓐ заливной горловины.

Общая емкость топливного бака, прибл.	30 л (7,9 галлона США)	Неэтилированный бензин (октановое число ROZ 95/RON 95/PON 91) (☛ стр. 237)

- Закрыть крышку топливного бака. (☛ стр. 39)

11 ГРАФИК ТЕХОБСЛУЖИВАНИЯ

11.1 Дополнительная информация

Любые дополнительные услуги, оказываемые в связи с выполнением обязательных или рекомендованных работ, подлежат отдельному заказу с оплатой по отдельному счету.

11.2 Обязательные работы

	После 1000 км (620 миль)	Каждые 15000 км (9300 миль)	Каждые 30000 км (18600 миль)	Каждый год	Каждые два года
Считать диагностическую информацию с помощью фирменного сканера КТМ.	○	●	●	●	●
Проверить давление топлива.		●	●	●	●
Проверить работоспособность электрооборудования.	○	●	●	●	●
Заменить моторное масло и масляный фильтр, очистить сетчатый фильтр. (стр. 207)	○	●	●	●	●
Проверить состояние тормозных дисков. (стр. 145)	○	●	●	●	●
Проверить состояние передних тормозных колодок. (стр. 148)	○	●	●	●	●
Проверить состояние задних тормозных колодок. (стр. 152)	○	●	●	●	●
Подтянуть спицы.	○				
Проверить натяжение спиц. (стр. 165)		●	●	●	●
Проверить биение обода колеса.	○	●	●	●	●
Проверить состояние шин. (стр. 163)	○	●	●	●	●
Проверить давление воздуха в шинах. (стр. 164)	○	●	●	●	●
Проверить уровень жидкости заднего тормоза. (стр. 149)	○	●	●	●	
Убедиться в герметичности амортизатора и перьев вилки. При необходимости, а также в зависимости от режима эксплуатации, выполнить процедуры по обслуживанию вилки и амортизатора	○	●	●	●	●

11 ГРАФИК ТЕХОБСЛУЖИВАНИЯ

	После 1000 км (620 миль)	Каждые 15000 км (9300 миль)	Каждые 30000 км (18600 миль)	Каждый год	Каждые два года
Очистить пыльники перьев вилки. 🔧		●	●		
Проверить состояние цепи, ведомой и ведущей звездочек. (☛ стр. 115)		●	●	●	●
Проверить натяжение цепи. (☛ стр. 112)	○	●	●	●	●
Проверить тормозные магистрали на наличие повреждений и утечек.	○	●	●	●	●
Проверить уровень тормозной жидкости в контуре переднего тормоза. (☛ стр. 146)	○	●	●	●	
Проверить уровень охлаждающей жидкости в расширительном бачке. (☛ стр. 201)	○	●	●	●	●
Проверка исправности вентилятора радиатора 🔧	○	●	●	●	●
Замена воздушного фильтра; очистка корпуса воздушного фильтра 🔧		●	●		
Проверка правильности укладки и наличия повреждений тросов (при снятом топливном баке) 🔧		●	●	●	●
Заменить свечи зажигания (при снятом воздушном фильтре) 🔧			●		
Проверить зазор клапанов (при снятых свечах зажигания и воздушном фильтре) 🔧			●		
Заменить мембраны системы подачи вторичного воздуха. 🔧			●		
Заменить тормозную жидкость в контуре переднего тормоза. 🔧					●
Заменить тормозную жидкость в контуре заднего тормоза. 🔧					●
Проверить люфт подшипника рулевой колонки. (☛ стр. 118)	○	●	●	●	●
Проверить настройку системы освещения. (☛ стр. 191)	○	●	●		

11 ГРАФИК ТЕХОБСЛУЖИВАНИЯ

	После 1000 км (620 миль)	Каждые 15000 км (9300 миль)	Каждый год	Каждые 30000 км (18600 миль)	Каждый год	Каждые два года
Окончательная проверка: убедиться в безопасности мотоцикла и выполнить испытательный пробег.	○	●	●	●	●	
Диагностика при помощи фирменного сканера КТМ после испытательного пробега. 🔧	○	●	●	●	●	
Проверка содержания CO в выхлопе фирменным сканером КТМ .🔧	○	●	●			
Сбросить данные на дисплее сервисных интервалов.🔧	○	●	●	●	●	
Внести запись о прохождении технического обслуживания на веб-сайте **KTM Dealer.net** и в гарантийный талон. 🔧	○	●	●	●	●	

○ Однократное действие

● Периодические действия

11.3 Рекомендуемые работы

	После 1000 км (620 миль)	Каждые 15000 км (9300 миль)	Каждый год	Каждый год	Каждые два года	Каждые четыре года
Проверить/очистить масляный жиклер для смазки сцепления. 🔧	○	●				
Проверить состояние подшипника маятника. 🔧		●				
Проверить люфт подшипника колеса. 🔧		●				
Смазать все движущиеся детали (например, боковую подножку, рычаг ручного тормоза, цепь и т. п.) и проверить их на плавность хода. 🔧	○	●	●	●	●	
Опорожнить сливные шланги. 🔧 (Super Adventure CN)	○	●	●	●	●	

11 ГРАФИК ТЕХОБСЛУЖИВАНИЯ

					Каждые четыре года
				Каждые два года	
			Каждый год		
		Каждые 15000 км (9300 миль)			
	После 1000 км (620 миль)				
Проверка всех шлангов (топливных, системы охлаждения, выпускных, дренажных) и трубопроводов на наличие разрывов, протечек и правильность укладки.		●	●	●	●
Проверить антифриз.	○	●	●	●	●
Проверка/корректировка уровня жидкости в гидроприводе сцепления. (☛ стр. 118)		●	●		
Заменить гидравлическую жидкость сцепления.				●	●
Проверить винты и гайки на плотность затяжки.	○	●	●	●	●
Заменить охлаждающую жидкость.					●

○ Однократное действие

● Периодические действия

12 НАСТРОЙКА ПОДВЕСКИ

12.1 Вилка/амортизатор

Система полуактивной подвески **WP Semi-active Suspension** позволяет проводить индивидуальную настройку подвески без использования инструментов.
Система электронной настройки **WP Semi-active Suspension** постоянно регулирует демпфирующие характеристики подвески с учетом данных различных датчиков.
В результате, работа клапанов электронной системы демпфирования приводится в соответствие с текущей дорожной ситуацией и характером местности, а также настройками, заданными пользователем в меню «**Загрузка**» и «**Демпфирование**».
Настройка подвески всегда должна соответствовать стилю вождения и загрузке мотоцикла.
В меню «**Загрузка**» может быть выполнена настройка подвески в соответствии с загрузкой мотоцикла.
В меню «**Демпфирование**» можно настроить демпфирующие характеристики подвески.

12.2 Меню «Загрузка»

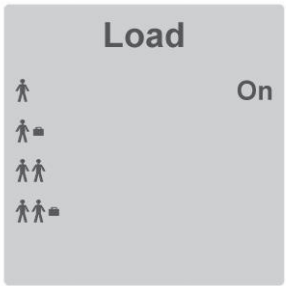

401833-01

Настройки для различных режимов загрузки мотоцикла можно выбрать в меню «**Загрузка**».
Доступны следующие режимы загрузки: 1 чел., 1 чел. + багаж, 2 чел., 2 чел. + багаж.
Справа на сегментном дисплее отображается последний выбранный режим загрузки.

Информация
Чтобы настройка вступила в силу, мотоцикл должен находиться в неподвижном состоянии, а двигатель работать.
До принятия новой настройки на дисплее будет мигать символ, обозначающий последний выбранный режим загрузки.

12.3 Меню «Демпфирование»

L02905-01

Возможные режимы

- СПОРТИВНЫЙ – «Жёсткая» настройка подвески с очень жесткой обратной связью с шасси
- УЛИЧНЫЙ – Стандартная настройка подвески с жесткой обратной связью с шасси
- КОМФОРТНЫЙ – «Мягкая» настройка подвески с хорошей обратной связью с шасси
- БЕЗДОРОЖЬЕ – Настройка подвески для эксплуатации мотоцикла на легком бездорожье (грунтовые дороги)

Различные настройки демпфирования для элементов подвески можно выбрать в меню «**Демпфирование**». Доступны следующие режимы демпфирования: «**СПОРТИВНЫЙ**», «**УЛИЧНЫЙ**», «**КОМФОРТНЫЙ**», «**БЕЗДОРОЖЬЕ**».

13 ТЕХНИЧЕСКОЕ ОБСЛУЖИВАНИЕ ЭЛЕМЕНТОВ ШАССИ

13.1 Вывешивание мотоцикла на центральной подножке

Примечание

Опасность повреждения Припаркованный мотоцикл может покатиться или опрокинуться.

- Следует всегда размещать транспортное средство на твердой ровной опорной поверхности.

Примечание

Повреждение мотоцикла При чрезмерной нагрузке на мотоцикл его элементы могут повредиться и выйти из строя.

- Центральная подножка рассчитана только на вес мотоцикла и багажа. Запрещено садиться на мотоцикл, опертый на центральную подножку, поскольку при этом могут повредиться рама и/или подножка, что повлечет за собой опрокидывание мотоцикла.
- Опереть мотоцикл на центральную подножку, придерживая его за поручни.

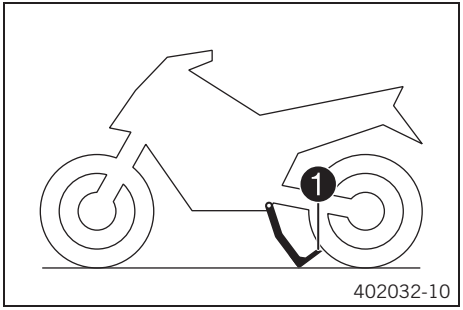

- Расположиться с левой стороны мотоцикла.
- Удерживая руль левой рукой, откинуть центральную подножку в направлении опорной поверхности правой ногой.
- Перенести вес тяжести тела на рычаг ❶ центральной подножки, потянув мотоцикл вверх за левую рукоятку руля так, чтобы произошло полное раскладывание центральной подножки.

13.2 Снятие мотоцикла с центральной подножки

Примечание

Опасность повреждения Припаркованный мотоцикл может покатиться или опрокинуться.

- Следует выбирать для парковки ровные площадки с твердым покрытием.

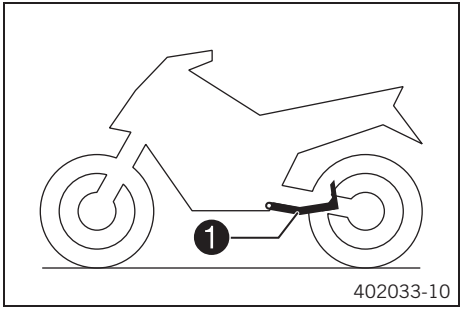

- Разблокировать рулевую колонку и, взявшись обеими руками за руль, подать мотоцикл вперед.
- После того, как мотоцикл сойдет с центральной подножки, нажать на рычаг переднего тормоза, чтобы предотвратить самопроизвольное качение и опрокидывание.
- Убедиться в том, что центральная подножка ❶ полностью сложилась.

13.3 Снятие пассажирского седла

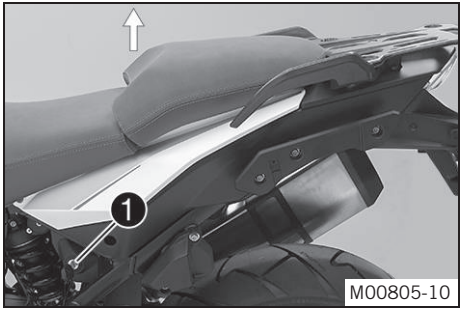

- Вставить ключ зажигания в замок сиденья ❶ и повернуть по часовой стрелке.
- Приподнять переднюю часть пассажирского седла, потянуть в направлении бака и снять седло вверх.

Информация
Обратить внимание на кабель подогрева седла.

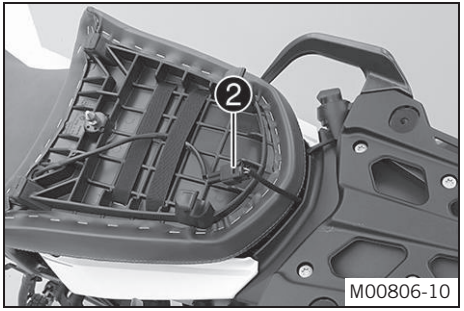

- Отсоединить штекерный разъём ❷.
- Извлечь ключ зажигания.

13.4 Установка пассажирского седла

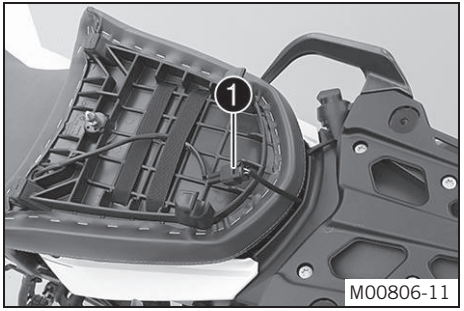

- Подсоединить штекерный разъём ❶.

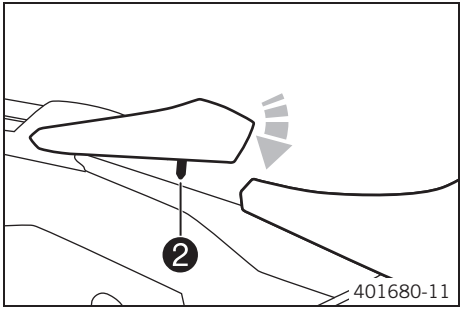

- Зацепить крючки пассажирского седла за ушки на подрамнике.

Информация
Убедиться, что кабель подогрева седла уложен правильно.

- Опустить седло, одновременно двигая его в заднем направлении.
- Вставить фиксирующий штифт ❷ в корпус замка и прижать седло в переднем направлении так, чтобы раздался щелчок фиксации штифта.
- Проверить правильность установки пассажирского седла.

13.5 Снятие седла водителя

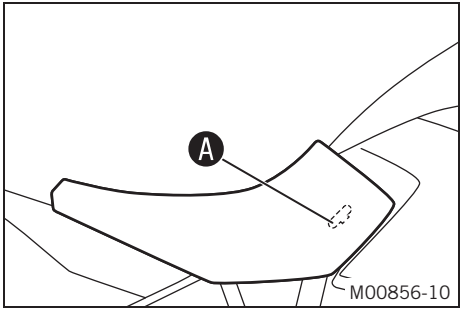

Подготовительные работы

- Снять седло пассажира. (☛ стр. 106)

Основные работы

- Приподнять заднюю часть седла водителя и отцепить седло в месте Ⓐ.

Информация
Обратить внимание на кабель подогрева седла.

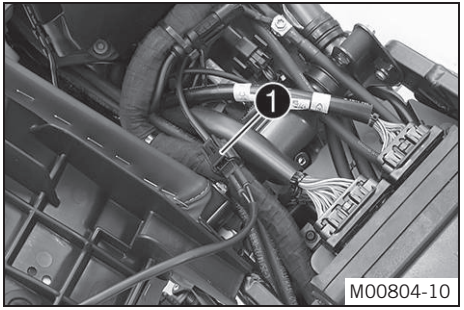

- Отсоединить штекерный разъём ❶.

13.6 Установка седла водителя

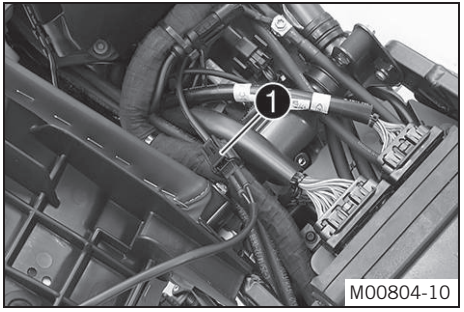

Основные работы

- Подсоединить штекерный разъём ❶.

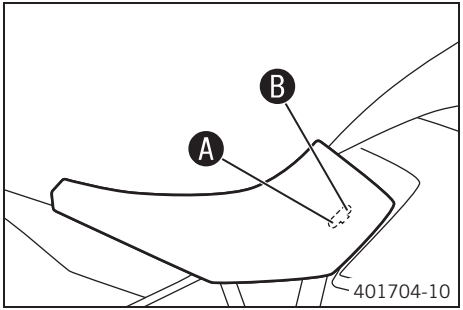

- Прикрепить седло водителя к топливному баку с помощью прорезей в требуемом положении Ⓐ или Ⓑ, опустить седло вниз, одновременно двигая его вперед.

Информация
Убедиться, что кабель подогрева седла уложен правильно.

- Проверить, правильно ли установлено водительское седло.

Заключительные работы

- Установить седло пассажира. (☛ стр. 107)

13.7 Оценка степени загрязнения цепи

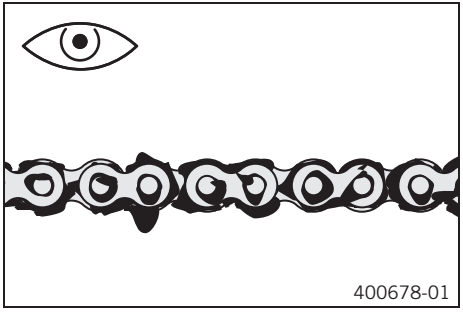

- Осмотреть цепь на наличие загрязнения.
  » При наличии значительного загрязнения:
    - Очистить цепь. (☛ стр. 111)

13.8 Очистка цепи

Предупреждение

Опасность попадания в аварию Наличие масла или консистентной смазки на шинах снижает их сцепление с дорогой.

- Удалить с шин масло и консистентную смазку подходящим чистящим материалом.

Предупреждение

Опасность попадания в аварию При попадании масла или консистентной смазки на тормоза резко снижается эффективность работы тормозной системы.

– Не допускать попадания масла или консистентной смазки на тормозные диски; при необходимости очистить элементы специальным средством.

Предупреждение

Опасность для окружающей среды Попадание вредных веществ в окружающую среду наносит серьезный экологический вред.

- Масло, консистентную смазку, фильтры, топливо, очистители, тормозную жидкость и пр. следует утилизировать в соответствии с предписанными правилами.

Примечание

Срок службы цепи напрямую зависит от периодичности и качества ее обслуживания.

Подготовительные работы

- Поднять мотоцикл с помощью центральной подножки. (☛ стр. 105)

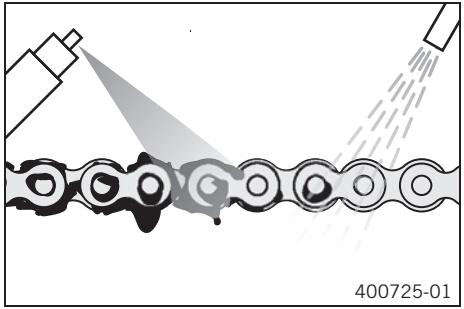

Основные работы

- Следует регулярно очищать цепь.
- Смыть поверхностные отложения грязи струей воды со слабым напором.
- Удалить въевшиеся отложения специальным очистителем.

  Очиститель цепи (☛ стр. 238)

- После высыхания цепи нанести специальное аэрозольное средство для ее защиты.

  Специальное аэрозольное средство для защиты цепи при эксплуатации мотоцикла по дорогам общего пользования (☛ стр. 238)

Заключительные работы

- Снять мотоцикл с центральной подножки. (☛ стр. 105)

13.9 Проверка натяжения цепи

Предупреждение

Опасность попадания в аварию При неправильном натяжении цепи возникает опасность попадания в аварию.

- Если цепь перетянута, элементы вторичной передачи (цепь, ведущая звездочка, звездочка заднего колеса, подшипники коробки передач и заднего колеса) будут испытывать дополнительную нагрузку. Помимо преждевременного износа элементов, при чрезмерном натяжении цепи может произойти ее разрыв, а также повреждение ведущего вала коробки передач. С другой стороны, при слабом натяжении цепи может произойти ее соскакивание с ведущей или ведомой звездочки, что, в свою очередь, может повлечь блокировку заднего колеса или повреждение двигателя. Проверить и при необходимости отрегулировать натяжение цепи.

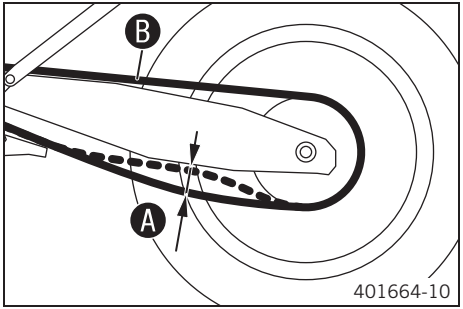

- Переключить коробку передач на нейтраль N.
- На участке перед направляющей цепи оттянуть цепь вверх, чтобы определить ее натяжение A.

Примечание
Верхняя часть цепи B должна быть натянута.
Износ цепи не всегда является равномерным; выполнить замеры при разных положениях цепи.

Натяжение цепи	40... 45 мм (1,57... 1,77 дюйма)

» Если натяжение цепи не соответствует приведенной величине:
- Выполнить регулировку. (☛ стр. 113)

13.10 Регулировка натяжения цепи

Предупреждение
Опасность попадания в аварию При неправильном натяжении цепи возникает опасность попадания в аварию.
- Если цепь перетянута, элементы вторичной передачи (цепь, ведущая звездочка, звездочка заднего колеса, подшипники коробки передач и заднего колеса) будут испытывать дополнительную нагрузку. Помимо преждевременного износа элементов, при чрезмерном натяжении цепи может произойти ее разрыв, а также повреждение ведущего вала коробки передач. С другой стороны, при слабом натяжении цепи может произойти ее соскакивание с ведущей или ведомой звездочки, что, в свою очередь, может повлечь блокировку заднего колеса или повреждение двигателя. Проверить и при необходимости отрегулировать натяжение цепи.

Подготовительные работы
- Проверить натяжение цепи. (☛ стр. 112)

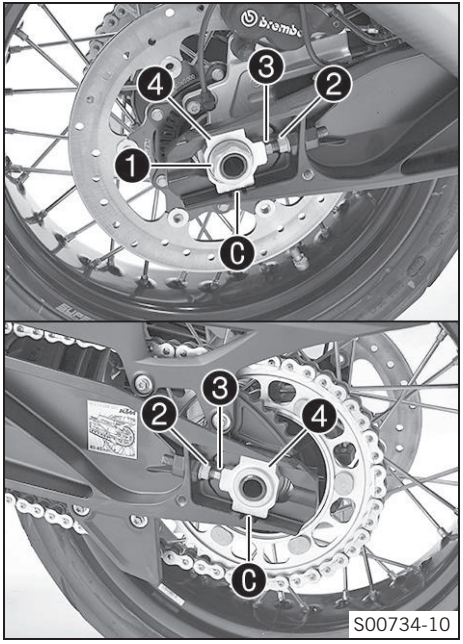

Основные работы

- Ослабить гайку ❶.
- Ослабить гайки ❷.
- Отрегулировать натяжение цепи поворотом регулировочных винтов ❸ влево и вправо.

  Спецификация

Натяжение цепи	40... 45 мм (1,57... 1,77 дюйма)
Повернуть регулировочные винты ❸ с левой и правой стороны так, чтобы метки на левом и правом регуляторах цепи ❹ расположились в одинаковых положениях относительно контрольных меток Ⓐ. Это обеспечит ровное положение заднего колеса.	

Примечание

Верхняя часть цепи должна быть натянута.

Износ цепи не всегда является равномерным; выполнить замеры при разных положениях цепи.

- Затянуть гайки ❷
- Убедиться в том, что регуляторы цепи ❹ опираются на регулировочные винты ❸.
- Затянуть гайку ❶.

  Спецификация

Гайка, ось заднего колеса	M25x1,5	90 Нм (66,4 фунт-сила фута)

Информация

Регуляторы цепи ❹ можно повернуть на 180°.

13.11 Проверка состояния цепи, ведомой и ведущей звездочек

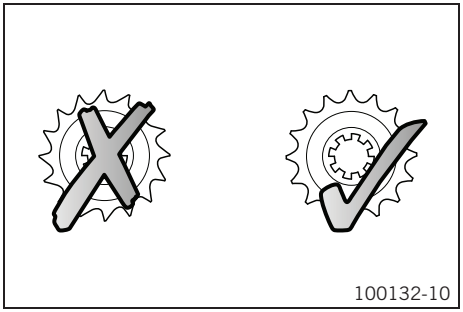

Подготовительные работы

- Поднять мотоцикл с помощью центральной подножки. (☛ стр. 105)

Основные работы

- Убедиться в отсутствии признаков износа ведущей и ведомой звездочки.
  - » При наличии признаков износа:
    - Заменить комплект привода. 🔧

Примечание

Замена цепи, а также ведомой и ведущей звездочек производится единым комплектом.

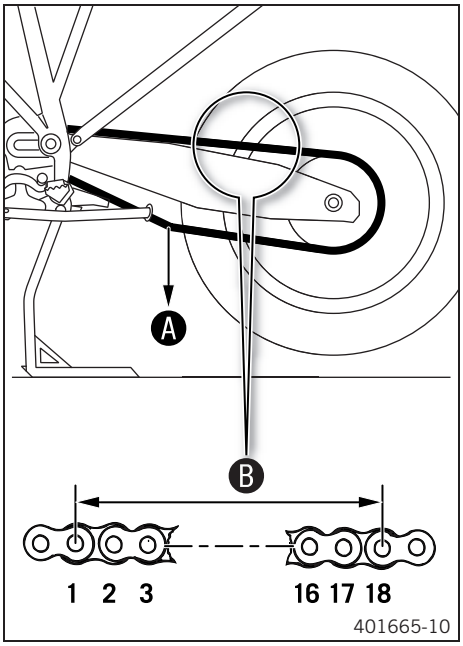

- Переключить коробку передач на нейтраль N.
- Оттянуть нижнюю часть цепи с указанным усилием A.

Спецификация

Усилие для оценки износа цепи	15 кг (33 фунта)

- Измерить расстояние B между 18 звеньями верхней части цепи.

Примечание
Износ цепи не всегда является равномерным; выполнить замеры при различных положениях цепи.

Максимальное расстояние B на самой длинной части цепи	272 мм (10,71 дюйма)

» Если расстояние B превышает указанное значение:
- Заменить комплект привода.

Примечание
При замене цепи необходимо также заменить ведомую и ведущую звездочки.
Новые цепи быстрее изнашиваются на старых, изношенных звездочках.
Из соображений безопасности в цепи не предусмотрено соединительное звено.

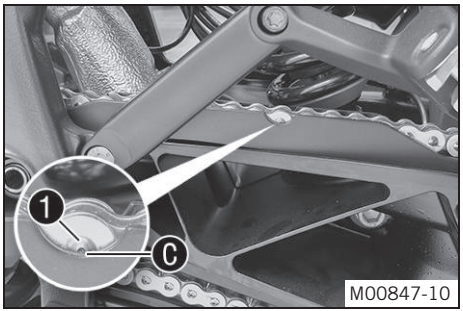

M00847-10

- Проверить подвижное ограждение цепи на износ.

Информация

Если подвижное ограждение цепи новое, заклепки ❶ видны наполовину на уровне края выреза Ⓒ.

» Если заклепки цепи больше не располагаются на уровне края выреза подвижного ограждения, необходимо:
  - Заменить подвижное ограждение цепи. 🔧
- Проверить плотность установки подвижного ограждения цепи.
  » Если ограждение цепи сидит не плотно:
    - Затянуть ограждение.

    Руководящие указания

Винт подвижного ограждения цепи	M5	5 Нм (3.7 фунт-сила-фут)

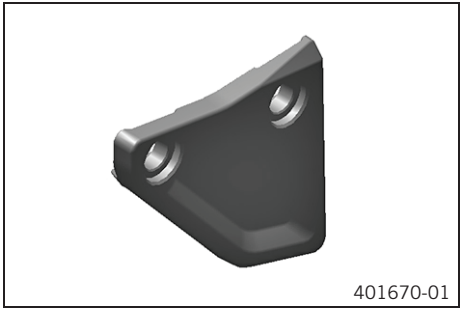
401670-01

- Убедиться в отсутствии признаков износа направляющей цепи.
  » Если направляющая изношена:
    - Заменить направляющую цепи. A
- Убедиться в том, что направляющая цепи не разболтана.
  » Если направляющая разболтана:
    - Затянуть винты направляющей.

    Руководящие указания

Винт направляющей цепи	M6	5 Нм (3,7 фунт-сила-фут)

Заключительные работы

- Снять мотоцикл с центральной подножки. (☛ стр. 105)

13.12 Проверка/корректировка уровня жидкости гидросистемы сцепления

Информация

С износом накладок диска сцепления уровень жидкости гидросистемы повышается.

Запрещено заливать в гидросистему сцепления тормозную жидкость.

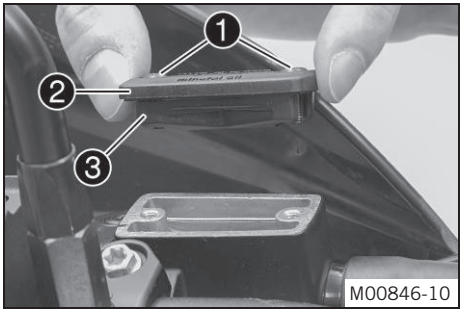

- Перевести в горизонтальное положение бачок гидросистемы сцепления, расположенный на руле.
- Отвернуть винты ❶.
- Снять крышку ❷ с мембраной ❸.
- Проверить уровень жидкости.

Уровень жидкости под верхним краем бачка	4 мм (0.16 дюйма)

» Если уровень жидкости не соответствует норме:
  - Привести его в соответствие требованиям.

Гидравлическая жидкость (15) (☛ стр. 237)

- - Установить крышку с мембраной. Установить и затянуть винты..

13.13 Проверка наличия люфта подшипника рулевой колонки

Предупреждение

Опасность попадания в аварию Снижение эффективности рулевого управления мотоциклом из-за несоответствия норме люфта подшипника рулевой колонки.

– Следует безотлагательно устранить люфт подшипника рулевой колонки (рекомендуется обратиться в авторизованный сервисный центр KTM).

Информация

Эксплуатация мотоцикла при наличии люфта подшипника рулевой колонки с течением времени приведет к повреждению подшипников и их гнезд в раме.

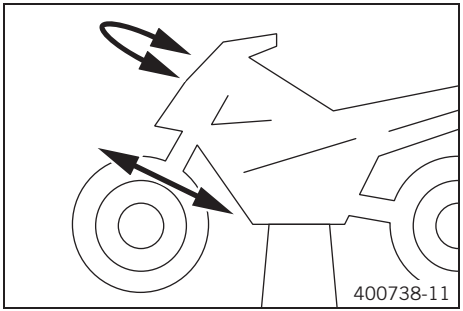

Подготовительные работы

- Поднять мотоцикл с помощью центральной подножки. (☛ стр. 105)

Основные работы

- Поместить груз на заднюю часть мотоцикла.
  ✓ Переднее колесо не должно касаться опорной поверхности.
- Установить руль в положение, соответствующее прямолинейному движению. Повернуть руль так, чтобы перья вилки поочередно оказались в крайних положениях.

  При этом не должно отмечаться наличия люфта подшипника рулевой колонки.

  » При наличии люфта необходимо выполнить следующее:
    - Отрегулировать люфт подшипника. 🔧
- Повернуть руль так, чтобы он поочередно оказался в крайних положениях своего хода.

  Руль должен перемещаться свободно, и при этом не должно ощущаться его заедания во всем диапазоне хода.

  » При наличии заедания руля в любом положении в диапазоне полного хода необходимо выполнить следующее:
    - Устранить люфт подшипника рулевой колонки. 🔧
    - Проверить состояние подшипника рулевой колонки, и при необходимости, выполнить регулировку.

Заключительные работы

- Снять мотоцикл с центральной подножки. (☛ стр. 105)

13.14 Снятие крышки нижнего тройного хомута

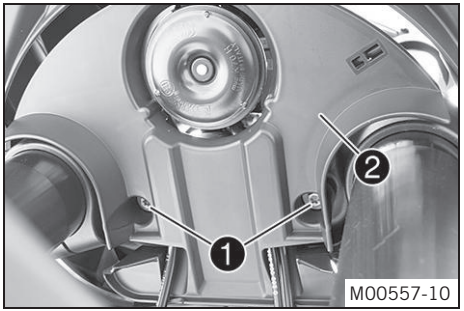

M00557-10

- Отвернуть винты ❶.
- Немного опустить крышку тройного хомута ❷.

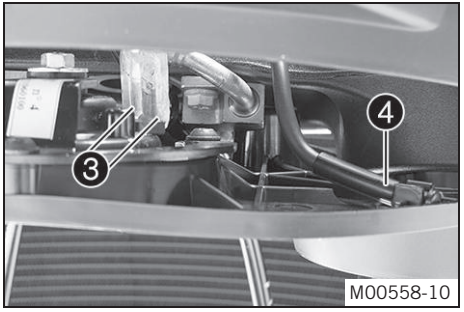

M00558-10

- Отсоединить разъем ❸ звукового сигнала.
- Отсоединить датчик температуры ❹.
- Снять крышку нижнего тройного хомута.

13.15 Установка крышки нижнего тройного хомута

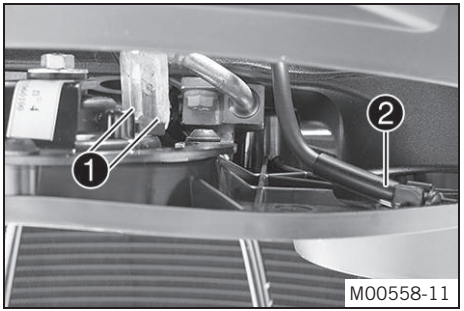

- Подключить разъем звукового сигнала ❶.
- Подсоединить датчик температуры ❷.

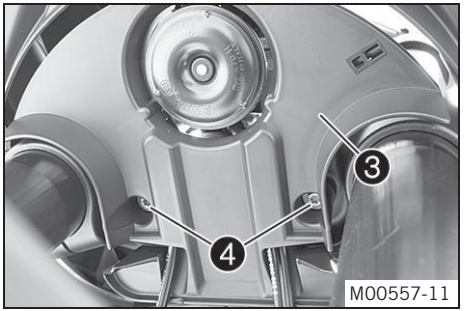

- Установить крышку нижнего тройного хомута ❸.
- Установить и затянуть винты ❹.

Руководящие указания

Остальные винты шасси	M6	10 Нм (7,4 фунт-сила-фут)

13.16 Снятие передней боковой крышки

Подготовительные работы

- Снять защитную дугу для ног. (стр. 140)

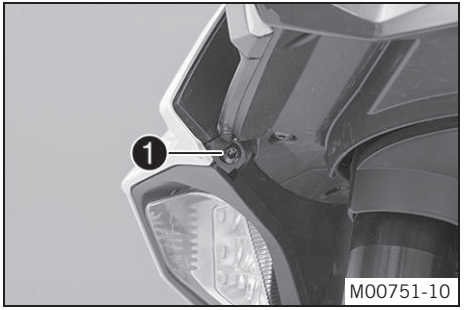

Основные работы

- Отвернуть винт ❶.

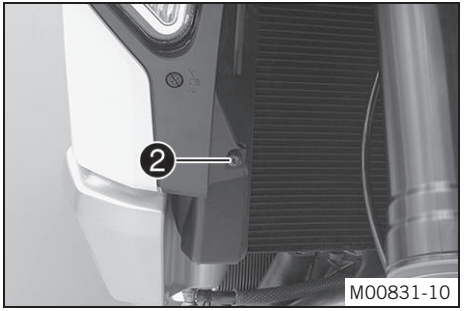

- Отвернуть винт ❷.

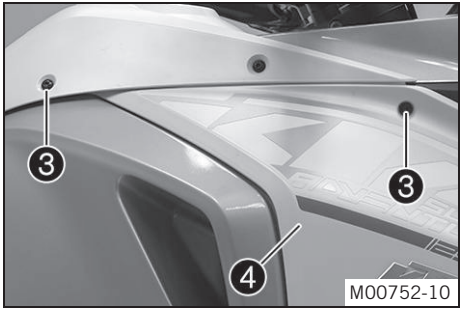

- Отвернуть винты ❸
- Снять боковую крышку ❹.

Информация

Обратить внимание на кабель поворотной фары.

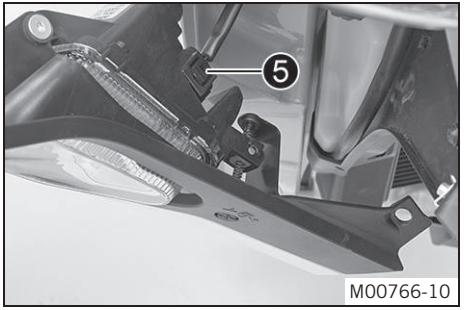

- Отсоединить разъем ❺.
- Аналогичным образом снять крышку с другой стороны.

13.17 Установка передней боковой крышки

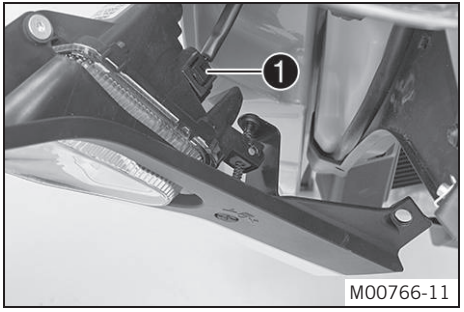

Основные работы

- Подсоединить разъем ❶.

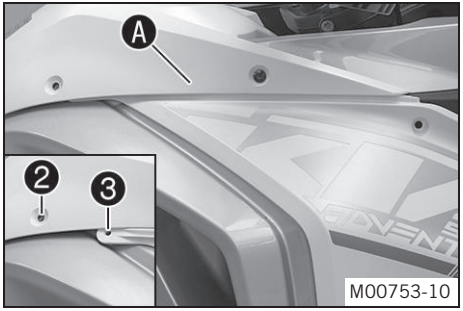

- Установить боковую крышку в позиции A под крышкой топливного бака.
  ✓ Отверстия 2 и 3 должны располагаться рядом друг с другом.

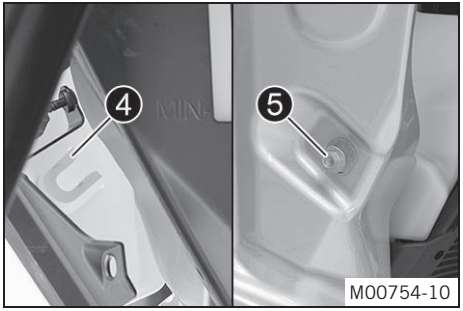

- Вставить выступ 4 в зацеп 5 боковой крышки и установить крышку на топливный бак.

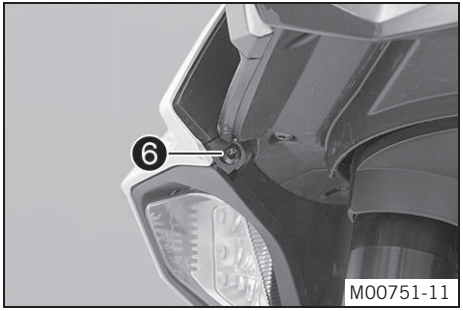

- Установить и затянуть винт 6.

  Руководящие указания

Винт, деталь крышки	M5	3,5 Нм (2,58 фунт-сила-фут)

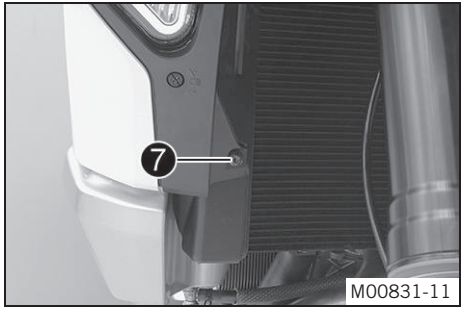

- Установить и затянуть винт ❼.

  Руководящие указания

Винт, деталь крышки	M5	3,5 Нм (2,58 фунт-сила-фут)

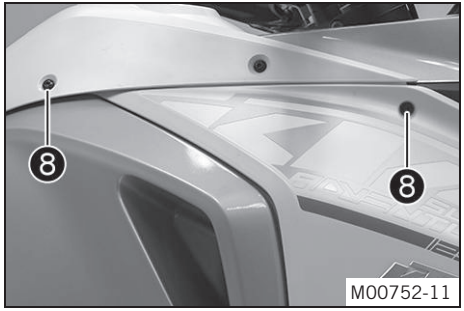

- Установить и затянуть винт ❽.

  Руководящие указания

Винт, деталь крышки	M5	3,5 Нм (2,58 фунт-сила-фут)

- Аналогичным образом установить крышку на другой стороне.

Заключительные работы

- Установить защитную дугу для ног. 🔧 (☛ стр. 141)

13.18 Снятие переднего обтекателя 🔧

Подготовительные работы

- Снять седло пассажира. (☛ стр. 106)
- Снять седло водителя. (☛ стр. 108)
- Снять защитную дугу для ног. 🔧 (☛ стр. 140)
- Снять переднюю боковую крышку. (☛ стр. 121)

- Снять крышку топливного бака. (☛ стр. 134)

Основные работы

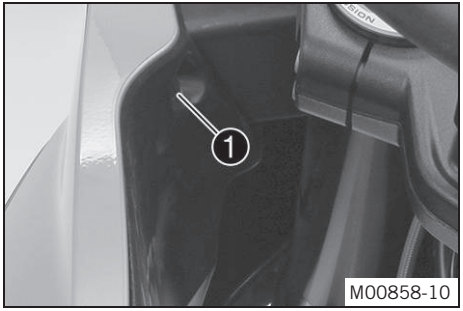

M00858-10

- Отвернуть винт ❶.

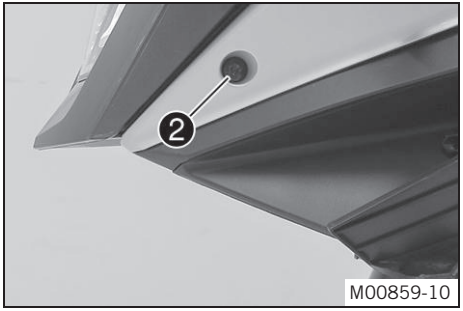

M00859-10

- Отвернуть винт ❷.

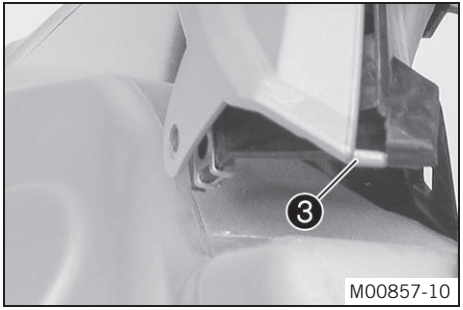

- Отцепить выступ ❸ от внутренней крышки.

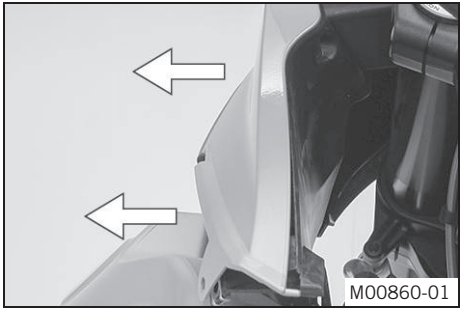

- Снять передний обтекатель с опор в сторону от мотоцикла.

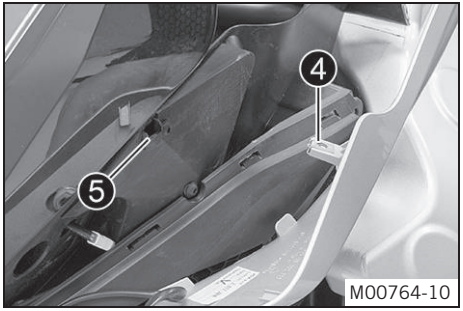

- Движением вверх отсоединить зацеп ❹ от выступа ❺.

Информация
Обратить внимание на кабель указателя поворота.

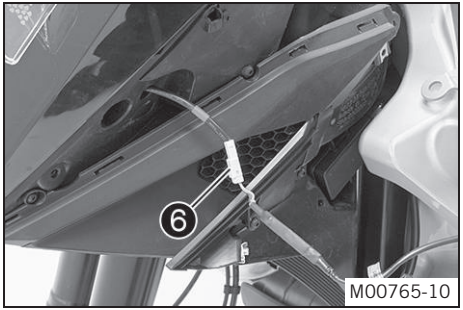

(Super Adventure EU/FR/AU/JP)

- Отсоединить штепсельный разъем ❻.
- Снять передний обтекатель с указателем поворота.
- Выполнить аналогичные действия на другой стороне мотоцикла.

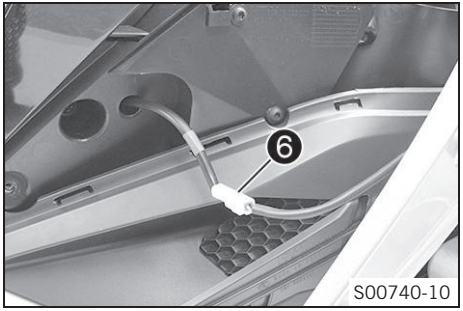

(Super Adventure CN)

- Отсоединить штепсельный разъем ❻.
- Снять передний обтекатель с указателем поворота.
- Выполнить аналогичные действия на другой стороне мотоцикла.

13.19 Установка переднего обтекателя

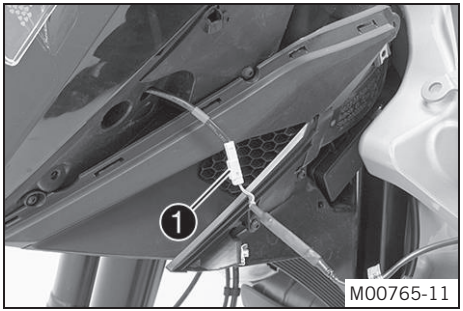

Основные работы

(Super Adventure EU/FR/AU/JP)

- Подсоединить штепсельный разъем ❶.

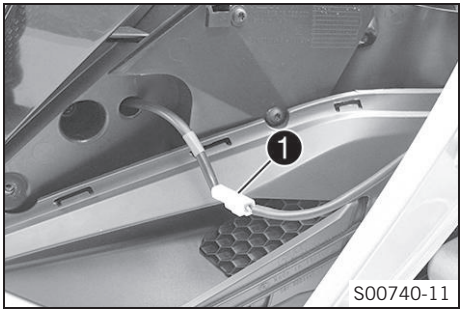

(Super Adventure CN)

- Подсоединить штепсельный разъем ❶.

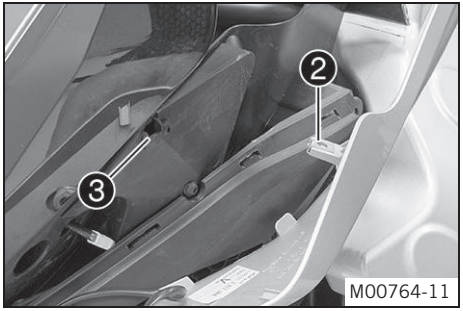

- Соединить зацеп ❷ с выступом ❸.

Информация
Убедиться, что кабель указателя поворота расположен правильно.

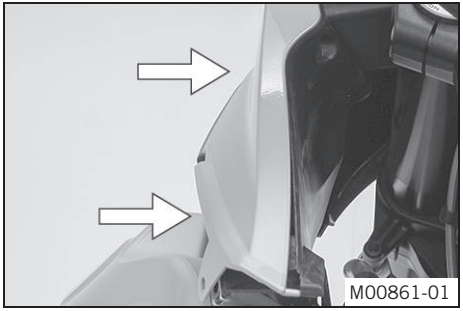

- Установить передний обтекатель на опоры и прижать.

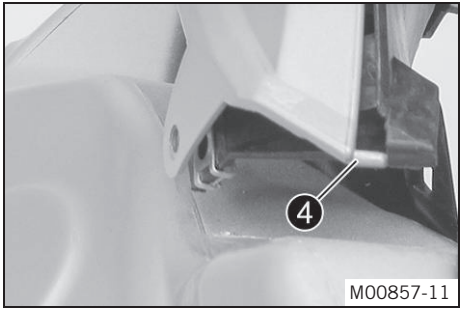

- Вставить фиксирующий выступ ❹ в отверстие.

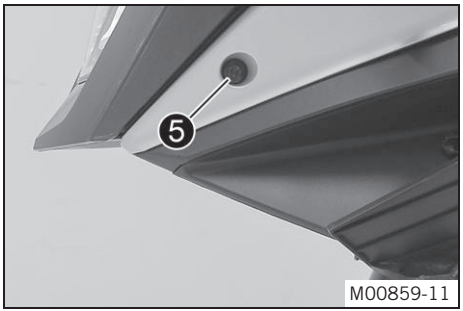

M00859-11

- Установить и затянуть винт ❹.

  Руководящие указания

Винт переднего обтекателя	M5x17	3.5 Нм (2.58 фунт-сила-фут)

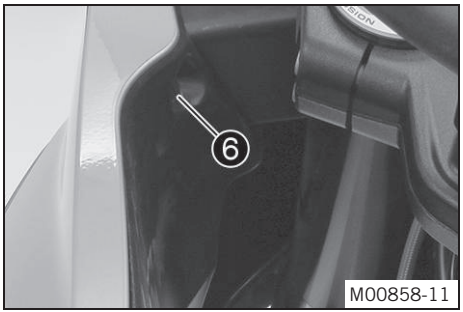

M00858-11

- Установить и затянуть винт ❺.

  Руководящие указания

Винт переднего обтекателя	M5x17	3.5 Нм (2.58 фунт-сила-фут)

- Выполнить аналогичные действия на другой стороне мотоцикла.

Заключительные работы

- Установить крышку топливного бака. (☛ стр. 136)
- Установить переднюю боковую крышку. (☛ стр. 123)
- Установить защитную дугу для ног. 🔧 (☛ стр. 141)
- Установить седло водителя. (☛ стр. 109)
- Установить пассажирское седло. (☛ стр. 107)

13.20 Снятие переднего крыла

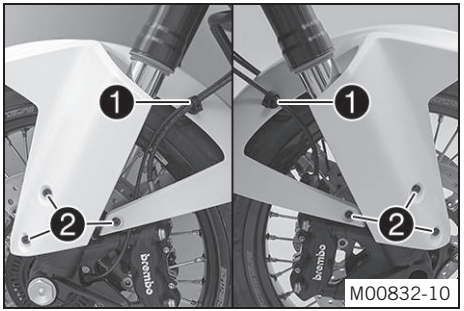

M00832-10

(Super Adventure EU/FR/JP)

- Снять фиксатор ❶ с переднего крыла.
- Отвернуть винты ❷.
- Снять крыло с передней части мотоцикла.

Информация
Обратить внимание на тормозные магистрали.

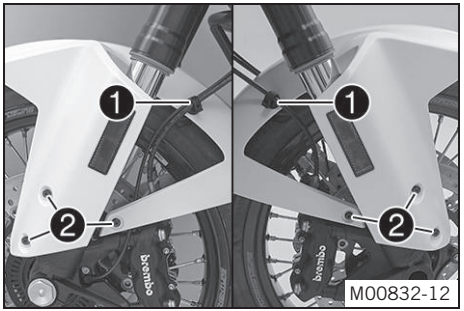

M00832-12

(Super Adventure AU/CN)

- Снять фиксатор ❶ с переднего крыла.
- Отвернуть винты ❷.
- Снять крыло с передней части мотоцикла.

Информация
Обратить внимание на тормозные магистрали.

13.21 Установка переднего крыла

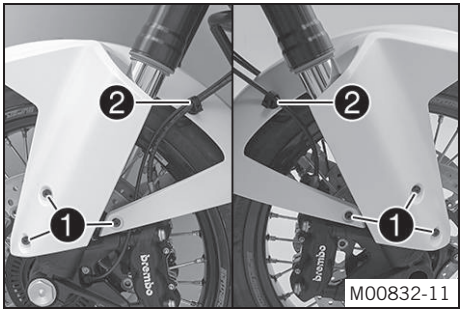

(Super Adventure EU/FR/JP)

- Установить крыло в нужное положение.

> **Информация**
> Обратить внимание на тормозные магистрали.

- Установить и затянуть винты ❶.

Руководящие указания

Винт крыла	M5x12	3,5 Нм (2,58 фунт-сила-фут)

- Установить фиксатор ❷ с тормозной магистралью на крыло.

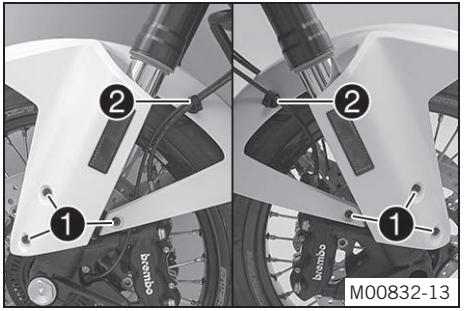

(Super Adventure AU/CN)

- Установить крыло в нужное положение.

> **Информация**
> Обратить внимание на тормозные магистрали.

- Установить и затянуть винты ❶.

Руководящие указания

Винт крыла	M5x12	3,5 Нм (2,58 фунт-сила-фут)

- Установить фиксатор ❷ с тормозной магистралью на крыло.

13.22 Снятие крышки топливного бака

Подготовительные работы

- Снять седло пассажира. (☛ стр. 106)
- Снять седло водителя. (☛ стр. 108)
- Снять защитную дугу для ног. 🔧 (☛ стр. 140)
- Снять переднюю боковую крышку. (☛ стр. 121)

Основные работы

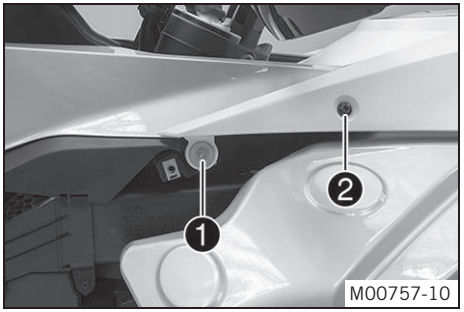

- Отвернуть винт ❶.
- Отвернуть винт ❷.

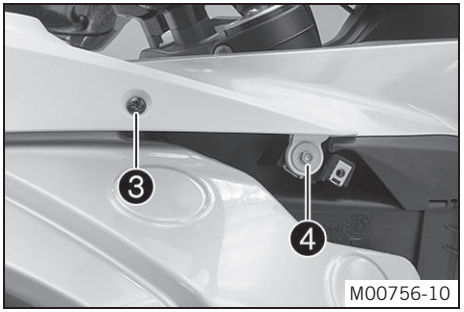

- Отвернуть винт ❸.
- Отвернуть винт ❹.

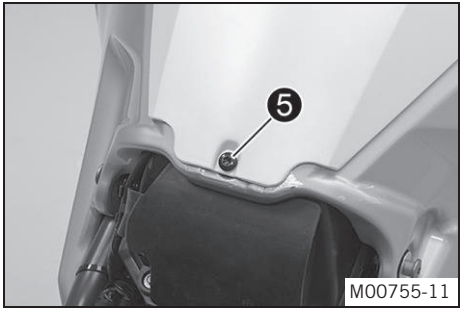

- Отвернуть винт ❺.

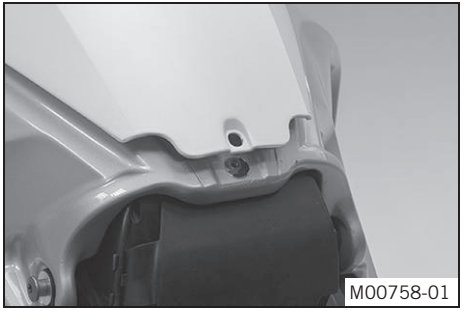

- Приподнять крышку бака сзади и снять ее в переднем направлении.

13.23 Установка крышки топливного бака

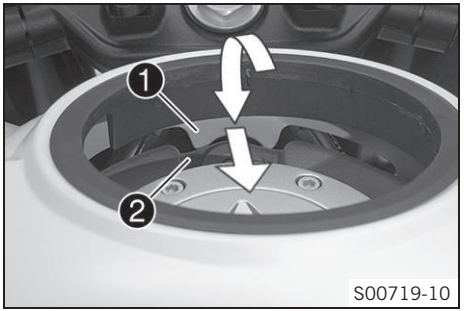

Основные работы

- Установить крышку топливного бака в нужное положение.
  ✓ Зацеп ❶ фиксируется под баком ❷.

Информация
Обратить внимание на уплотняющую кромку и выпускной шланг.

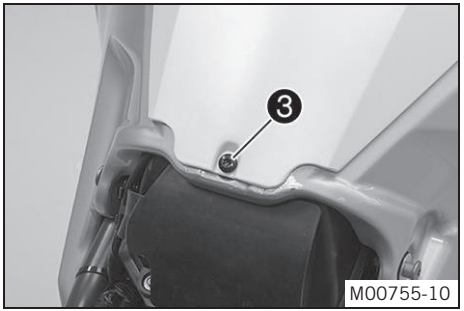

- Установить и затянуть винт ❸.

  Руководящие указания

Винт, деталь крышки	M5	3,5 Нм (2,58 фунт-сила-фут)

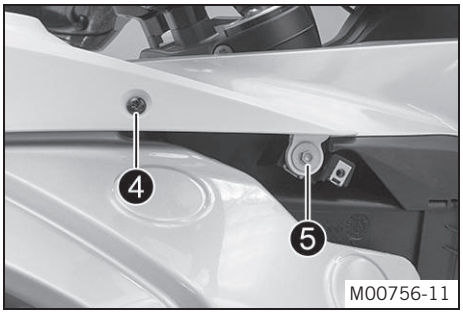

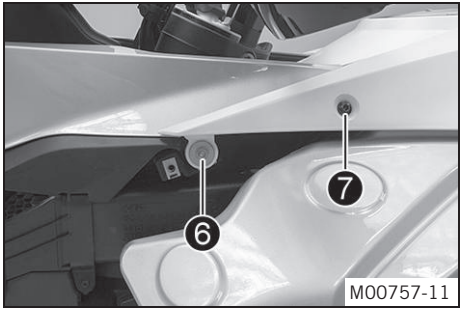

- Установить и затянуть винт ❹.

  Руководящие указания

Винт, деталь крышки	M5	3,5 Нм (2,58 фунт-сила-фут)

- Установить и затянуть винт ❺.

  Руководящие указания

Винт, деталь крышки	M6	6 Нм (4.4 фунт-сила-фут)

- Установить и затянуть винт ❻.

  Руководящие указания

Винт, деталь крышки	M6	6 Нм (4.4 фунт-сила-фут)

- Установить и затянуть винт ❼.

  Руководящие указания

Винт, деталь крышки	M5	3,5 Нм (2,58 фунт-сила-фут)

Заключительные работы

- Установить переднюю боковую крышку. (☛ стр. 123)
- Установить защитную дугу для ног. 🔧 (☛ стр. 141)
- Установить седло водителя. (☛ стр. 109)
- Установить пассажирское седло. (☛ стр. 107)

13.24 Снятие ветрового стекла

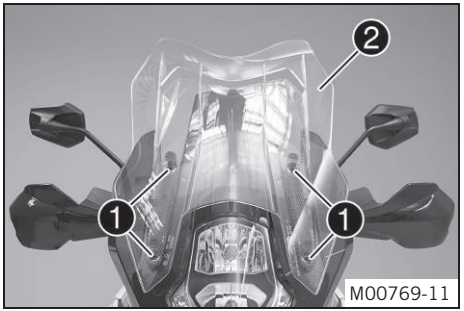

- Отвернуть винты ❶ и снять ветровое стекло ❷.

13.25 Установка ветрового стекла

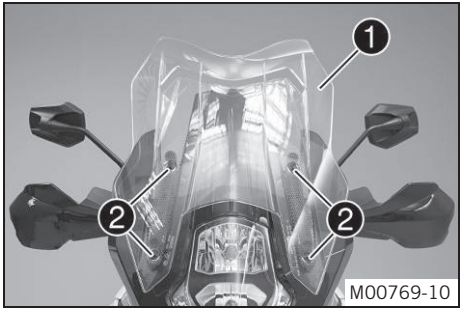

- Установить ветровое стекло ❶ в нужное положение.
- Установить и затянуть винты ❷.

Руководящие указания

Винт ветрового стекла	M5	3.5 Нм (2.58 фунт-сила-фут)

13.26 Снятие ограждения двигателя

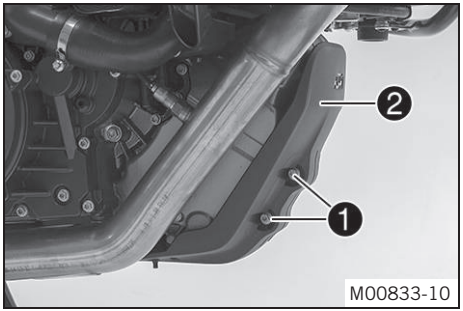

- Отвернуть винты ❶ и снять ограждение двигателя ❷.

13.27 Установка ограждения двигателя

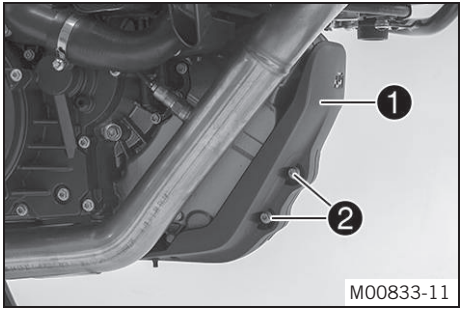

- Установить ограждение двигателя ❶ в нужное положение. Установить и затянуть винты ❷.

  Руководящие указания

Винт ограждения двигателя	M6	10 Нм (7,4 фунт-сила-фут)

13.28 Снятие защитной дуги для ног

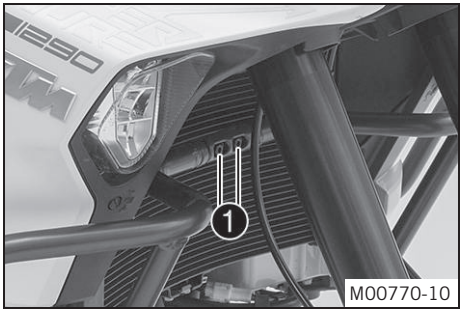

- Снять фитинги ❶.

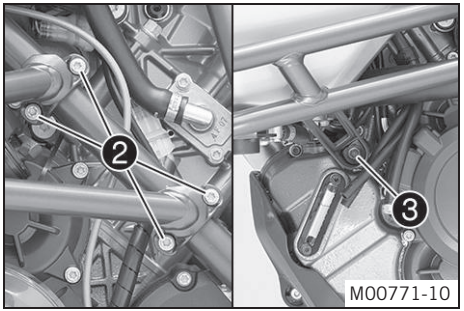

- Отвернуть винты ❷ и снять разъёмные хомуты.
- Отвернуть винт ❸.
- Снять левую защитную дугу.

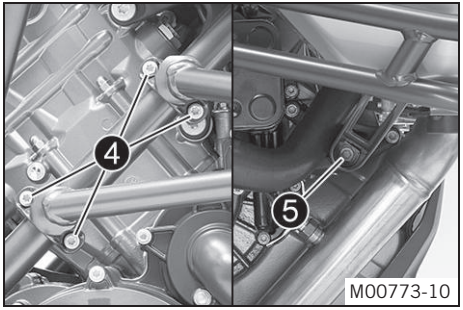

- Отвернуть винты ❹ и снять разъёмные хомуты.
- Отвернуть винт ❺.
- Снять правую защитную дугу.

13.29 Установка защитной дуги для ног

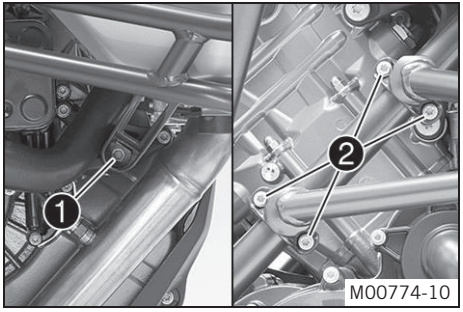

- Установить в нужное положение правую защитную дугу с защитой рамы.

  ✓ Опорное кольцо топливного бака должно быть правильно установлено на баке.

> **Информация**
> Закрыть компоненты для защиты их от повреждения.

- Установить, но не затягивать, винт ❶.

  Руководящие указания

Остальные винты шасси	M8	25 Нм (18,4 фунт-сила-фут)

- Установить, но не затягивать, винты ❷.

  Руководящие указания

Остальные винты шасси	M6	10 Нм (7,4 фунт-сила-фут)

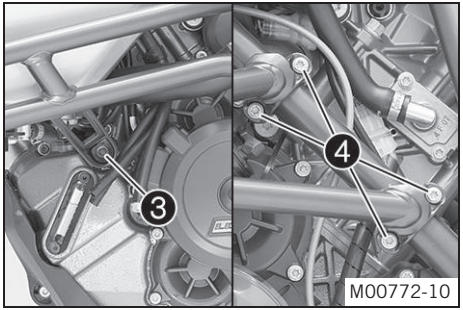

- Установить в нужное положение левую защитную дугу с защитой рамы.

✓ Опорное кольцо топливного бака должно быть правильно установлено на баке.

Информация

Закрыть компоненты для защиты их от повреждения.

- Установить, но не затягивать, винт ❸.

Руководящие указания

Остальные винты шасси	M8	25 Нм (18,4 фунт-сила-фут)

- Установить, но не затягивать, винты ❹.

Руководящие указания

Остальные винты шасси	M6	10 Нм (7,4 фунт-сила-фут)

- Установить, но не затягивать, фитинги ❺.

Руководящие указания

Остальные винты шасси	M6	10 Нм (7,4 фунт-сила-фут)

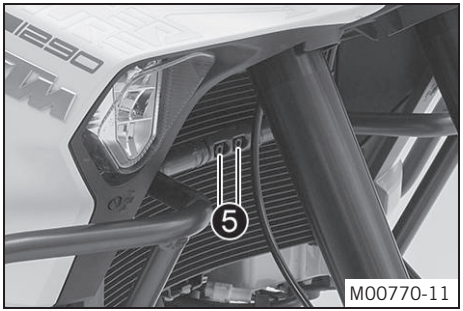

✓ Проверить, ровно ли расположены защитные дуги относительно друг друга.

- Затянуть все винты защитной дуги.

Руководящие указания

Остальные винты шасси	M6	10 Нм (7,4 фунт-сила-фут)
Остальные винты шасси	M8	25 Нм (18,4 фунт-сила-фут)

14.1 Антиблокировочная тормозная система (ABS)

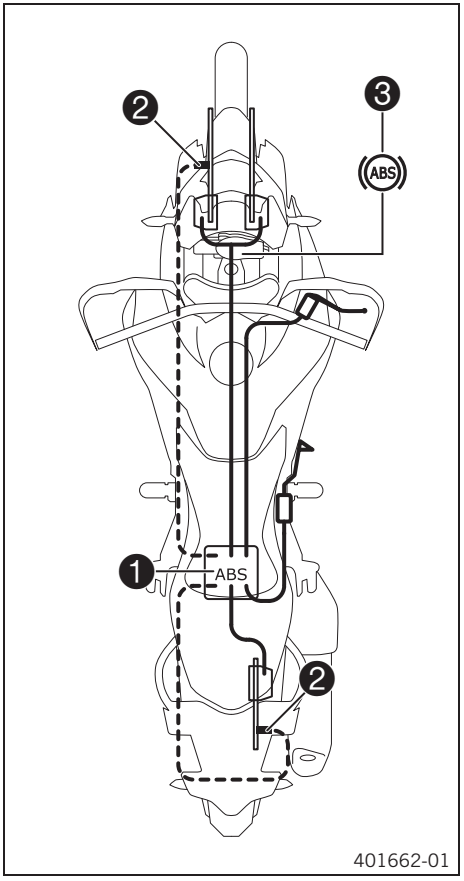

Антиблокировочное тормозное устройство ❶, состоящее из гидравлического блока, блока управления ABS и возвратного насоса, установлено под седлом. На переднем и заднем колесах размещены датчики частоты вращения колеса ❷.

Предупреждение

Опасность попадания в аварию Функциональные ограничения системы ABS

- Заднее колесо можно прокручивать с включенным передним тормозом («жечь шины») только в случае, если ABS выключена.
- Если транспортное средство было изменено, например, увеличением или уменьшением прогиба рессоры, установкой ободьев другого диаметра, других шин, использованием неправильного давления в шинах, других тормозных колодок и т. п., система ABS не будет работать оптимально. Оптимальная работа ABS обеспечивается только в случае, если в тормозной системе установлены запасные части и шины, утвержденные и/или рекомендованные компанией KTM.
- Работы по техническому обслуживанию и ремонту должны производиться надлежащим образом. (В авторизованной мастерской KTM вам готовы помочь в этом вопросе.)

ABS – это система безопасности, предотвращающая блокировку колес при прямолинейном движении без влияния боковых сил.

Предупреждение

Опасность попадания в аварию Опрокидывание транспортного средства

- Не всегда можно предотвратить опрокидывание мотоцикла в экстремальных ситуациях вождения (например, загружен багаж с высоким центром тяжести, изменение дорожных условий, крутые спуски, резкое торможение без выключения сцепления). Водитель должен адаптировать свой стиль вождения под дорожные условия и собственные навыки водительского мастерства.

Система ABS имеет два рабочих режима: «**Road**» (Нормальная дорога) и «**Offroad**” (Бездорожье).
В режиме «**Road**», при включении переднего тормоза активируются также задние тормоза. Система ABS работает на оба колеса.

В режиме «**Offroad**» передний тормоз тормозит переднее колесо. Задний тормоз тормозит заднее колесо. Воздействие системы ABS на заднее колесо отсутствует. Индикатор системы ❸ медленно мигает для напоминания о том, что активирован режим ABS «**Offroad**».

Информация
В режиме ABS «**Offroad**» заднее колесо может заблокироваться и существует вероятность падения.

ABS действует с двумя независимыми тормозными контурами (передний и задний тормоза). Когда электронный блок управления тормозами обнаруживает в колесе тенденцию к блокировке, ABS начинает регулировать давление тормозов. Процесс регулировки вызывает небольшую вибрацию рычага ручного тормоза и педали ножного тормоза.
Индикаторная лампа ABS ❸ должна загореться после включения зажигания и погаснуть после трогания с места. Если она не гаснет после трогания и продолжает гореть во время движения, это указывает на ошибку в системе ABS. В этом случае ABS не активна, и колеса во время торможения могут заблокироваться. Тормозная система сама по себе остается функциональной, но только без контроля ABS.
Предупреждающая индикаторная лампа ABS также может загореться, если частота вращения переднего и заднего колес сильно различается в экстремальных условиях вождения, например, при езде или вращении на заднем колесе мотоцикла. В этом случае ABS отключается.
Чтобы вновь активировать ABS, транспортное средство должно быть остановлено, а зажигание выключено. ABS активируется снова при включении транспортного средства. После начала движения предупреждающая индикаторная лампа ABS гаснет.
Систему ABS можно вручную выключить в меню «**MTC/ABS**».

Информация
После включения зажигания система ABS снова активируется.

Система стабилизации мотоцикла (MSC)
MSC – это дополнительная функция системы ABS, которая позволяет предотвратить блокировку и проскальзывание колес во время торможения в наклоне (например, при движении в поворотах) в пределах существующих физических ограничений.
На основе данных 5D датчика блок управления ABS рассчитывает возможности торможения с учетом поперечного и продольного угла наклона мотоцикла.
Антиблокировочная система, измеряющая поперечный и продольный углы наклона мотоцикла, повышает устойчивость во всех дорожных ситуациях, равно как и эффективность торможения. **MSC**

также уменьшает выпрямляющий момент при резком торможении в поворотах. Это препятствует «самовыпрямлению» мотоцикла из наклонного положения и предотвращает увеличение радиуса поворота. Благодаря дополнительной функции электронного регулирования распределения тормозных усилий обеспечивается наиболее эффективное распределение тормозных усилий между колёсами, что стабилизирует мотоцикл на дуге поворота.

Информация
Система **MSC** активна только в режиме ABS «**Road**».

14.2 Проверка состояния тормозных дисков

Предупреждение
Опасность попадания в аварию Из-за изношенных тормозных дисков снижается эффективность торможения.

- Незамедлительно заменить изношенные тормозные диски (рекомендуется обратиться в авторизованный сервисный центр KTM)

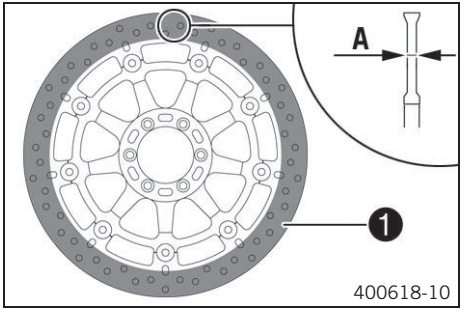

- Проверить толщину тормозных дисков в нескольких точках, чтобы убедиться в том, что каждый из них соответствует размеру A

Примечание
При износе снижается толщина тормозного диска на участке контакта с тормозными колодками 1.

Тормозные диски — предел износа	
Передний	4 мм (0.16 дюйма)
Задний	4,5 мм (0,177 дюйма)

» Если толщина тормозного диска меньше указанного значения:
  - Заменить тормозные диски.

- Убедиться в отсутствии признаков износа, повреждения и деформации, а также трещин на тормозных дисках.

» При обнаружении дефектов:
- Заменить тормозные диски. 🔧

14.3 Проверка уровня тормозной жидкости в контуре переднего тормоза

Предупреждение
Опасность попадания в аварию Выход из строя тормозной системы.
- Если уровень тормозной жидкости опустился ниже отметки **MIN**, значит, имеет место утечка или аварийный износ тормозных колодок. Осмотреть элементы тормозной системы; не эксплуатировать мотоцикл до выявления и устранения неполадки (рекомендуется обратиться в авторизованный сервисный центр KTM)

Предупреждение
Опасность попадания в аварию С течением срока эксплуатации тормозной жидкости существенно снижается эффективность торможения.
- Следует регулярно производить замену тормозной жидкости в контурах переднего и заднего тормоза, в соответствии с графиком технического обслуживания (рекомендуется обратиться в авторизованный сервисный центр KTM).

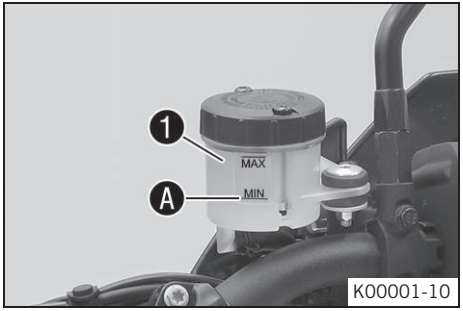

- Привести в горизонтальное положение бачок тормозной гидросистемы, расположенный на руле.
- Проверить уровень тормозной жидкости в емкости для тормозной жидкости 1.
  » Если уровень ниже отметки **MIN**:
    - Долить тормозную жидкость в контур переднего тормоза. 🔧 (☛ стр. 147)

14.4 Добавление жидкости в контур переднего тормоза

Предупреждение
Опасность попадания в аварию Опасность возникает из-за выхода тормозной системы из строя.
- Если уровень тормозной жидкости опустился ниже отметки **MIN**, значит, имеет место утечка или аварийный износ тормозных колодок. Осмотреть элементы тормозной системы; не эксплуатировать мотоцикл до выявления и устранения неполадки (рекомендуется обратиться в авторизованный сервисный центр KTM)

Предупреждение
Опасность раздражения кожного покрова Попадание тормозной жидкости может вызвать раздражение кожного покрова.
- Не допускать попадания тормозной жидкости на кожный покров и в глаза; беречь от детей.
- При обращении с тормозной жидкостью пользоваться защитной одеждой и очками.
- При попадании тормозной жидкости в глаза тщательно промыть их водой и немедленно обратиться за медицинской помощью.

Предупреждение
Опасность попадания в аварию С течением срока эксплуатации тормозной жидкости существенно снижается эффективность торможения.
- Следует регулярно производить замену тормозной жидкости в контурах переднего и заднего тормоза, в соответствии с графиком технического обслуживания (рекомендуется обратиться в авторизованный сервисный центр KTM)

Предупреждение
Опасность для окружающей среды Попадание вредных веществ в окружающую среду наносит серьезный экологический вред.
- Масло, консистентную смазку, фильтры, топливо, очистители, тормозную жидкость и пр. следует утилизировать в соответствии с предписанными правилами.

Информация
Запрещено заливать в систему тормозную жидкость марки DOT 5. Она имеет силиконовую основу и окрашена в фиолетовый цвет. Масляные уплотнения и шланги тормозной системы не рассчитаны на тормозную жидкость DOT 5.
Не допускать попадания тормозной жидкости на окрашенные поверхности мотоцикла, поскольку она разъедает краску!
Следует заливать в систему только чистую тормозную жидкость из только что распечатанной емкости.

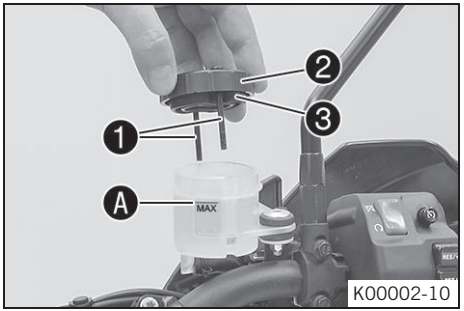

Подготовительные работы

- Проверить состояние колодок переднего тормоза. 🔧 (☛ 148)

Основные работы

- Привести в горизонтальное положение бачок гидросистемы, расположенный на руле.
- Отвернуть винты ❶.
- Снять крышку ❷ с мембраной ❸.
- Долить тормозную жидкость до уровня **MAX** Ⓐ.

Тормозная жидкость DOT 4 / DOT 5.1 (☛ стр. 235)

- Установить крышку ❷ с мембраной ❸.
- Установить и затянуть винты ❶.

Примечание
Немедленно смыть водой перелившуюся или пролившуюся тормозную жидкость.

14.5 Оценка состояния и степени износа колодок переднего тормоза

Предупреждение
Опасность попадания в аварию При износе тормозных колодок существенно снижается эффективность торможения.
- Незамедлительно заменить изношенные тормозные колодки (рекомендуется обратиться в авторизованный сервисный центр KTM).

Примечание
Опасность попадания в аварию Снижение тормозной эффективности вследствие повреждения тормозных дисков.
- Если не производить своевременную замену изношенных тормозных колодок, их металлические пластины будут соприкасаться с рабочей поверхностью дисков. В этом случае резко снижается тормозной эффект, а также происходит разрушение дисков. Следует регулярно проверять степень износа тормозных колодок.

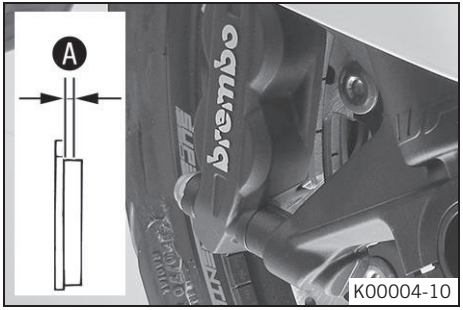

- Измерить толщину всех тормозных колодок в суппортах и сопоставить полученное значение с минимально допустимой толщиной A.

Минимальная толщина	≥ 1 мм (≥ 0,04 дюйма)

» Если минимальная толщина меньше указанного значения:
  - Заменить колодки переднего тормоза.
- Осмотреть тормозные колодки на наличие признаков износа и трещин.
» При наличии повреждений или трещин:
  - Заменить колодки переднего тормоза.

14.6 Проверка уровня тормозной жидкости в контуре заднего тормоза

Предупреждение

Опасность попадания в аварию Выход из строя тормозной системы.

- Если уровень тормозной жидкости опустился ниже отметки **MIN**, значит, имеет место утечка или аварийный износ тормозных колодок. Осмотреть элементы тормозной системы; не эксплуатировать мотоцикл до выявления и устранения неполадки (рекомендуется обратиться в авторизованный сервисный центр KTM)

Предупреждение

Опасность попадания в аварию С течением срока эксплуатации тормозной жидкости существенно снижается эффективность торможения.

- Регулярно производить замену тормозной жидкости в контурах переднего и заднего тормоза, в соответствии с графиком технического обслуживания (рекомендуется обратиться в авторизованный сервисный центр KTM).

Подготовительные работы

- Поднять мотоцикл с помощью центральной подножки. (105)

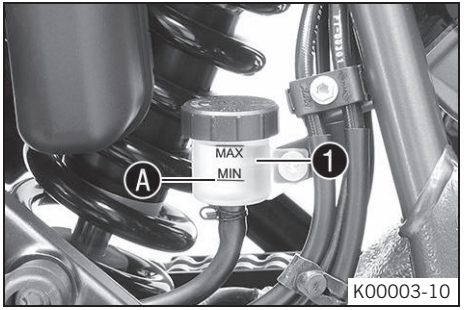

(Основные работы

- Проверить уровень тормозной жидкости в бачке ❶.
  - » Если уровень достиг отметки **MIN** Ⓐ:
    - Долить жидкость в контур заднего тормоза. 🔧 (☛ стр. 150)

13.7 Добавление жидкости в контур заднего тормоза 🔧

Предупреждение

Опасность попадания в аварию Опасность возникает из-за выхода тормозной системы из строя.

- Если уровень тормозной жидкости опустился ниже отметки **MIN**, значит,имеет место утечка или аварийный износ тормозных колодок. Осмотреть элементы тормозной системы; не эксплуатировать мотоцикл до выявления и устранения неполадки (рекомендуется обратиться в авторизованный сервисный центр KTM).

Предупреждение

Опасность раздражения кожного покрова Попадание тормозной жидкости может вызвать раздражение кожного покрова.

– Не допускать попадания тормозной жидкости на кожный покров и в глаза; беречь от детей.
– При обращении с тормозной жидкостью пользоваться защитной одеждой и очками.
– При попадании тормозной жидкости в глаза тщательно промыть их водой и немедленно обратиться за медицинской помощью.

Предупреждение

Опасность попадания в аварию С течением срока эксплуатации тормозной жидкости существенно снижается эффективность торможения.

- Следует регулярно производить замену тормозной жидкости в контурах переднего и заднего тормоза, в соответствии с графиком технического обслуживания (рекомендуется обратиться в авторизованный сервисный центр KTM)

Предупреждение

Опасность для окружающей среды Попадание вредных веществ в окружающую среду наносит серьезный экологический вред.

- Масло, консистентную смазку, фильтры, топливо, очистители, тормозную жидкость и пр. следует утилизировать в соответствии с предписанными правилами.

Информация

Запрещено заливать в систему тормозную жидкость марки DOT 5. Она имеет силиконовую основу и окрашена в фиолетовый цвет. Масляные уплотнения и шланги тормозной системы не рассчитаны на тормозную жидкость DOT 5.
Не допускать попадания тормозной жидкости на окрашенные поверхности мотоцикла, поскольку она разъедает краску.
Следует заливать в систему только чистую тормозную жидкость из только что распечатанной емкости.

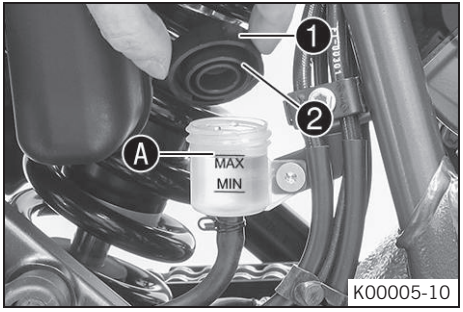

Подготовительные работы

- Поднять мотоцикл с помощью центральной подножки. (☛ стр. 105)
- Проверить колодки заднего тормоза (☛ стр. 152)

Основные работы

- Снять крышку ❶ с мембраной ❷.
- Долить тормозную жидкость до уровня **MAX** Ⓐ.

Тормозная жидкость DOT 4 / DOT 5.1 (☛ стр. 235)

- Установить резьбовую крышку ❶ с мембраной ❷.

Примечание

Немедленно смыть водой перелившуюся или пролившуюся тормозную жидкость.

14.8 Оценка состояния и степени износа тормозных колодок заднего тормоза

Предупреждение

Опасность попадания в аварию При износе тормозных колодок существенно снижается эффективность торможения.

- Незамедлительно заменить изношенные тормозные колодки (рекомендуется обратиться в авторизованный сервисный центр KTM).

Примечание

Опасность попадания в аварию Снижение тормозной эффективности вследствие повреждения тормозных дисков.

- Если не производить своевременную замену изношенных тормозных колодок, их металлические пластины будут соприкасаться с рабочей поверхностью дисков. В этом случае резко снижается тормозной эффект, а также происходит разрушение дисков. Следует регулярно проверять степень износа тормозных колодок.

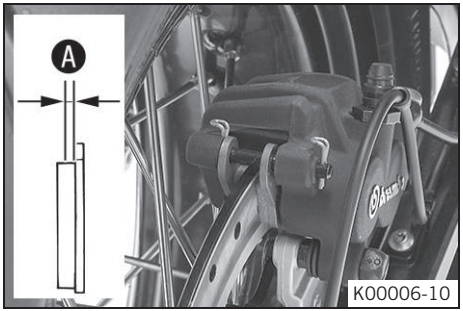

- Измерить минимальную толщину тормозных колодок A.

Минимальная толщина A	≥ 1 мм (≥ 0,04 дюйма)

» Если минимальная толщина меньше указанного значения:
  - Заменить колодки переднего тормоза.
- Осмотреть тормозные колодки на наличие признаков износа и трещин.

» При обнаружении признаков износа или повреждения:
  - Заменить колодки заднего тормоза.

15 КОЛЕСА И ШИНЫ

15.1 Бескамерные шины

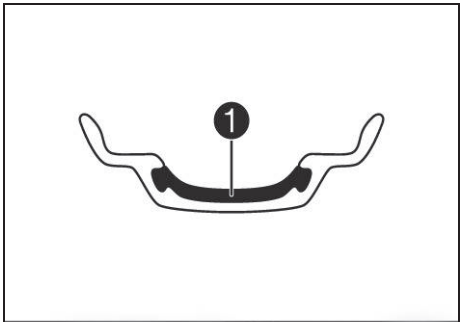

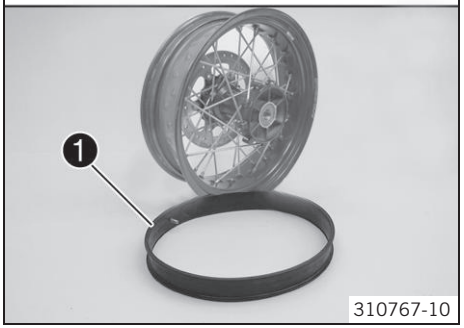

На данном транспортном средстве используются бескамерные шины, в которых вместо стандартной камеры применяется герметизирующий слой ❶.

Преимуществом бескамерных шин является отсутствие проблем с некачественными камерами. Это резко снижает риск внезапной потери давления в шинах.

Масса и момент инерции этих шин меньше, чем у традиционных спицевых колес с камерами. Это улучшает управляемость мотоцикла и повы¬шает комфорт при езде. Конструкция жесткого обода практически не требует техобслуживания спицевого колеса. Однако KTM рекомендует менять герметизирующий слой минимум раз в пять лет, независимо от фактического износа.

15.2 Снятие переднего колеса

Подготовительные работы

- Поднять мотоцикл с помощью центральной подножки. (☛ стр. 105)

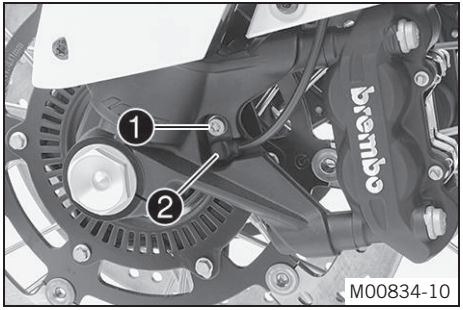

Основные работы

- Поместить груз на заднюю часть мотоцикла.
  ✓ Переднее колесо не должно касаться опорной поверхности.
- Отвернуть винт ❶ и вынуть из отверстия датчик скорости вращения колеса ❷.

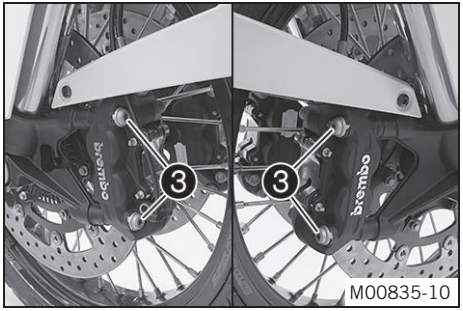

- Снять винты ❸ с обоих тормозных суппортов.
- Немного отодвинуть тормозные колодки в сторону от суппорта на тормозном диске.
- Аккуратно убрать суппорт с тормозного диска и повесить его на одну сторону.

Информация

Запрещается выжимать рычаг ручного тормоза при снятом суппорте.

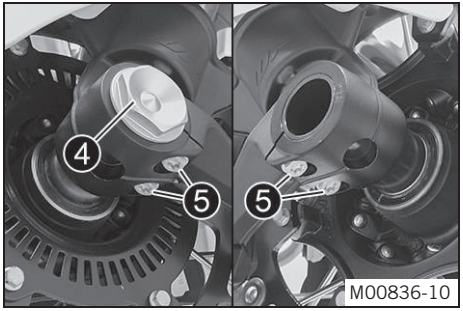

- Ослабить винт ❹ на несколько оборотов.
- Отпустить винты ❺.
- Нажать на винт ❹, чтобы выдавить ось вращения колеса из осевого зажима.
- Снять винт ❹.

Предупреждение

Опасность попадания в аварию Снижение тормозной эффективности вследствие повреждения тормозного диска.

- Укладывать снятое колесо так, чтобы не повредить тормозные диски.

- Удерживая переднее колесо, извлечь его ось. Снять переднее колесо с вилки.

Примечание

Не тянуть за рычаг ручного тормоза при снятом переднем колесе.

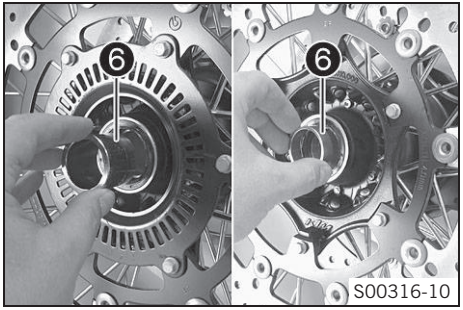

- Снять втулки ❻.

15.3 Установка переднего колеса

Предупреждение

Опасность попадания в аварию При попадании масла или консистентной смазки на тормоза резко снижается эффективность работы тормозной системы.

- Не допускать попадания масла или консистентной смазки на тормозные диски; при необходимости очистить элементы специальным средством

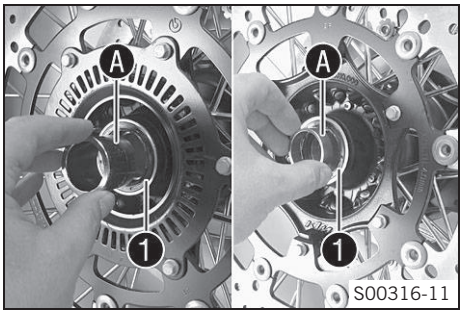

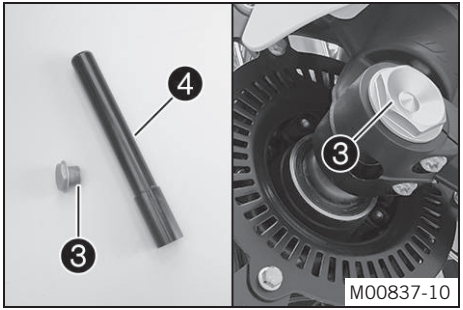

- Убедиться в отсутствии признаков повреждения и износа подшипника.
  » Если подшипник колеса поврежден или изношен:
    - Заменить подшипник переднего колеса.
- Очистить и смазать левую и правую втулки ❶, а также уплотнительные кольца вала Ⓐ.

Долговечная смазка (☛ стр. 238)

Предупреждение

Опасность попадания в аварию При попадании масла или консистентной смазки на тормоза резко снижается эффективность работы тормозной системы.

– Не допускать попадания масла или консистентной смазки на тормозные диски; при необходимости очистить элементы специальным средством.

- Очистить винт ❸ и ось вращения колеса ❹.
- Вставить переднее колесо в вилку, отрегулировать положение и вставить ось колеса.
- Установить и затянуть винт ❸.

Спецификация

Винт, передняя ось	M25x1,5	45 Нм (33,2 фунт-сила-фут)	Смазать резьбу

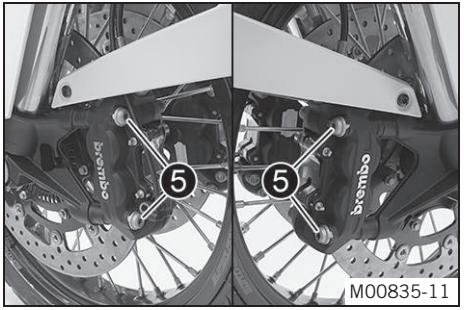

- Установить тормозные суппорты.
  ✓Проверить правильность установки тормозных колодок.
- Вставить винты ❺ в тормозные суппорты, но не затягивать.
- Нажать рычаг ручного тормоза несколько раз до тех пор, пока не почувствуется контакт тормозных колодок с тормозным диском и не появится точка давления. Зафиксировать рычаг ручного тормоза в нажатом положении.
  ✓Тормозные суппорты выпрямятся.
- Затянуть винты ❺ на обоих суппортах.

  Руководящие указания

Винт, суппорт переднего тормоза	M10	45 Нм (33.2 фунт-сила-фут)	**Loctite® 243™**

- Отпустить рычаг ручного тормоза.
- Установить датчик скорости вращения колеса ❻ в отверстие.
- Установить и затянуть винт ❼.

  Руководящие указания

Остальные винты шасси	M6	10 Нм (7.4 фунт-сила-фут)

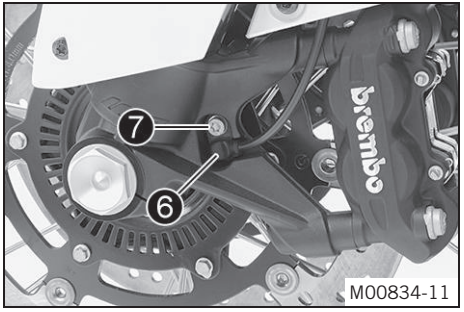

- Снять мотоцикл с центральной подножки. (☛ стр. 105)

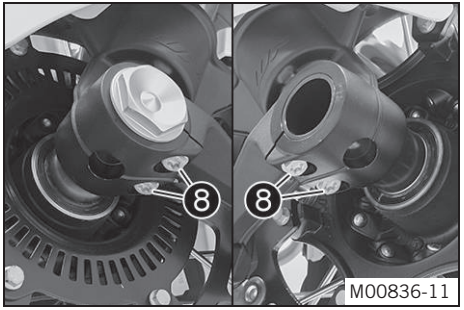

- Потянуть передний тормоз и несколько раз с усилием сжать вилку.
  ✓ Перья вилки выпрямляются.
- Затянуть винты ❽.

  Руководящие указания

Винт, заглушка пера вилки	M8	15 Нм (11.1 фунт-сила-фут)

15.4 Установка заднего колеса

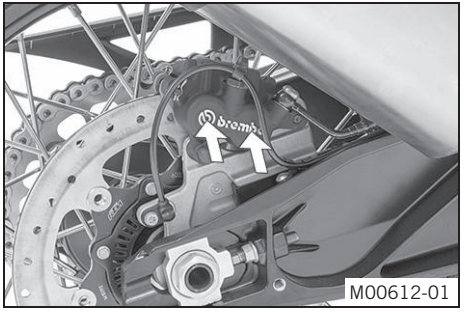

Подготовительные работы

- Приподнять мотоцикл при помощи центральной подножки. (☛ стр. 105)

Основные работы

- Чтобы отвести поршни назад, прижать суппорт рукой к тормозному диску

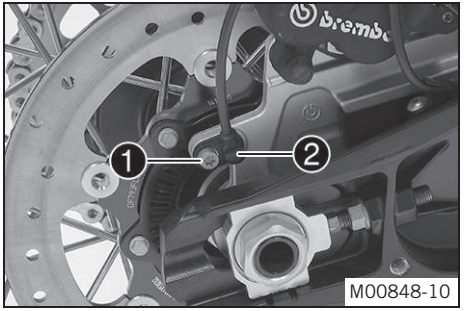

- Отвернуть винт ❶ и извлечь датчик скорости вращения колеса ❷ из отверстия.

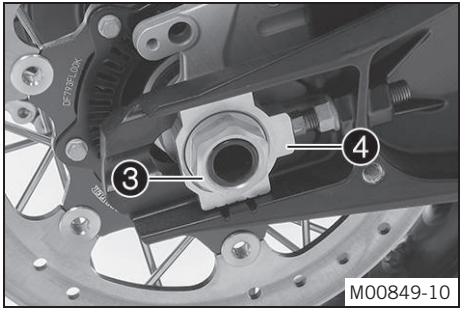

- Отвернуть гайку ❸. Снять регулятор натяжения цепи ❹.

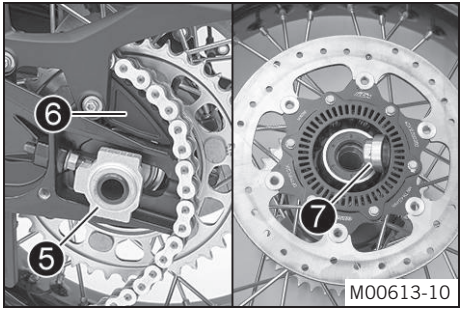

- Вытянуть ось колеса ❺ в достаточной степени для того, чтобы появилась возможность протолкнуть заднее колесо вперед.
- Протолкнуть заднее колесо вперед в максимально возможной степени. Снять с задней звездочки цепь и поместить ее на защитный экран ❻.

Предупреждение

Опасность попадания в аварию Снижение тормозной эффективности вследствие повреждения тормозного диска.

- Укладывать снятое колесо так, чтобы не повредить тормозные диски.

- Удерживая заднее колесо, извлечь его ось. Вытащить заднее колесо из маятниковой вилки.

Примечание
Не давить на рычаг ножного тормоза при снятом заднем колесе.

- Снять втулку ❼.

15.5 Установка заднего колеса

Предупреждение
Опасность попадания в аварию При попадании масла или консистентной смазки на тормоза резко снижается эффективность работы тормозной системы.
- Не допускать попадания масла или консистентной смазки на тормозные диски; при необходимости очистить элементы специальным средством

Предупреждение
Опасность попадания в аварию Отказ при включении заднего тормоза.
- После установки заднего колеса всегда следует приводить в действие педаль заднего тормоза до ощущения сопротивления.

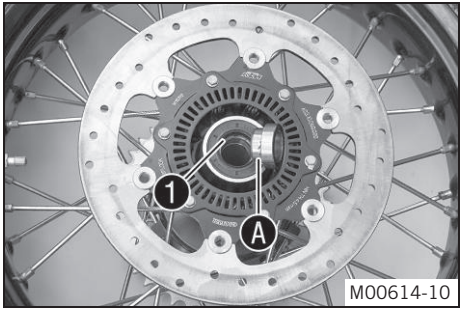

- Осмотреть резиновые демпферы задней ступицы (стр. 162)
- Убедиться в отсутствии признаков повреждения и износа подшипника.
  » Если подшипник колеса поврежден или изношен:
    - Заменить подшипник заднего колеса.
- Очистить и смазать уплотнительные кольца вала ❶ и поверхности соприкосновения Ⓐ втулок.

Долговечная смазка (стр. 238)

- Очистить и смазать резьбу оси колеса и гайку.

Долговечная смазка (стр. 238)

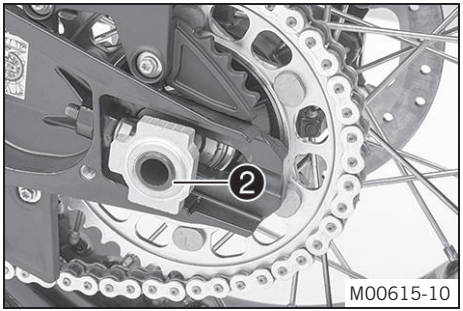

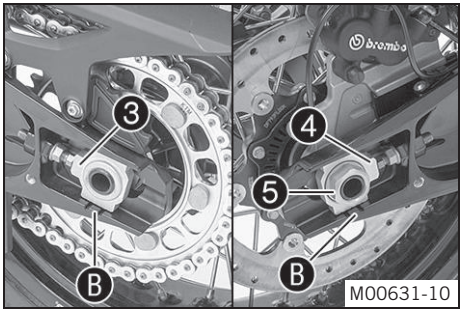

- Установить на заднее колесо резиновые демпферы и держатель звездочки.
- Поместить заднее колесо в маятниковую вилку и привести в соприкосновение суппорт и тормозной диск.
- Установить ось колеса ❷, но не толкать до упора.
- Протолкнуть заднее колесо вперед в максимально возможной степени и надеть цепь на заднюю звездочку.

- Полностью вдавить ось и установить натяжитель цепи ❹ и гайку ❺.

Примечание
Установить натяжители цепи ❸ и ❹ в одинаковое положение.

- Убедиться, что натяжители цепи правильно установлены на регулировочных винтах..

Спецификация

Чтобы заднее колесо правильно встало на место, маркировки левого и правого натяжителей цепи должны быть в одинаковом положении относительно отметок Ⓑ.

Гайка оси заднего колеса	M25x1.5	90 Нм (66,4 фунт-сила-фут)	Смазать резьбу

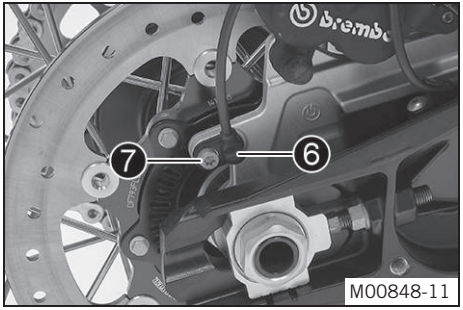

- Установить датчик скорости вращения колеса ❻ в отверстие.
- Установить и затянуть винт ❼.

Руководящие указания

Остальные винты шасси	M6	10 Нм (7,4 фунт-сила-фут)

Несколько раз нажать на педаль заднего тормоза, чтобы колодки прижались к тормозному диску, и почувствовалось сопротивление ходу педали

15.6 Проверка резиновых демпферов задней ступицы

Примечание

Крутящий момент двигателя передается от ведомой звездочки на заднее колесо через 6 резиновых демпферов, которые по ходу эксплуатации мотоцикла подвергаются износу. Если не производить своевременную замену резиновых демпферов, выйдут из строя держатель ведомой звездочки и ступица заднего колеса.

Подготовительные работы

- Поднять мотоцикл с помощью центральной подножки. (стр. 105)
- Снять заднее колесо. (стр. 158)

Основные работы

- -Уложить заднее колесо на стол звездочкой вверх и вставить ось колеса в ступицу.
- Проверить зазор задней звездочки Ⓐ.

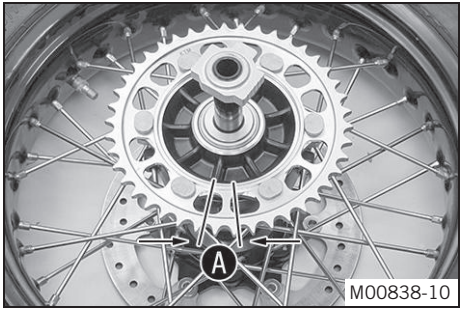

Примечание

Замерить люфт на внешнем крае звездочки.

Люфт в резиновых демпферах, заднее колесо	≤ 5 мм (≤ 0,2 дюйма)

» Если люфт Ⓐ превышает указанное значение:
- Заменить все демпферы в задней ступице.

Заключительные работы

- Установить заднее колесо. 🔧 (☛ стр. 160)

15.7 Проверка состояния шин

Предупреждение

Опасность попадания в аварию Потеря управляемости мотоциклом из-за стирания рабочей поверхности шин.

- В интересах безопасности необходимо немедленно заменять изношенные или поврежденные шины. Рекомендуется обратиться в авторизованный сервисный центр КТМ.

Предупреждение

Опасность падения Из-за установки колес с разными протекторами шин снижается управляемость мотоцикла.

- Для обеспечения нормальной управляемости мотоцикла следует устанавливать на него колеса с одинаковыми протекторами шин.

Предупреждение

Опасность попадания в аварию Потеря управляемости вследствие использования неподходящих шин/колес.

- На мотоцикл следует устанавливать только шины и колеса, одобренные производителем, с соответствующим скоростным индексом.

Предупреждение

Опасность попадания в аварию Сниженное сцепление новых шин с дорожным покрытием.

- Новые шины имеют гладкую поверхность качения и не могут обеспечить в полной мере надежного сцепления с дорогой. Поверхность качения шин должна приобрести необходимую шероховатость в ходе первых 200 км (124,3 мили) пробега. В этот период следует аккуратно водить мотоцикл и входить в повороты под различными углами. В полной мере сцепление с дорогой достигается только после обкатки шин.

Примечание

Тип шин, их состояние и давление воздуха в них напрямую влияют на управляемость мотоцикла.
При износе шин ухудшается управляемость, особенно на влажных дорожных поверхностях.

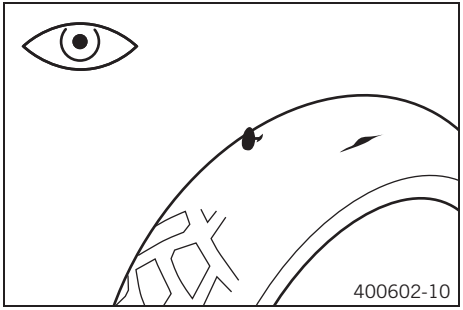

- Убедиться в отсутствии порезов передней и задней шин, а также в отсутствии в них инородных предметов и других повреждений.
  » Если на шине имеются порезы, инородные предметы или другие повреждения:
    - Заменить шины.
- Проверить глубину протектора.

Примечание
Следует придерживаться действующих стандартов относительно минимальной глубины протекторов шин.

Минимальная глубина протектора	≥ 2 мм (≥ 0,08 дюйма)

  » Если глубина протектора меньше минимально допустимой величины:
    - Заменить шины.
- Оценить длительность эксплуатации шины на момент проверки.

Примечание
Помимо прочей маркировки, на шине, как правило, нанесена дата ее изготовления: это четыре последние цифры маркировки **DOT**. Первые две цифры обозначают неделю изготовления, последние две – год. Компания KTM рекомендует заменять шины каждые 5 лет, независимо от фактического износа.

  » Если шины эксплуатируются более 5 лет:
    - Произвести замену.

15.8 Проверка давления в шинах

Примечание
Низкое давление в шине приводит к ее чрезмерному износу и перегреву.
Поддержание требуемого давления в шинах обеспечивает оптимальный комфорт при движении и максимальный срок службы шин.

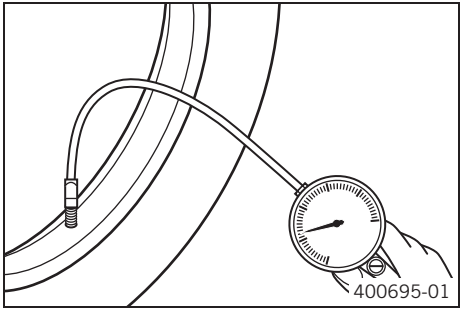

- Снять пылезащитный колпачок.
- Проверить давление в холодных шинах.

Давление в шинах, без пассажира /с пассажиром/при полной загрузке	
Передняя: давление в холодных шинах	2,4 бар (35 фунт/кв. дюйм)
Задняя: давление в холодных шинах	2,9 бар (42 фунт/кв. дюйм)

» Если давление в шине не соответствует спецификациям:
  - Откорректировать его.
- Надеть пылезащитный колпачок.

15.9 Проверка натяжения спиц

Предупреждение

Опасность попадания в аварию При неправильном натяжении спиц может ухудшиться управляемость мотоцикла.

- Убедиться в правильности натяжения спиц (рекомендуется обратиться в авторизованный сервисный центр KTM).

Информация

Ослабление спиц может вызвать боковое или радиальное биение колеса и быстро привести к ослаблению других спиц. Перетянутые спицы могут лопнуть при перегрузке.

Следует регулярно проверять натяжение спиц, особенно на новом мотоцикле.

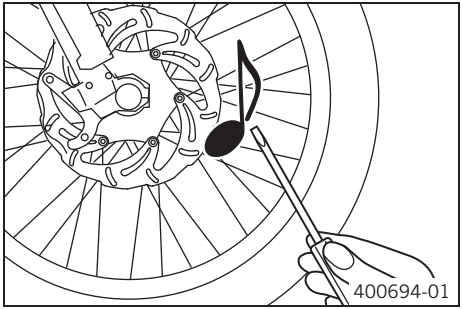

- Постучать по каждой спице отверткой.

Информация

Частота издаваемого звука зависит от длины и диаметра спиц.

Если спицы одинаковой длины и диаметра издают разный звук, это указывает на разницу в их натяжении.

Звук должен быть высокого тона.

» При обнаружении разницы в натяжении спиц:

- Исправить натяжение спиц.

16 ЭЛЕКТРООБОРУДОВАНИЕ

16.1 Дневной ходовой свет (Фара дневного света)

Фара дневного света/габаритные огни – часть основного освещения.
Фару дневного света (DRL) можно включить при хорошей видимости. Включение фар дневного света осуществляется с комбинированного переключателя, управляются фары датчиком яркости. При хорошей видимости ближний свет выключается и включается фара дневного света. Она в четыре раза ярче габаритных огней. При выключении фары дневного света она становится габаритным огнем.

Информация
Следует соблюдать законодательные требования, касающиеся использования фар.

16.2 Поворотные фары

Поворотные фары установлены слева и справа на боковой крышке.

Информация
Для включения поворотной фары необходимо включить ближний свет и выключить фару дневного света.

Поворотные фары включаются, если:

Угол крена нижнего светодиода	≥ 10°
Угол крена среднего светодиода	≥ 20°
Угол крена верхнего светодиода	≥ 30°
Скорость	≥ 6 км/ч (≥ 3,7 миль/ч)

16.3 Снятие аккумулятора

Предупреждение

Риск получения травм Кислота аккумулятора и выделяемые газы могут вызвать серьезные ожоги.

- Беречь аккумуляторы от детей.
- При обращении с аккумулятором следует пользоваться защитной одеждой и очками.
- Не допускать контакта с кислотой и газами аккумулятора.
- Не допускать попадания на аккумулятор искр и воздействия на него открытого огня. Зарядку следует производить только в вентилируемых помещениях.
- При попадании кислоты на кожный покров обильно промыть пораженный участок водой. При попадании кислоты аккумулятора в глаза промывать их в течение 15 минут проточной водой, а затем обратиться к врачу.

Предупреждение

Опасность попадания в аварию Эксплуатация мотоцикла с разряженным или отсутствующим аккумулятором может привести к выходу из строя электронных элементов и оборудования, влияющего на безопасность движения.

- Запрещена эксплуатация мотоцикла с разряженным или отсутствующим аккумулятором.
- Не допускать контакта с кислотой и газами аккумулятора.

Подготовительные работы

- Отключить всех энергопотребителей и заглушить двигатель.
- Снять седло пассажира. (стр. 106)
- Снять седло водителя. (стр. 108)

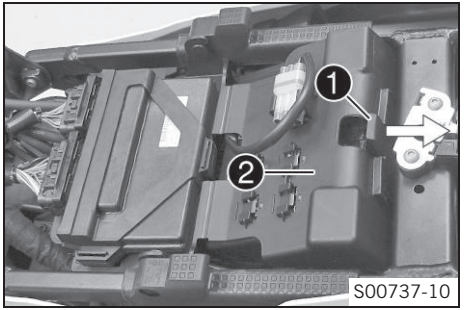

Основные работы

- Потянуть запирающий механизм ❶ в направлении стрелки.
- Открыть крышку ❷.

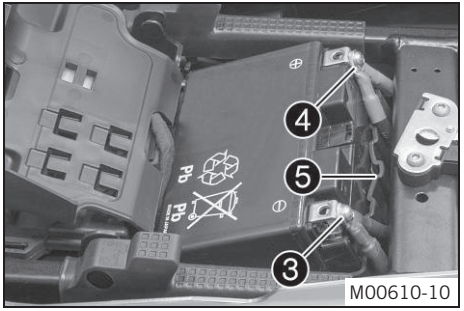

- Отсоединить отрицательный кабель ❸ от аккумуляторной батареи.
- Отсоединить положительный кабель ❹ аккумулятора.
- Извлечь аккумулятор и аккумуляторный ящик ❺ из отделения.

16.4 Установка аккумуляторной батареи

Предупреждение

Риск получения травм Кислота аккумулятора и выделяемые газы могут вызвать серьезные ожоги.

- Беречь аккумуляторы от детей.
- При обращении с аккумулятором следует пользоваться защитной одеждой и очками.
- Не допускать контакта с кислотой и газами аккумулятора.
- Не допускать попадания на аккумулятор искр и воздействия на него открытого огня. Зарядку следует производить только в вентилируемых помещениях.
- При попадании кислоты на кожный покров обильно промыть пораженный участок водой. При попадании кислоты аккумулятора в глаза промывать их в течение 15 минут проточной водой, а затем обратиться к врачу.

Предостережение

Опасность попадания в аварию Эксплуатация мотоцикла с разряженным или отсутствующим аккумулятором может привести к выходу из строя электронных элементов и оборудования, влияющего на безопасность движения.

- Запрещена эксплуатация мотоцикла с разряженным или отсутствующим аккумулятором.

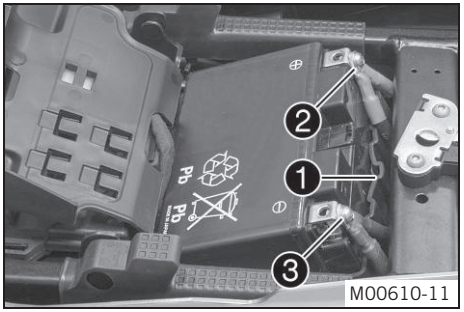

Основные работы

- Вставить аккумуляторную батарею в ящик ❶.

  Руководящие указания

Ровная сторона аккумуляторного ящика должна находиться на противоположной от выводов батареи стороне.

- Поместить аккумулятор и ящик в отделение для аккумуляторной батареи.
- Подключить положительный кабель ❷, установить и затянуть винт.

  Руководящие указания

Винт, клемма аккумулятора	M6	4,5 Нм (3,32 фунт-сила-фут)

- Подключить отрицательный кабель ❸, установить и затянуть винт.

Руководящие указания

Винт, клемма аккумулятора	M6	4,5 Нм (3,32 фунт-сила-фут)

- Установить и слегка прижать крышку ❹.
  ✓Крышка зафиксируется со щелчком.

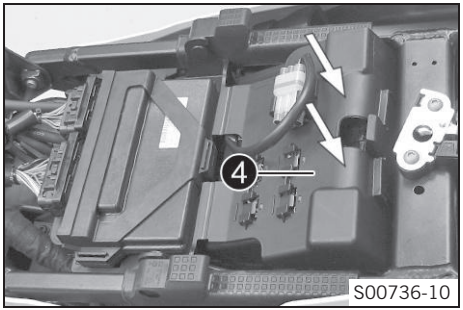

Заключительные работы

- Установить седло водителя. (☛ стр. 109)
- Установить пассажирское седло. (☛ стр. 107)
- Установить дату и время на дисплее.

16.5 Зарядка аккумулятора

Предупреждение

Риск получения травм Кислота аккумулятора и выделяемые газы могут вызвать серьезные ожоги.

- Беречь аккумуляторы от детей.
- При обращении с аккумулятором следует пользоваться защитной одеждой и очками.
- Не допускать контакта с кислотой и газами аккумулятора.
- Не допускать попадания на аккумулятор искр и воздействия на него открытого огня. Зарядку следует производить только в вентилируемых помещениях.
- При попадании кислоты на кожный покров обильно промыть пораженный участок водой. При попадании кислоты аккумулятора в глаза промывать их в течение 15 минут проточной водой, а затем обратиться к врачу.

Предупреждение

Опасность для окружающей среды В аккумуляторной батарее содержатся элементы, вредные для окружающей среды.

- Не выбрасывать аккумуляторные батареи вместе с домашним мусором. Утилизацию неисправного аккумулятора следует производить с соблюдением экологических требований. Рекомендуется сдать аккумуляторную батарею своему дилеру КТМ или в пункт сбора утильсырья, который принимает бывшие в употреблении аккумуляторные батареи.

Предупреждение

Опасность для окружающей среды Попадание вредных веществ в окружающую среду наносит серьезный экологический вред.

- Масло, консистентную смазку, фильтры, топливо, очистители, тормозную жидкость и пр. следует утилизировать в соответствии с предписанными правилами.

Примечание

Аккумулятор непрерывно разряжается, даже при отсутствии нагрузки.
Степень заряженности и способ зарядки напрямую влияют на срок службы аккумуляторной батареи.
Быстрая зарядка с высоким током сокращает срок службы аккумулятора.
При превышении тока, напряжения или времени зарядки электролит вытекает через предохранительные клапаны. При этом снижается емкость аккумулятора.
Если аккумулятор разрядился от многократных запусков, его следует немедленно зарядить.
Если аккумулятор оставлен в разряженном состоянии на длительное время, он разряжается в максимальной степени, что способствует выделению сульфатов и приводит к выходу батареи из строя.
Аккумулятор относится к необслуживаемому типу, т. е. нет необходимости в проверке уровня электролита.
Если предполагается выполнять зарядку аккумулятора без использования фирменного зарядного устройства, следует предварительно снять батарею. В противном случае электронные элементы мотоцикла могут повредиться из-за превышения напряжения зарядки. Зарядку следует выполнять в соответствии с инструкциями, приведенными на корпусе батареи.

Подготовительные работы

- Выключить все энергопотребляющие устройства и заглушить двигатель.
- Снять седло пассажира. (☛ стр. 106)
- Снять седло водителя. (☛ стр. 108)

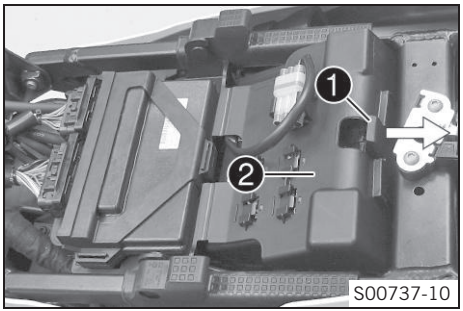

S00737-10

Основные работы

- Потянуть запирающий механизм ❶ в направлении стрелки.
- Открыть крышку ❷.

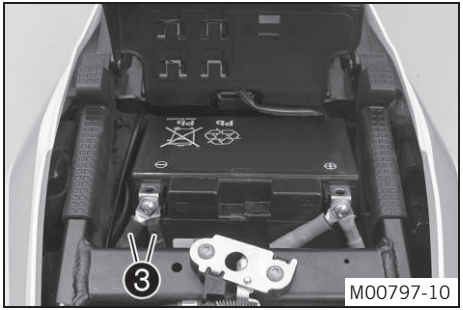

M00797-10

- Отсоединить отрицательный кабель ❸ от аккумулятора, чтобы избежать повреждения электронных устройств мотоцикла.

M00775-01

- Подсоединить зарядное устройство к аккумулятору. Включить зарядное устройство

Зарядное устройство (58429074000)

Информация

Зарядное устройство также можно использовать для проверки статического и пускового напряжения аккумулятора, а также для проверки генератора. При использовании данного устройства исключена перезарядка аккумулятора.

Ток зарядки не должен превышать 10% от величины емкости, указанной на корпусе аккумулятора

- После зарядки отключить и отсоединить от аккумулятора зарядное устройство.

Спецификация

Не превышать ток, напряжение и время зарядки.	
Когда мотоцикл не эксплуатируется, аккумулятор следует регулярно подзаряжать	3 месяца

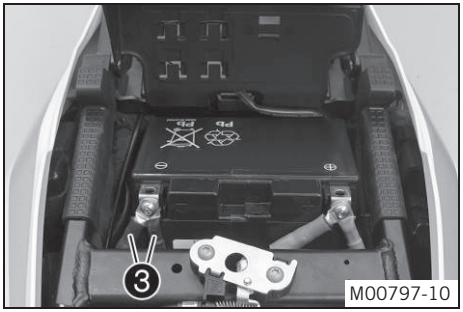

- Соединить оба отрицательных кабеля ❸ с аккумулятором.

Руководящие указания

Винт, клемма аккумулятора	M6	4,5 Нм (3,32 фунт-сила-фут)

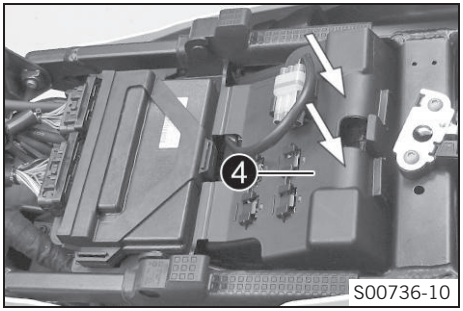

- Установить и слегка прижать крышку ❹.

✓ Крышка зафиксируется со щелчком.

Заключительные работы

- Установить седло водителя. (☛ стр. 109)
- Установить пассажирское седло. (☛ стр. 107)

- Установить дату и время на дисплее.

16.6 Замена главного предохранителя

Предупреждение

Опасность возгорания При использовании неподходящих предохранителей может произойти перегрузка электроцепи.

- Следует применять только предохранители, рассчитанные на определенную силу тока. Запрещено ремонтировать перегоревший предохранитель или шунтировать контакты его гнезда.

Подготовительные работы

- Выключить все энергопотребляющие устройства и заглушить двигатель.
- Снять седло пассажира. (☛ стр. 106)
- Снять седло водителя. (☛ стр. 108)

Основные работы

- Отвернуть винты ❶.
- Приподнять задний обтекатель ❷.

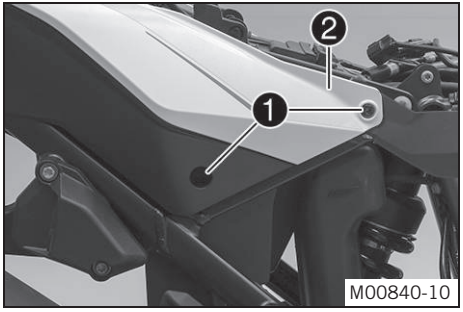

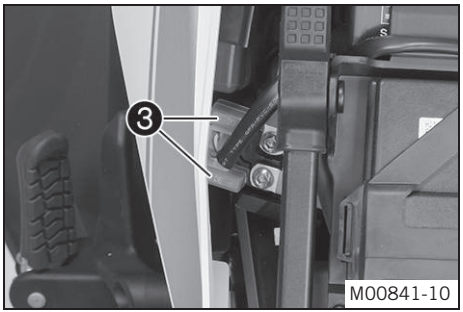

- Снять защитные колпачки ❸.

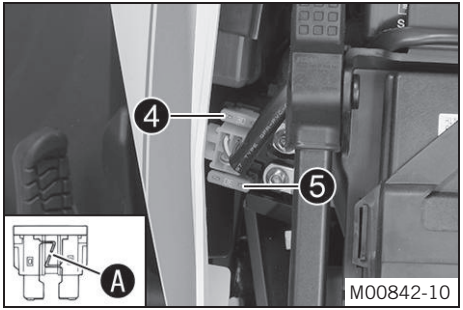

- Снять неисправный главный предохранитель ❹.

Информация
Непригодность предохранителя определяется по перегоранию его соединителя Ⓐ.
Запасной плавкий предохранитель ❺ расположен в реле стартера.
Главный предохранитель защищает все энергопотребляющие элементы мотоцикла.

- Установить новый главный предохранитель.

Предохранитель (58011109130) (☛ стр. 229)

- Убедиться в том, что электрическое оборудование функционирует надлежащим образом.
- Установить защитные колпачки.

Совет
Вставить новый резервный предохранитель в реле стартера, чтобы он был под рукой при необходимости.

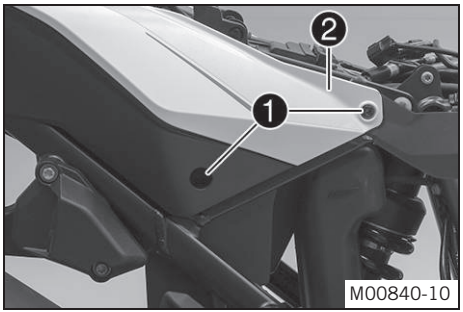

- Установить на место задний обтекатель ❷.
  ✓ Проверить, правильно ли установлен тепловой экран.
- Установить и затянуть винты ❶.

  Руководящие указания

Винт, деталь крышки	M5	3,5 Нм (2,58 фунт-сила-фут)

Заключительные работы

- Установить седло водителя. (☛ стр. 109)
- Установить пассажирское седло. (☛ стр. 107)
- Установить дату и время на дисплее.

16.7 Замена предохранителей в блоке

Предупреждение

Опасность возгорания При использовании неподходящих предохранителей может произойти перегрузка электроцепи.

- Следует применять только предохранители, рассчитанные на определенную силу тока. Запрещено ремонтировать перегоревший предохранитель или шунтировать контакты его гнезда.

Примечание

Блок предохранителей, содержащий предохранители отдельных потребителей электроэнергии, расположен под седлом.

Подготовительные работы

- Выключить все энергопотребляющие устройства и заглушить двигатель.
- Снять седло пассажира. (☛ стр. 106)
- Снять седло водителя. (☛ стр. 108)

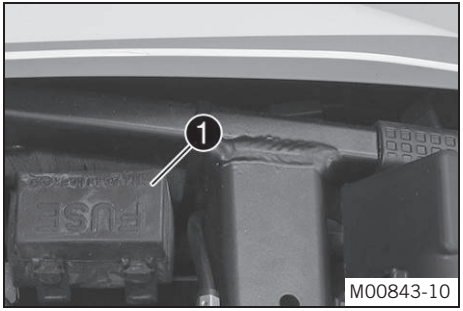

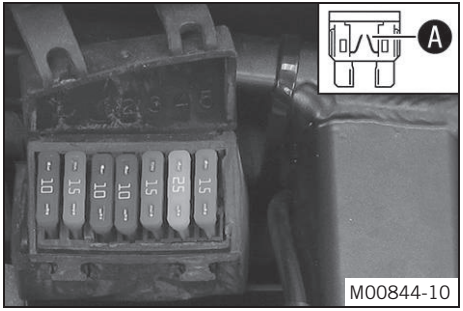

Основные работы

(Super Adventure EU/FR/AU/JP)

- Запрещено снимать крышку ❶.

- Проверить предохранители.

> **Примечание**
> Непригодность предохранителя определяется по перегоранию его соединителя Ⓐ.

- Извлечь перегоревший предохранитель.

Руководящие указания

Предохранитель **res** (резервный) - 10 A - запасной предохранитель
Предохранитель **res** (резервный) - 15 A - запасной предохранитель
Предохранитель **1** - 10 A – подача электричества на блоки и устройства управления
Предохранитель **2** - 10 A - розетка (ACC1)
Предохранитель **3** - 15 A – гидравлический блок ABS
Предохранитель **4** - 25 A – возвратный насос ABS
Предохранитель **5** - 15 A - полуактивная подвеска

- Использовать запасные предохранители только соответствующего номинала.

Предохранитель (58011109110) (☛ стр. 229)
Предохранитель (58011109115) (☛ стр. 229)

Предохранитель (58011109125) (☛ стр. 229)

Совет

Вставить запасной предохранитель так, чтобы он был в наличии при необходимости.

- Проверить, правильно ли функционирует потребитель электроэнергии.
- Закрыть крышку блока плавких предохранителей.

(Super Adventure CN)

- Отсоединить фильтр с активированным углем ❶.
- Отсоединить фильтр с активированным углем ❷.

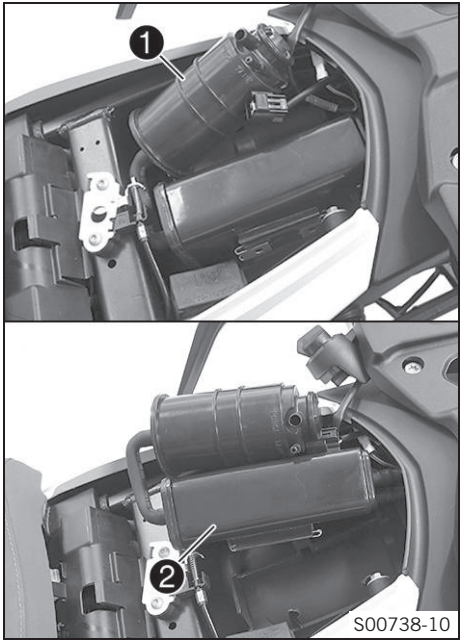

Информация

Обратить внимание на шланги

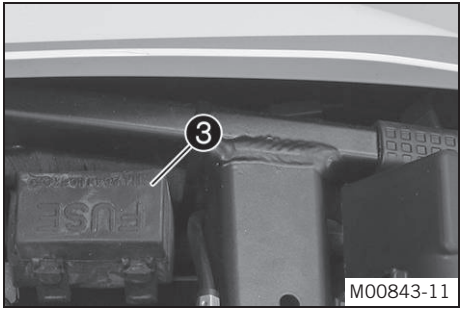

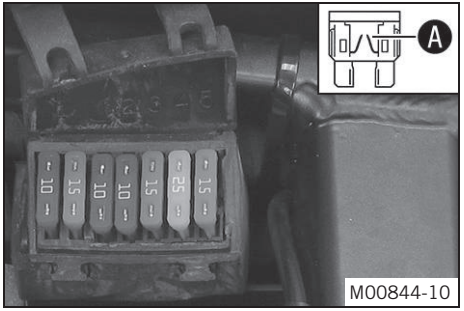

- Открыть крышку блока предохранителей ❸.

- Проверить предохранители.

Примечание
Непригодность предохранителя определяется по перегоранию его соединителя Ⓐ.

- Извлечь перегоревший предохранитель.

Руководящие указания

Предохранитель **res** (резервный) - 10 A - запасной предохранитель
Предохранитель **res** (резервный) - 15 A - запасной предохранитель
Предохранитель **1** - 10 A – подача электричества на блоки и устройства управления
Предохранитель **2** - 10 A - розетка (ACC1)
Предохранитель **3** - 15 A – гидравлический блок ABS
Предохранитель **4** - 25 A – возвратный насос ABS
Предохранитель **5** - 15 A - полуактивная подвеска

- Использовать запасные предохранители только соответствующего номинала.

Предохранитель (58011109110) (☛ стр. 229)
Предохранитель (58011109115) (☛ стр. 229)

Предохранитель (58011109125) (☛ стр. 229)

Совет

Вставить запасной предохранитель так, чтобы он был в наличии при необходимости.

- Проверить, правильно ли функционирует потребитель электроэнергии.
- Закрыть крышку блока плавких предохранителей.
- Установить на место фильтр с активированным углем ❷.

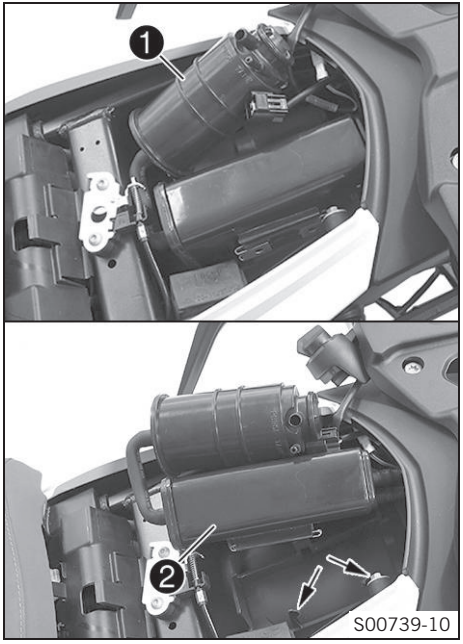

Информация

Обратить внимание на монтажные выступы.

- Установить на место фильтр с активированным углем ❶.

Заключительные работы

- Установить седло водителя. (☛ стр. 109)

- Установить пассажирское седло. (☛ стр. 107)

16.8 Снятие кожуха передней фары вместе с фарой

Подготовительные работы

- Выключить всех энергопотребителей и заглушить двигатель.
- Снять ветровое стекло. (☛ стр. 138)
- Снять седло пассажира. (☛ стр. 106)
- Снять седло водителя. (☛ стр. 108)
- Снять защитную дугу для ног. 🔧(☛ стр. 140)
- Снять переднюю боковую крышку. (☛ стр. 121)
- Снять крышку топливного бака. (☛ стр. 134)
- Снять передний обтекатель. 🔧(☛ стр. 125)

Основные работы

- Отвернуть винты ❶.
- Снять держатель ветрового стекла ❷.

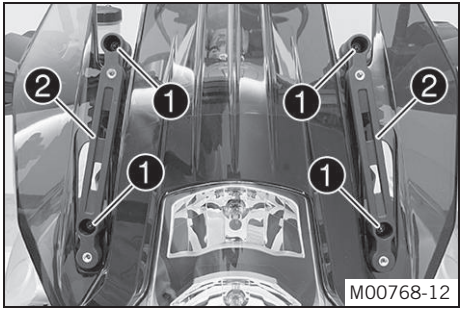

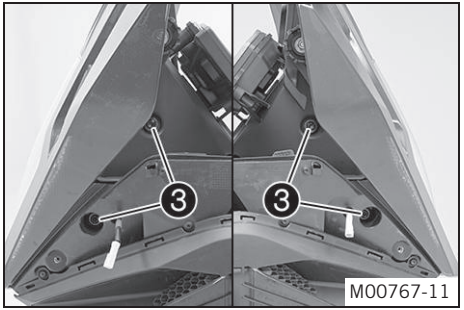

- Отвернуть винты ❸.
- Движением на себя снять кожух фары.

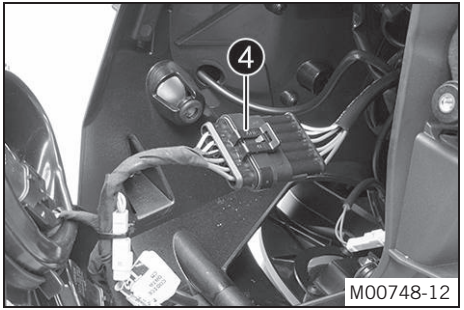

- Отсоединить штепсельный разъем ❹.
- Положить кожух фары на мягкую ткань, чтобы предотвратить повреждение фары

16.9 Установка кожуха передней фары вместе с фарой

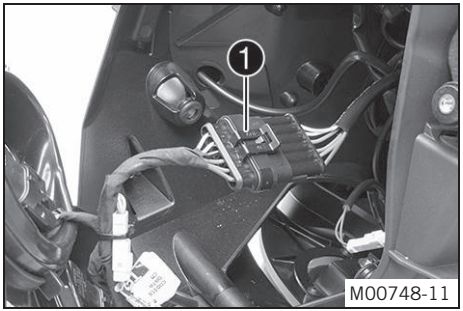

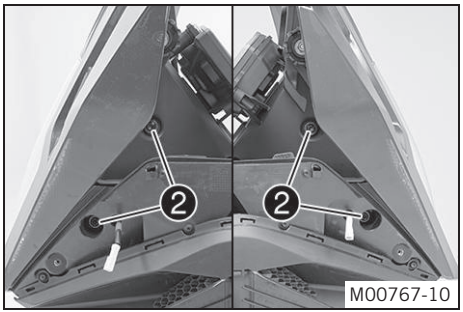

Основные работы

- Подсоединить штекер ❶ передней фары.
- Проверить, работает ли освещение.
- Установить кожух фары.

- Установить и затянуть винты ❷.

  Руководящие указания

Остальные винты шасси	M6	10 Нм (7,4 фунт-сила-фут)

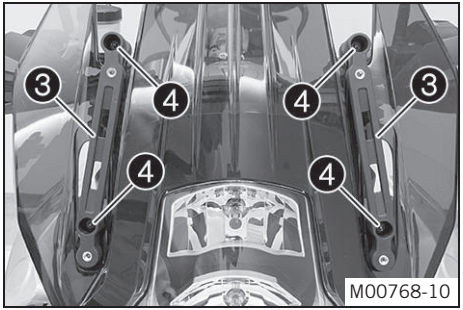

- Установить держатель ветрового стекла ❸.
- Установить и затянуть винты ❹.

Руководящие указания

Винт, деталь крышки	M5	3,5 Нм (2,58 фунт-сила-фут)

Заключительные работы

- Установить передний обтекатель. (стр. 129)
- Установить крышку бака. (стр. 136)
- Установить переднюю боковую крышку. (стр. 123)
- Установить защитную дугу для ног. (стр. 141)
- Установить седло водителя. (стр. 109)
- Установить пассажирское седло. (стр. 107)
- Установить ветровое стекло. (стр. 138)
- Проверить настройки освещения. (стр. 191)

16.10 Замена лампы ближнего света

Примечание

Повреждение отражателя Снижение яркости.

- Маслянистые отложения на лампе испаряются при нагревании и оседают на отражателе. Очистить лампу и не допускать ее замасливания перед установкой.

Подготовительные работы

- Отключить всех потребителей электроэнергии и заглушить двигатель.
- Снять ветровое стекло. (☛ стр. 138)
- Снять седло пассажира. (☛ стр. 106)
- Снять седло водителя. (☛ стр. 108)
- Снять защитную дугу для ног. 🔧 (☛ стр. 140)
- Снять переднюю боковую крышку. (☛ стр. 121)
- Снять крышку бака. (☛ стр. 134)
- Снять передний обтекатель. 🔧 (☛ стр. 125)
- Снять кожух передней фары вместе с фарой. (☛ стр. 182)

Основные работы

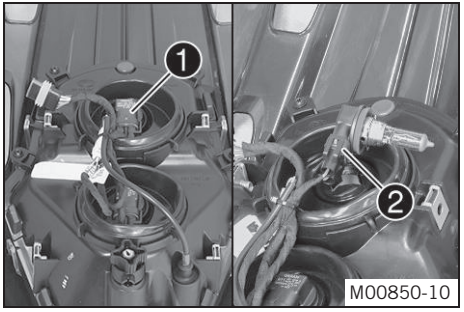

- Слегка вдавить лампу ❶ в гнездо лампы, повернуть против часовой стрелки до упора и извлечь ее.
- Отсоединить разъем ❷.

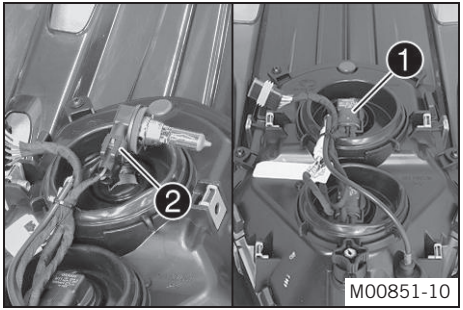

- Присоединить разъем ❷ к новой лампе передней фары.

Лампа ближнего света (H11/патрон PGJ19-2) (☛ стр. 229)

- Установить лампу фары ❶ в патрон и повернуть до упора по часовой стрелке.
  ✓ Лампа фары фиксируется в патроне.

Заключительные работы

- Установить на место кожух передней фары вместе с фарой. (☛ стр. 184)
- Установить передний обтекатель. 🔧(☛ стр. 129)
- Установить крышку бака. (☛ стр. 136)
- Установить переднюю боковую крышку. (☛ стр. 123)
- Установить защитную дугу для ног. 🔧(☛ стр. 141)
- Установить седло водителя. (☛ стр. 109)
- Установить пассажирское седло. (☛ стр. 107)
- Установить ветровое стекло. (☛ стр. 138)
- Проверить настройки освещения. (☛ стр. 191)

16.11 Замена лампы дальнего света

Примечание

Повреждение отражателя Снижение яркости освещения.

- Маслянистые отложения на лампе испаряются при нагревании и оседают на отражателе. Очистить лампу и не допускать ее замасливания перед установкой.

Подготовительные работы

- Отключить всех потребителей электроэнергии и заглушить двигатель.
- Снять ветровое стекло. (☛ стр. 138)
- Снять седло пассажира. (☛ стр. 106)
- Снять седло водителя. (☛ стр. 108)
- Снять защитную дугу для ног. 🔧 (☛ стр. 140)
- Снять переднюю боковую крышку. (☛ стр. 121)
- Снять крышку бака. (☛ стр. 134)
- Снять передний обтекатель. 🔧 (☛ стр. 125)
- Снять кожух передней фары вместе с фарой. (☛ стр. 182)

Основные работы

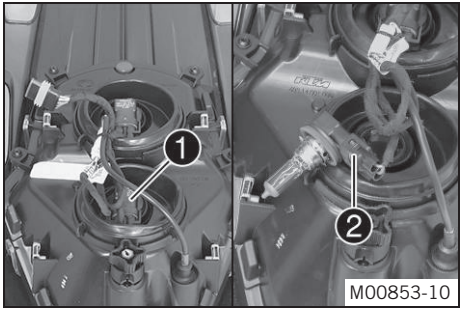

- Слегка вдавить лампу ❶ в гнездо лампы, повернуть против часовой стрелки до упора и извлечь ее.
- Отсоединить разъем ❷.

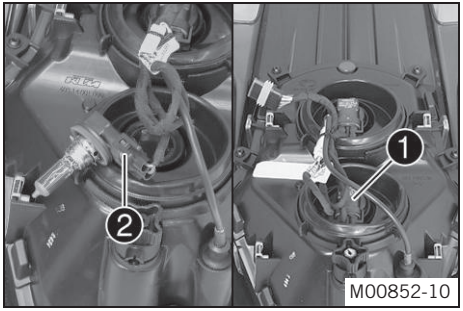

- Присоединить разъем ❷ к новой лампе передней фары.

Лампа дальнего света (H11/патрон PGJ19-2) (☛ стр. 229)

- Установить лампу фары ❶ в патрон и повернуть до упора по часовой стрелке.
  ✓ Лампа фары фиксируется в патроне.

Заключительные работы

- Установить на место кожух передней фары вместе с фарой. (☛ стр. 184)
- Установить передний обтекатель. 🔧 (☛ стр. 129)
- Установить крышку бака. (☛ стр. 136)
- Установить переднюю боковую крышку. (☛ стр. 123)
- Установить защитную дугу для ног. 🔧 (☛ стр. 141)
- Установить седло водителя. (☛ стр. 109)
- Установить пассажирское седло. (☛ стр. 107)
- Установить ветровое стекло. (☛ стр. 138)
- Проверить настройки освещения. (☛ стр. 191)

16.12 Замена лампы указателя поворота (Super Adventure CN)

Примечание

Повреждение отражателя Снижение яркости освещения.

- Маслянистые отложения на лампе испаряются при нагревании и оседают на отражателе. Очистить лампу и не допускать ее замасливания перед установкой.

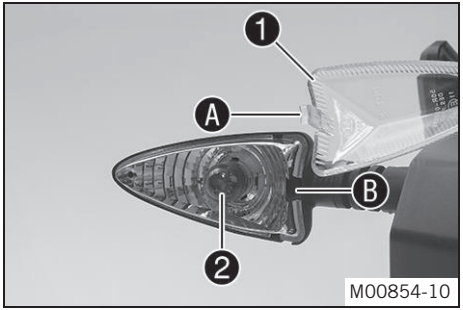

- Отвернуть винт, расположенный спереди на корпусе указателя поворота.
- Аккуратно снять рассеиватель ❶.
- Осторожно вдавить лампу ❷ в патрон, повернуть ее против часовой стрелки приблизительно 30° и извлечь из патрона.

Информация
Не прикасаться пальцами к отражателю и не допускать его замасливания.

- Осторожно вдавить новую лампу указателя поворота в патрон и повернуть ее по часовой стрелке до упора.

Лампа указателя поворота (RY10W/патрон BAU15s) (☛ стр. 229)

- Убедиться в работоспособности указателя поворота.
- Установить рассеиватель.

Информация
Зацепить выступ Ⓐ за паз Ⓑ.

- Вставить винт и сначала повернуть его против часовой стрелки, чтобы он вошел в зацепление с резьбой. Слегка затянуть винт.

16.13 Проверка настройки системы освещения

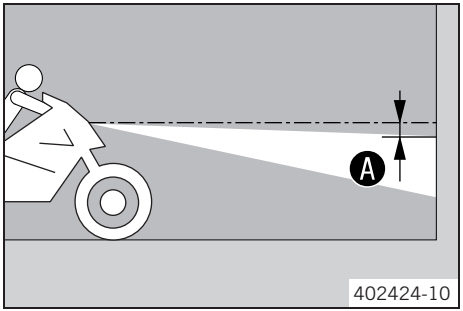

- Ровно установить мотоцикл на горизонтальной опорной поверхности, перед белой стеной, на которой нанесена метка, расположенная на высоте центра фары.
- Под имеющейся меткой нанести еще одну, расположенную ниже, на расстоянии A.

Спецификация

Расстояние A	5 см (2 дюйма)

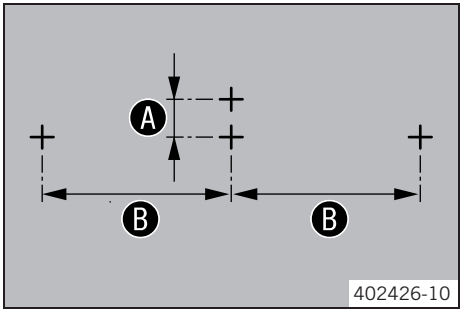

- Нанести еще две метки на расстоянии B слева и справа от второй метки.

Спецификация

Расстояние B	71,5 см (28,15 дюйма)

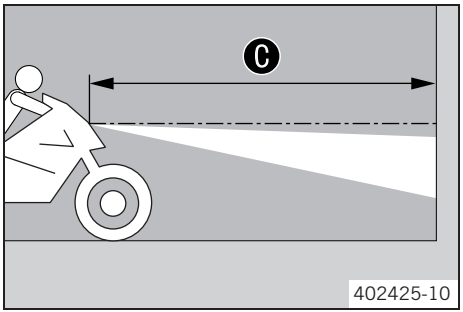

- Установить мотоцикл перпендикулярно стене на расстоянии C от нее и включить ближний свет.

Руководящие указания

Расстояние C	5 м (16 футов)

- Сесть на мотоцикл в качестве водителя , а также, при необходимости, загрузить багаж и усадить пассажира.
- Проверить настройку передней фары.

При наличии на подготовленном к поездке мотоцикле водителя, а также, при необходимости, багажа и пассажира граница светового пятна ближнего света должна располагаться точно на нижней отметке.

» Если граница светового пятна не находится в указанном положении:
  - Отрегулировать направление луча ближнего света. (☛ стр. 193)
- Нажать и удерживать кнопку **UP** или **DOWN**, пока на матричном дисплее не появится меню «**Settings**». Чтобы открыть меню, нажать кнопку **SET**.
- Нажать и удерживать кнопку **UP** или **DOWN**, пока пункт «**cLightTest**» не выделится черным цветом. При повторном нажатии кнопки **SET** запускается проверка поворотных фар мотоцикла.
- Выждать несколько секунд, пока верхний сегмент левой поворотной фары не начнет гореть непрерывно.
- Проверить настройку левой поворотной фары.

Граница светового пятна от верхнего сегмента должна проходить точно по левой отметке.

» Если граница светового пятна не находится в указанном положении:
  - Отрегулировать направление луча поворотной фары. (☛ стр. 194)
- Нажать кнопку **SET**.

✓ Левая поворотная фара выключится.

✓ Начнется проверка правой поворотной фары

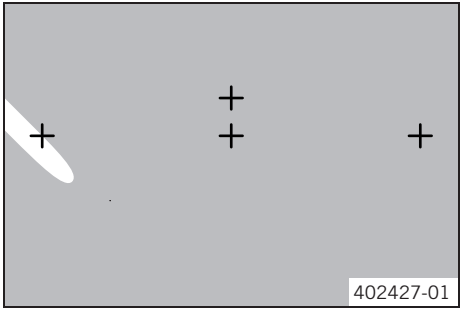

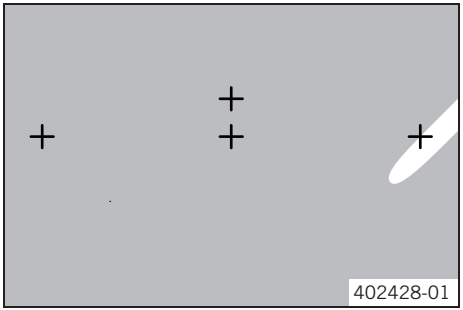

- Выждать несколько секунд, пока верхний сегмент правой поворотной фары не начнет гореть непрерывно.
- Проверить настройку правой поворотной фары.

Граница светового пятна от верхнего сегмента должна проходить точно по правой отметке.

» Если граница светового пятна не находится в указанном положении:
  - Отрегулировать направление луча поворотной фары. (☛ стр. 194)
- Нажать кнопку **SET**.

✓ Поворотная фара выключится.

16.14 Регулировка направления луча фары

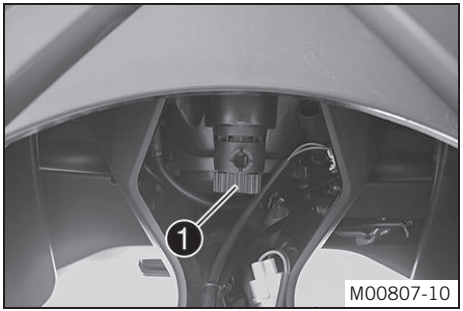

Подготовительные работы

- Проверить настройку системы освещения. (☛ стр. 191)
- Снять крышку нижнего тройного хомута. (☛ стр. 120)

Основные работы

- Отрегулировать направление луча поворотом винта ❶.

Примечание
Поворачивать по часовой стрелке для подъема луча; поворачивать против часовой стрелки для опускания луча.
Если предполагается поездка с полезной загрузкой, может потребоваться корректировка направления луча фары

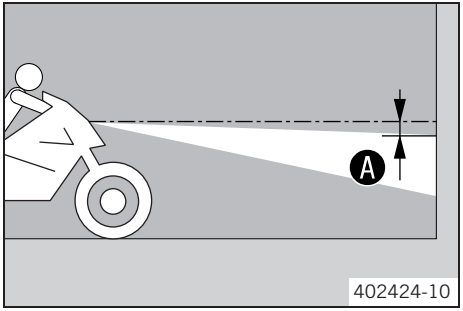

- Установить фару по отметке A.

  Руководящие указания

  При наличии на подготовленном к поездке мотоцикле водителя, а также, при необходимости, багажа и пассажира граница светового пятна должна располагаться точно на нижней отметке A.

Заключительные работы

- Установить крышку нижнего тройного хомута. (☛ стр. 121)

16.15 Регулировка направления луча поворотных фар

Подготовительные работы

- Проверить настройку системы освещения. (☛ стр. 191)

Основные работы

- Нажать и удерживать кнопку **UP** или **DOWN**, пока на матричном дисплее не появится меню «**Settings**». Чтобы открыть меню, нажать кнопку **SET.**
- Нажать и удерживать кнопку **UP** или **DOWN**, пока пункт «**cLightTest**» не выделится черным цветом. При повторном нажатии кнопки **SET** запускается проверка поворотных фар мотоцикла.
- Выждать несколько секунд, пока верхний сегмент левой поворотной фары не начнет гореть непрерывно.

- Отрегулировать направление луча левой поворотной фары вращением винта ❶.

Информация
При повороте винта по часовой стрелке площадь освещения увеличится; при повороте против часовой стрелки – уменьшится.

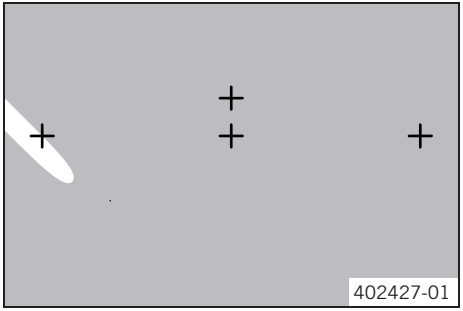

- Настроить верхний сегмент поворотной фары по левой отметке.
  Руководящие указания

Граница светового пятна от верхнего сегмента должна проходить точно по левой отметке.

- Нажать кнопку **SET**.
  ✓Левая поворотная фара выключится.
  ✓Начнется проверка правой поворотной фары.
- Выждать несколько секунд, пока верхний сегмент правой поворотной фары не начнет гореть непрерывно.
- Отрегулировать направление луча правой поворотной фары вращением винта ❷.

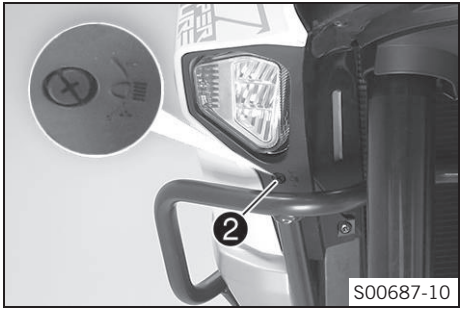

Информация
При повороте винта по часовой стрелке площадь освещения увеличится; при повороте против часовой стрелки – уменьшится.

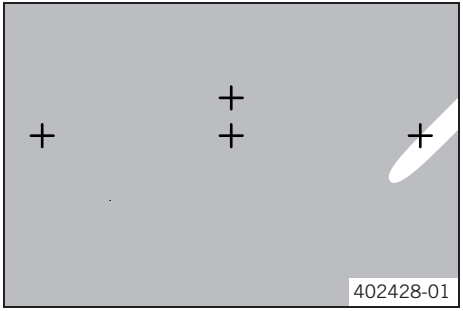

- Настроить верхний сегмент поворотной фары по левой отметке.

  Руководящие указания

Граница светового пятна от верхнего сегмента должна проходить точно по правой отметке.

- Нажать кнопку **SET**.

  ✓ Поворотная фара выключится.

16.16 Активация/деактивация ключа зажигания

Информация

Активировать или деактивировать ключ зажигания можно только с помощью ключа программирования оранжевого цвета!

Если черный ключ зажигания потерян или требует замены, то для активации или деактивации соответствующих черных ключей зажигания следует использовать ключ программирования оранжевого цвета. Это защитит мотоцикл от несанкционированного использования.

Максимально можно активировать или деактивировать четыре черных ключа зажигания. Действительными являются только ключи, запрограммированные в процессе активации. Незапрограммированные ключи будут считаться недействительными, однако они могут быть запрограммированы во время следующей активации.

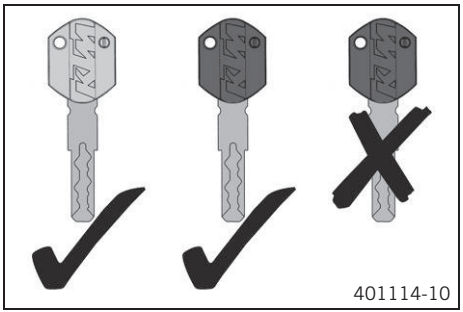

Потеря черного ключа зажигания (имеются в наличии дополнительные черные ключи зажигания):

Следующая процедура применяется для деактивации потерянных черных ключей зажигания.

- Переключить аварийный выключатель зажигания в положение **ON** (ВКЛ) ○.

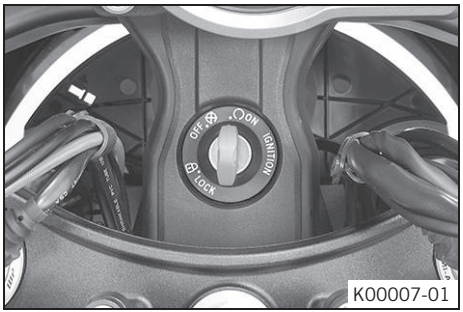

- Вставить оранжевый ключ программирования в замок зажигания.
- Включить зажигание, повернув оранжевый ключ программирования в положение **ON** ○.
  ✓ Загорится индикатор иммобилайзера ◘.
- Выключить зажигание, повернув оранжевый ключ программирования в положение **OFF** (ВЫКЛ) ⊗.
- Вынуть оранжевый ключ программирования из замка зажигания.
- Вставить черный ключ зажигания в замок зажигания.
- Включить зажигание, повернув черный ключ зажигания в положение **ON** ○.
  Загорится индикатор иммобилайзера ◘.
- Выключить зажигание, повернув черный ключ зажигания в положение **OFF** ⊗.
- Вынуть черный ключ зажигания из замка зажигания.
- Вставить оранжевый ключ программирования в замок зажигания.
- Включить зажигание, повернув оранжевый ключ программирования в положение **ON** ○.
  ✓ Индикатор иммобилайзера ◘ мигнет число раз, соответствующее количеству рабочих ключей зажигания плюс оранжевый ключ программирования. В данном случае индикатор мигнет дважды.
- Выключить зажигание, повернув оранжевый ключ программирования в положение **OFF** ⊗.
- Вынуть оранжевый ключ программирования из замка зажигания.
  ✓ Потерянный черный ключ зажигания будет деактивирован.

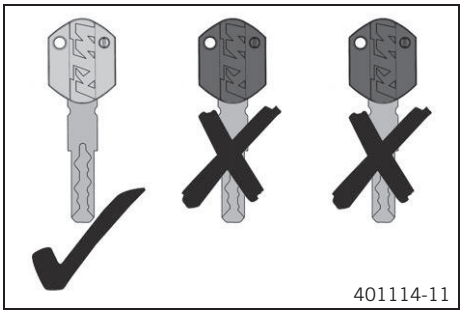
401114-11

✓ Имеющийся черный ключ зажигания активирован повторно.

Потеря черного ключа зажигания (запасные черные ключи зажигания отсутствуют):
Эта процедура важна для предотвращения несанкционированного использования потерянного черного ключа зажигания.

- Переключить аварийный выключатель зажигания в положение **ON** ○.

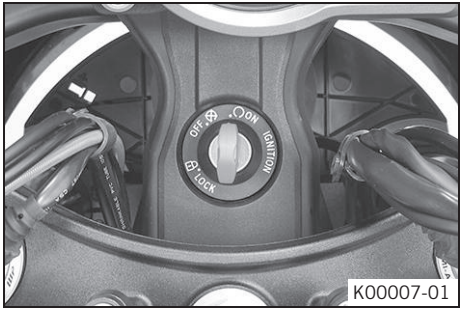

K00007-01

- Вставить оранжевый ключ программирования в замок зажигания.
- Включить зажигание, повернув оранжевый ключ программирования в положение **ON** ○.
  ✓ Загорится индикатор иммобилайзера ■.
- Выключить зажигание, повернув оранжевый ключ программирования в положение **OFF** ⊗.
- Включить зажигание, повернув оранжевый ключ программирования в положение **ON** ○.
  ✓ Индикатор иммобилайзера ■ мигнет число раз, соответствующее количеству рабочих ключей зажигания плюс оранжевый ключ программирования. В данном случае индикатор мигнет один раз, поскольку все черные ключи зажигания деактивированы.
- Выключить зажигание, повернув оранжевый ключ программирования в положение **OFF** ⊗.
- Вынуть оранжевый ключ программирования из замка зажигания.
  ✓ Все черные ключи зажигания деактивированы.
- Следует заказать новый черный ключ зажигания по номеру ключа, указанному на карточке **KEYCODECARD**, и активировать его.

Для активации максимально трех черных ключей зажигания:

- Переключить аварийный выключатель зажигания в положение **ON** ○.
- Вставить оранжевый ключ программирования в замок зажигания.

- Включить зажигание, повернув оранжевый ключ программирования в положение **ON** ○.
  ✓ Загорится индикатор иммобилайзера ▣.
- Выключить зажигание, повернув оранжевый ключ программирования в положение **OFF** ⊗.
- Вынуть оранжевый ключ программирования из замка зажигания.
- Вставить черный ключ зажигания в замок зажигания.
- Включить зажигание, повернув черный ключ зажигания в положение **ON** ○.
  ✓ Загорится индикатор иммобилайзера ▣
- Выключить зажигание, повернув черный ключ зажигания в положение **OFF** ⊗.
- Вынуть черный ключ зажигания из замка зажигания.
- Если требуется активировать три других черных ключа зажигания, то следует повторить вышеописанные действия с соответствующими ключами.
- После активации последнего черного ключа зажигания вставить оранжевый ключ программирования в замок зажигания.
- Включить зажигание, повернув оранжевый ключ программирования в положение **ON** ○.
  ✓ Индикатор иммобилайзера ▣ мигнет число раз, соответствующее количеству рабочих ключей зажигания плюс оранжевый ключ программирования.
- Выключить зажигание, повернув оранжевый ключ программирования в положение **OFF** ⊗.
- Вынуть оранжевый ключ программирования из замка зажигания.

Информация
Активация ключа зажигания завершена.

Для активации четырех черных ключей зажигания:

- Переключить аварийный выключатель зажигания в положение **ON** ○.
- Вставить оранжевый ключ программирования в замок зажигания.
- Включить зажигание, повернув оранжевый ключ программирования в положение **ON** ○.
  ✓ Загорится индикатор иммобилайзера ▣.

- Выключить зажигание, повернув оранжевый ключ программирования в положение **OFF** ⊗.
- Вынуть оранжевый ключ программирования из замка зажигания.
- Вставить черный ключ зажигания в замок зажигания.
- Включить зажигание, повернув черный ключ зажигания в положение **ON** ○.
  ✓ Загорится индикатор иммобилайзера ◘.
- Выключить зажигание, повернув черный ключ зажигания в положение **OFF** ⊗.
- Вынуть черный ключ зажигания из замка зажигания.
- Если требуется активировать три других черных ключа зажигания, то следует повторить вышеописанные действия с соответствующими ключами.

Информация
После активации четвертого черного ключа зажигания программирование будет завершено.

17 СИСТЕМА ОХЛАЖДЕНИЯ

17.1 Проверка уровня охлаждающей жидкости в расширительном бачке

Предупреждение

Опасность получения ожогов Во время эксплуатации мотоцикла охлаждающая жидкость нагревается до чрезвычайно высокой температуры и находится под высоким давлением.

- Запрещено снимать крышку радиатора, отсоединять шланги радиатора или снимать другие элементы системы охлаждения при прогретом двигателе. Дождаться остывания двигателя и элементов системы охлаждения. При получении ожога немедленно промыть пораженный участок теплой водой.

Предупреждение

Опасность отравления Охлаждающая жидкость ядовита и представляет опасность для здоровья.

- Не допускать попадания охлаждающей жидкости на кожный покров, в глаза и на одежду. При попадании жидкости в глаза немедленно промыть их водой и обратиться к врачу. Пораженные участки кожи следует немедленно промыть водой с мылом. При проглатывании охлаждающей жидкости немедленно обратиться к врачу. Одежду, на которую попала охлаждающая жидкость, следует немедленно сменить. Охлаждающую жидкость следует беречь от детей.

Состояние

Двигатель холодный.

Радиатор полностью заполнен.

- Расположить мотоцикл вертикально на ровной поверхности.
- Проверить уровень охлаждающей жидкости в расширительном бачке ❶.

Уровень жидкости должен располагаться между нижней **MIN** и верхней **MAX** отметками.

» Если в расширительном бачке отсутствует охлаждающая жидкость:

- Проверить систему охлаждения на наличие утечек. 🔧

Примечание

Не заводить мотоцикл!

- Заправить систему охлаждения/удалить из нее воздух. 🔧

» Если в бачке имеется охлаждающая жидкость, но ее уровень не соответствует норме:

- Откорректировать уровень охлаждающей жидкости в расширительном бачке. (☛ стр. 202)

17.2 Проверка концентрации антифриза и уровня охлаждающей жидкости

Предупреждение

Опасность получения ожогов Во время эксплуатации мотоцикла охлаждающая жидкость нагревается до чрезвычайно высокой температуры и находится под высоким давлением.

- Запрещено снимать крышку радиатора, отсоединять шланги радиатора или снимать другие элементы системы охлаждения при прогретом двигателе. Дождаться остывания двигателя и элементов системы охлаждения. При получении ожога немедленно промыть пораженный участок теплой водой.

Предупреждение

Опасность отравления Охлаждающая жидкость ядовита и представляет опасность для здоровья.

- Не допускать попадания охлаждающей жидкости на кожный покров, в глаза и на одежду. При попадании жидкости в глаза немедленно промыть их водой и обратиться к врачу. Пораженные участки кожи следует немедленно промыть водой с мылом. При проглатывании охлаждающей жидкости немедленно обратиться к врачу. Одежду, на которую попала охлаждающая жидкость, следует немедленно сменить. Охлаждающую жидкость следует беречь от детей.

Состояние

Двигатель холодный.

Подготовительные работы

- Снять крышку с правой стороны. (☛ стр. 201)
- Снять защитную дугу для ног. 🔧 (☛ стр. 140)
- Снять переднюю боковую крышку. (☛» стр. 121)

Информация

Снимать крышку только с правой стороны.

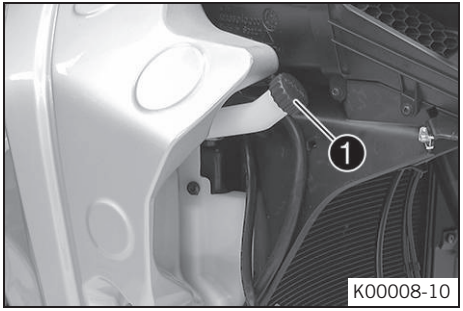

Основные работы

- Снять крышку ❶ расширительного бачка.

- Долить охлаждающую жидкость до заданного уровня.

  Руководящие указания

Уровень охлаждающей жидкости должен находиться между отметками **MIN** и **MAX**.

Охлаждающая жидкость (☛ стр. 235)

- Установить крышку расширительного бачка.

Заключительные работы

- Установить переднюю боковую крышку. (☛ стр. 123)
- Установить защитную дугу для ног. 🔧 (☛ стр. 141)

18 РЕГУЛИРОВКА ДВИГАТЕЛЯ

18.1 Режим «Drive Mod»

402432-01

Возможные режимы

- Sport (Спортивный) – двигатель работает на максимуме возможностей с немедленным реагированием системы MTC; антипробуксовочная система допускает большую пробуксовку заднего колеса
- Street (Уличный) – двигатель работает на максимуме возможностей со сбалансированным реагированием системы MTC; антипробуксовочная система допускает обычную пробуксовку заднего колеса
- RAIN (Дождевой) – максимальная мощность ограничена для обеспечения лучших ездовых качеств; антипробуксовочная система допускает обычную пробуксовку заднего колеса
- Offroad (Бездорожье) - максимальная мощность ограничена для обеспечения лучших ездовых качеств; антипробуксовочная система допускает повышенную пробуксовку заднего колеса

В меню «**Drive Mode**» (Режим движения) можно выбрать настройки мотоцикла. Доступные режимы - «**SPORT**», «**STREET**», «**RAIN**» и «**OFFROAD**».
Последний выбранный режим движения отображается справа на сегментном дисплее.

Информация
Выбор режима движения не оказывает влияния на систему ABS.

18.2 Антипробуксовочная система (MTC)

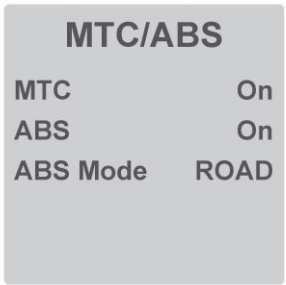

L01436-10

Антипробуксовочная система (MTC) понижает крутящий момент при потере сцепления заднего колеса с дорогой. В зависимости от настройки антипробуксовоной системы, небольшая пробуксовка заднего колеса может быть желательна, например, при движении по бездорожью (режим Offroad).

Информация
Если система MTC выключена, заднее колесо может пробуксовывать во время сильного разгона и на поверхностях с плохим сцеплением.
После включения зажигания антипробуксовочная система снова активируется.

Антипробуксовочная система управляется из меню «**Drive Mode**» (☛ стр. 204) на щитке приборов. Систему можно выключить в меню «**MTC/ABS**».

Информация
Когда антипробуксовочная система включена, индикатор TC мигает.
Индикатор TC загорается, когда система отключена.

19.1 Проверка уровня моторного масла

Информация
Расход топлива определяется стилем вождения и условиями эксплуатации.

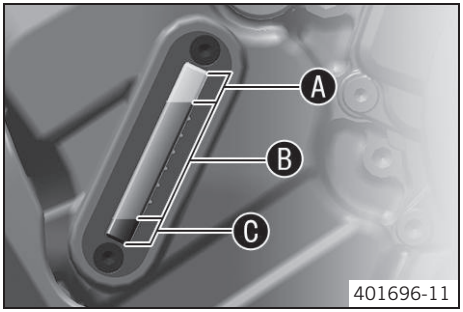

Состояние

Двигатель прогрет до рабочей температуры.

Подготовительные работы

- Установить мотоцикл вертикально на горизонтальной поверхности.

Основные работы

- Проверить уровень моторного масла в устройстве визуального контроля уровня

Примечание
После выключения двигателя подождать 1 минуту перед проверкой уровня.

Уровень моторного масла должен находится в верхней зоне B устройства визуального контроля уровня масла.

» Если уровень моторного масла – в зоне A устройства визуального контроля уровня масла:
- Не доливать масло.

» Если уровень моторного масла – в зоне B устройства визуального контроля уровня масла:
- Можно долить масло.

» Если уровень моторного масла – в зоне C устройства визуального контроля уровня масла:
- Долить масло в двигатель. (☛ стр. 211)

19.2 Замена моторного масла и масляного фильтра, очистка сетчатого фильтра

Предупреждение

Опасность получения ожогов При эксплуатации мотоцикла моторное и трансмиссионное масла сильно разогреваются.

- При обращении с маслами следует надевать защитную спецодежду и перчатки. При ожоге немедленно промыть пораженный участок теплой водой.

Предупреждение

Опасность для окружающей среды Попадание вредных веществ в окружающую среду наносит серьезный экологический вред.

- Масло, консистентную смазку, фильтры, топливо, очистители, тормозную жидкость и пр. следует утилизировать в соответствии с предписанными правилами.

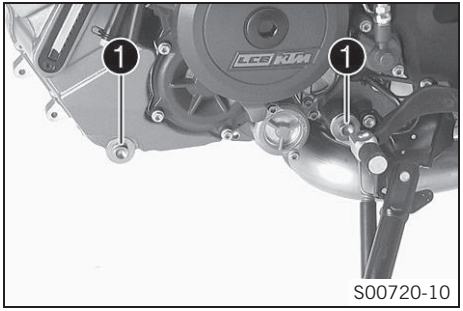

Подготовительные работы

- Снять защиту двигателя. (☛ стр. 139)

Основные работы

-- Поставить мотоцикл на боковую подножку на горизонтальной поверхности.

- Поместить под двигатель подходящую емкость.
- Снять маслосливные пробки ❶ с магнитами, уплотнительными кольцами и масляными сетками.

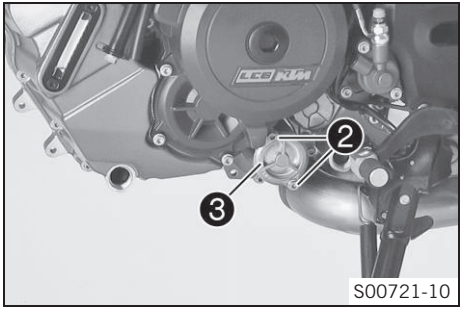

- Снять винты ❷. Снять крышку масляного фильтра ❸ с уплотнительным кольцом.

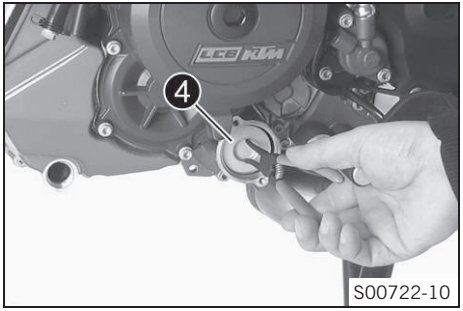

- Извлечь масляный фильтр ❹ из корпуса.

Реверсные острогубцы для снятия стопорных колец (51012011000)

- Полностью слить моторное масло.
- Тщательно очистить детали и уплотнительные поверхности.

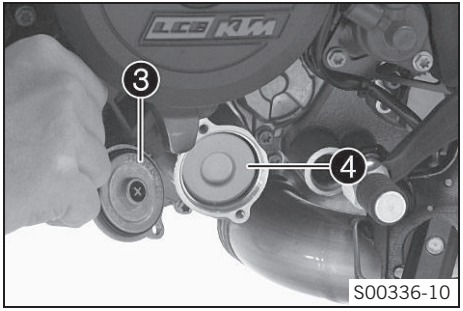

- Вставить масляный фильтр ❹.
- Смазать уплотнительное кольцо крышки фильтра. Установить крышку масляного фильтра ❸.

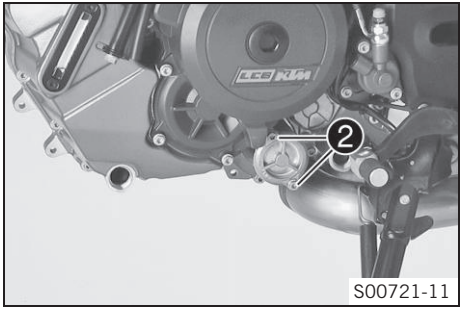

- Установить и затянуть винты ❷.

  Руководящие указания

Остальные винты двигателя	M5	6 Нм (4,4 фунт-сила-фут)

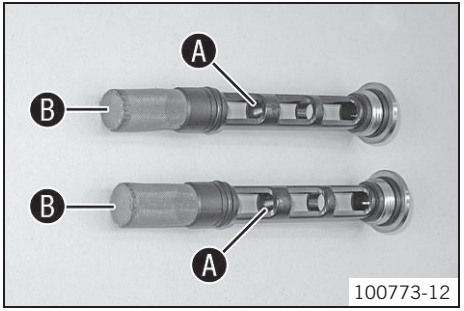

- Тщательно очистить магниты Ⓐ и масляные сетки Ⓑ маслосливных пробок.

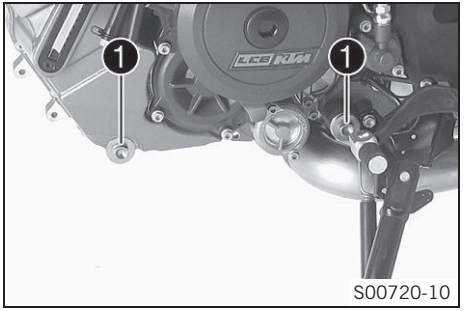

- Установить и закрутить маслосливные пробки ❶ с магнитами, уплотнительными кольцами и масляными сетками.

  Руководящие указания

Маслосливная пробка	M20x1.5	20 Нм (14,8 фунт-сила-фут)

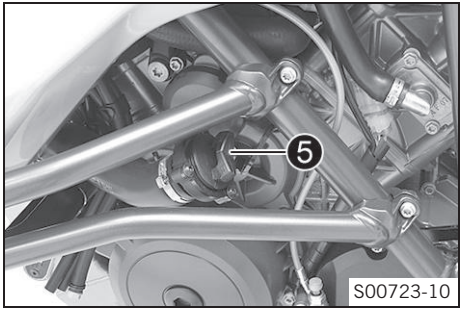

- Масло заливается в два этапа.

Моторное масло	3,50 л (3,7 кв.)	Наружная температура: ≥ 0 °C (≥ 32 °F)	Моторное масло SAE 10W/50) (☛ стр. 235)
		Наружная температура: < 0 °C (< 32 °F)	Моторное масло (SAE 5W/40) (☛ стр. 236)

- Снять резьбовую заглушку ❺ и залить моторное масло.

Моторное масло	3,0 л (3,2 кв.)	Наружная температура: ≥ 0 °C (≥ 32 °F)	Моторное масло SAE 10W/50) (☛ стр. 235)
		Наружная температура: < 0 °C (< 32 °F)	Моторное масло (SAE 5W/40) (☛ стр. 236)

- Установить резьбовую заглушку ❺.

Опасность

Опасность отравления Выхлопные газы обладают отравляющим свойством – их вдыхание может привести к потере сознания и/или летальному исходу.

- При работающем двигателе всегда следует обеспечивать достаточную вентиляцию помещения; не запускать двигатель в Выхлопные газы обладают отравляющим свойством – их вдыхание может привести к потере сознания и/или летальному исходу. закрытом помещении без эффективной системы вытяжки.

- Запустить двигатель и убедиться, что из него не течет масло.

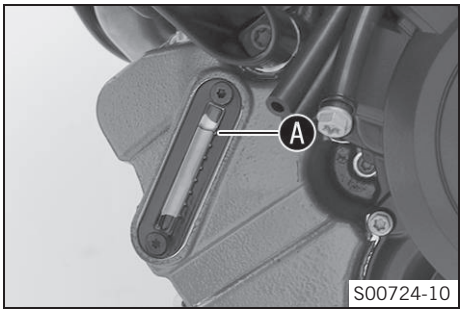

- Снять резьбовую заглушку и долить оставшееся моторное масло до верхней отметки Ⓐ устройства визуального контроля уровня моторного масла.
- Установить резьбовую заглушку.

Опасность

Опасность отравления Выхлопные газы ядовиты, их вдыхание может привести к потере сознания и/или смерти.

- При работающем двигателе всегда следует обеспечивать достаточную вентиляцию помещения; не запускать двигатель в закрытом помещении без эффективной системы вытяжки.

- Запустить двигатель и проверить, нет ли утечки масла.

Заключительные работы

- Проверить уровень моторного масла. (☛ стр. 206)
- Установить защиту двигателя. (☛ стр. 139)

19.3 Добавление моторного масла

Примечание

Результатом недостатка моторного масла или его низкого качества является преждевременный износ двигателя.
При повышенном уровне моторного масла может произойти повреждение двигателя.

Условие

Двигатель при рабочей температуре.

Подготовительные работы

- Поставить мотоцикл вертикально на горизонтальной поверхности.
- Проверить уровень моторного масла. (☛ стр. 206)

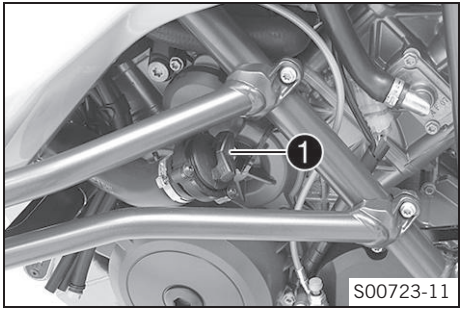

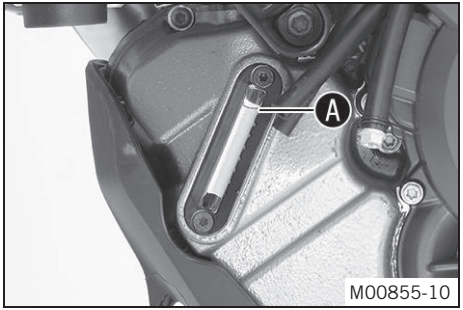

Основные работы

- Снять резьбовую заглушку ❶.

- Долить моторное масло до верхней отметки Ⓐ на устройстве визуального контроля уровня масла.

Условие

Наружная температура: ≥ 0 °C (≥ 32 °F)

Моторное масло (SAE 10W/50) (☛ стр. 235)

Условие

Наружная температура: < 0 °C (< 32 °F)

Моторное масло (SAE 5W/40) (☛ стр. 236)

Информация

Для обеспечения оптимальной работы двигателя не рекомендуется смешивать разные сорта масел.

KTM рекомендует заменить масло в двигателе.

- Установить резьбовую заглушку

Опасность

Опасность отравления Выхлопные газы обладают отравляющим свойством – их вдыхание может привести к потере сознания и/или летальному исходу.

- При работающем двигателе всегда следует обеспечивать достаточную вентиляцию помещения; не запускать двигатель в закрытом помещении без эффективной системы вытяжки.

- Запустить двигатель и убедиться в отсутствии утечек масла.

Заключительные работы

- Проверить уровень моторного масла. (☛ стр. 206)

20 МОЙКА И УХОД

20.1 Мойка мотоцикла

Примечание

Опасность повреждения мотоцикла Повреждение и выход из строя элементов из-за мойки под высоким давлением.

- При использовании высоконапорного очистительного устройства нельзя направлять струю воды непосредственно на электрические компоненты, разъемы, тросы, подшипники и т. д. Между соплом очистителя и компонентом должно быть расстояние не менее 60 см. Сильное давление может повредить или вывести из строя эти компоненты.

Предупреждение

Опасность для окружающей среды Попадание вредных веществ в окружающую среду наносит серьезный экологический вред.

- Масло, консистентную смазку, фильтры, топливо, очистители, тормозную жидкость и пр. следует утилизировать в соответствии с предписанными правилами.

Примечание

При регулярной чистке надолго обеспечивается привлекательный внешний вид и сохранение ценности мотоцикла. Во время чистки не допускать воздействия на мотоцикл прямых солнечных лучей.

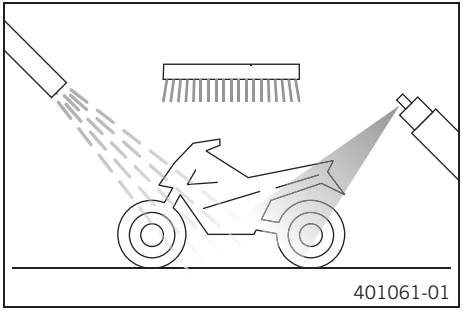

- Заизолировать выхлопную систему во избежание попадания в нее воды.
- Прилипшие частицы грязи следует смывать струей воды с умеренным напором.
- Чрезмерно загрязненные зоны следует очищать при помощи кисти и специального аэрозольного моющего средства для мотоциклов.

Чистящее средство для мотоциклов (☛ стр. 238)

Примечание

Пользоваться теплой водой со специальным очистителем и мягкой губкой. Никогда не наносить очиститель на сухую поверхность мотоцикла, всегда следует сначала ополоснуть ее водой.

Если мотоцикл эксплуатируется по дорогам, посыпанным солью, следует мыть его холодной водой, поскольку в результате мойки теплой водой интенсифицируются коррозионные процессы.

- После ополаскивания мотоцикла высушить его с подачей сжатого воздуха и применением тканевой салфетки.
- Удалить защитную изоляцию выхлопной системы.

Предупреждение
Опасность попадания в аварию При увлажнении или загрязнении тормозов резко снижается эффективность работы тормозной системы.
- Очистить или высушить загрязненные тормоза или высушить тормоза, на которые попала влага, серией плавных торможений на низкой скорости.

- После мойки осуществить короткую поездку до прогревания двигателя.

Примечание
Выделяемое тепло способствует испарению воды в недоступных участках двигателя и тормозной системы.

- Сдвинуть защитные элементы органов управления на руле, это поможет попавшей внутрь воде испариться.
- После остывания мотоцикла смазать все подвижные элементы и подшипники.
- Очистить цепь. (☛ стр. 111)
- Обработать оголенные металлические детали (за исключением тормозных дисков и элементов выхлопной системы) антикоррозийным составом.

Консервирующие материалы для красок, металла и резины (☛ стр. 239)

- Обработать окрашенные элементы мягким полировочным составом.

Глянцевая полироль для окрашенных элементов (☛ стр. 239)

Примечание
Нельзя полировать матовые поверхности деталей, так как это может значительно ухудшит качество материала.

- Обработать все пластиковые части и элементы с порошковым покрытием мягкими чистящими средствами.

Специальный очиститель для окрашенных глянцевых и матовых поверхностей, непокрытого металла и пластика (☛ стр. 239)

- Смазать замок зажигания/рулевой колонки, замки бака и сиденья.

Универсальная аэрозольная смазка (☛ стр. 239)

20.2 Профилактика и обслуживание при подготовке к зимней эксплуатации

Примечание
При эксплуатации мотоцикла в зимний период следует избегать езды по дорогам, посыпанным солью. Если мотоцикл эксплуатируется по дорогам, посыпанным солью, следует мыть его холодной водой, поскольку в результате мойки теплой воды интенсифицируются коррозионные процессы.

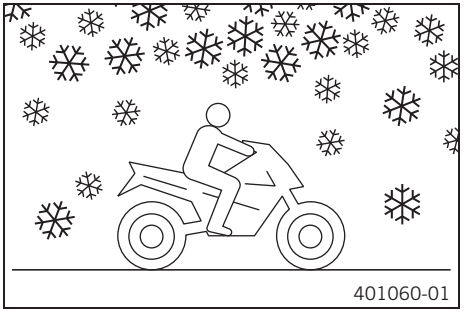
401060-01

- Помыть мотоцикл. (☛ стр. 214)
- Очистить тормоза.

Примечание
После **КАЖДОЙ** поездки по дорогам, посыпанным солью, тщательно промыть тормозные скобы и колодки холодной водой и аккуратно высушить. Процедуру следует проделывать после остывания компонентов, не снимая их с мотоцикла.
После поездки по дорогам, посыпанным солью, тщательно вымыть мотоцикл холодной водой и высушить его.

- Обработать двигатель, маятниковую вилку и другие полированные и оцинкованные детали (за исключением тормозных дисков) восковым антикоррозийным составом.

Примечание
Во избежание значительного снижения тормозной эффективности не допускать попадания антикоррозионного состава на тормозные диски.

- Очистить цепь (☛ стр. 11)

21 ХРАНЕНИЕ

21.1 Правила хранения

Примечание

Если предполагается длительное хранение мотоцикла, выполнить следующее.

Перед тем, как поставить мотоцикл на хранение, проверить состояние и работоспособность его элементов. При необходимости в обслуживании, ремонте или замене выполнить соответствующие процедуры во время хранения. Таким образом, можно избежать долгих очередей в сервисном центре с началом нового сезона.

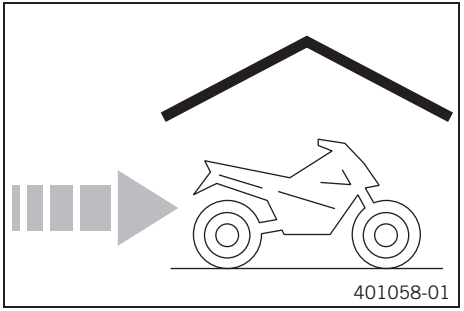

- При последней заправке мотоцикла перед постановкой его на хранение необходимо добавить в горючее топливную присадку.

Присадка к топливу (☛ стр. 238)

- Заправить мотоцикл. (☛ стр. 97)
- Помыть мотоцикл. (☛ стр. 214)
- Заменить моторное масло и фильтр, очистить сетчатый фильтр системы смазки. 🔧 (☛ стр. 207)
- Проверить уровень антифриза и охлаждающей жидкости. 🔧
- Проверить давления в шинах. (☛ 164)
- Снять аккумулятор. 🔧 (☛ 168)

  Спецификация

Температура хранения аккумулятора без прямого попадания солнечного света	0 - 35 °C (32 - 95 °F)

- Перезарядить аккумулятор 🔧 (☛ стр. 171)
- Мотоцикл следует хранить в сухом месте, не подверженном резким перепадам температуры.
- Поднять мотоцикл с помощью центральной подножки. (☛стр. 105)
- Накрыть мотоцикл брезентом или другим воздухопроницаемым покрытием.
- Мотоцикл следует хранить в сухом месте, не подверженном резким перепадам температуры.

Примечание
Запрещено накрывать мотоцикл воздухонепроницаемым материалом, поскольку при этом не будет происходить испарения влаги, что может стать причиной развития коррозии. Избегать кратковременного запуска двигателя. Из-за недостаточного прогрева двигателя водяные пары, выделяющиеся при сгорании топлива, будут конденсироваться; при этом на клапанах и элементах выхлопной системы может образоваться ржавчина.

21.2 Подготовка к эксплуатации снятого с хранения мотоцикла

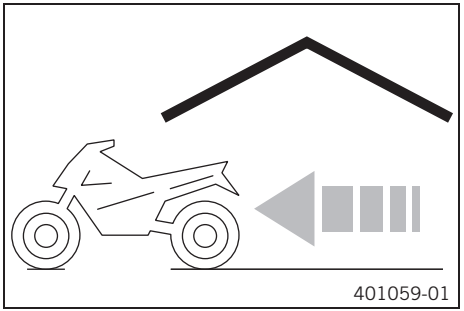

- Снять мотоцикл с центральной подножки. (☛ стр. 105)
- Установить аккумулятор 🔧 (☛ стр. 170)

Информация
Если аккумулятор извлекался, необходимо установить время и дату.

- В ходе подготовки мотоцикла к эксплуатации выполнить все профилактические и сервисные процедуры. (☛ стр. 85)
- Осуществить испытательный пробег.

Симптом неисправности	Возможная причина	Действие по устранению
Не отображается информация на дисплее щитка приборов	Перегорел предохранитель **1**	- Заменить предохранители в блоке предохранителей. (☛ стр. 177)
	Перегорел главный предохранитель	- Заменить главный предохранитель. (☛ стр. 175)
	Аккумулятор разряжен	- Зарядить аккумулятор. 🔧 (☛ стр. 171) - Проверить ток в рабочей точке. 🔧
	Поломка замка зажигания/рулевой колонки	- Проверить замок зажигания/рулевой колонки. 🔧
При нажатии на кнопку электрического стартера двигатель не запускается	Выключен аварийный переключатель	- Перевести аварийный переключатель в положение **ON** ◯.
	Сбой в работе	- Выполнить запуск двигателя согласно процедуре. (☛ стр. 86)
	Аккумулятор разряжен	- Зарядить аккумулятор. 🔧 (☛ стр. 171) - Проверить ток в рабочей точке. 🔧
	Отказ системы безопасного запуска	- Считать диагностическую информацию, воспользовавшись фирменным сканером КТМ. 🔧
	Не включен электронный блок управления зажиганием (ICU)	- Включить ICU. 🔧
	Ошибка связи шины CAN	- Считать диагностическую информацию, воспользовавшись фирменным сканером КТМ. 🔧
	Неисправность блока управления электронной системой впрыска (EFI)	- Считать диагностическую информацию, воспользовавшись фирменным сканером КТМ. 🔧
	Неисправность устройства управления мотоциклом (MCU)	- Считать диагностическую информацию, воспользовавшись фирменным сканером КТМ. 🔧
Вал двигателя вращается только при нажатии на рычаг сцепления	Включена одна из передач	- Включить нейтральную передачу N
	Отказ системы безопасного запуска	- Считать диагностическую информацию, воспользовавшись фирменным сканером КТМ. 🔧
При запуске вал двигателя вращается, даже если включена одна из передач	Отказ системы безопасного запуска	- Считать диагностическую информацию, воспользовавшись фирменным сканером КТМ. 🔧
Вал двигателя вращается, но мотоцикл не заводится	Разъёмный соединитель топливного шланга не подключен	- Подключить разъёмный соединитель топливопровода.

22 ПОИСК И УСТРАНЕНИЕ НЕИСПРАВНОСТЕЙ

Симптом неисправности	Возможная причина	Действие по устранению
Вал двигателя вращается, но мотоцикл не заводится	Наличие неисправности в системе впрыска топлива	- Считать диагностическую информацию, воспользовавшись фирменным сканером КТМ.
	Плохое качество горючего	- Заправить горючим требуемого качества.
Двигатель глохнет на ходу	Нехватка топлива	- Заправить мотоцикл топливом. (стр. 97)
	Неисправность в системе впрыска топлива	- Считать диагностическую информацию, воспользовавшись фирменным сканером КТМ.
Индикатор двигателя загорается/мигает	Неисправность в системе впрыска топлива	- Считать диагностическую информацию, воспользовавшись фирменным сканером КТМ.
Загорается индикатор системы ABS	Перегорание предохранителя системы ABS	- Заменить предохранители в блоке предохранителей. (стр. 177)
	Большая разница в скорости вращения переднего и заднего колес	- Остановить мотоцикл, выключить зажигание и снова завести мотоцикл.
	Неисправность в системе ABS	- Считать диагностическую информацию, воспользовавшись фирменным сканером КТМ.
Повышенный расход масла	Чрезмерно высокий уровень моторного масла	- Проверить уровень моторного масла. (стр. 206)
	Разжижение моторного масла (низкая вязкость)	- Заменить моторное масло и фильтр, очистить сетчатые фильтры. (стр. 207)
Разрядка аккумулятора	Потребитель электроэнергии подключен к розетке/ACC1	- Отсоединить потребителя электроэнергии от розетки/ACCl - Зарядить аккумулятор. (стр. 171)
	Включен световой сигнал предупреждения об опасности	- Выключить световой сигнал предупреждения об опасности. - Зарядить аккумулятор. (стр. 171)
	Аккумулятор не получает зарядки от генератора	- Проверить напряжение зарядки.
	Припаркованный мотоцикл оставлен с включенным зажиганием	- Зарядить аккумулятор. (стр. 171)

23 СПЕЦИФИКАЦИЯ

23.1 Двигатель

Конструкция	2-х цилиндровый, 4-тактный двигатель Otto, V-образный (угол развала 75), с водяным охлаждением
Рабочий объем	1,301 см3 (79.39 кв. дюйма)
Ход поршня	71 мм (2.8 дюйма)
Диаметр цилиндра	108 мм (4.25 дюйма)
Степень сжатия	13,1:1
Число оборотов холостого хода	1,300... 1,500 об/мин
Газораспределительный механизм	Два распредвала верхнего расположения (DOHC), 4 клапана на цилиндр, цепной привод
Клапан - Диаметр штока клапана	
Впуск	42 мм (1,65 дюйма)
Выпуск	34 мм (1,34 дюйма)
Клапанный зазор	
Выпуск при: 20 °C (68 °F)	0,25… 0,30 мм (0,0098… 0,0118 дюйма)
Впуск при: 20 °C (68 °F)	0,10… 0,15 мм (0,0039… 0,0059 дюйма)
Подшипник шатуна	Подшипник скольжения
Подшипник шатуна	Подшипник скольжения
Поршень	Кованый, легкосплавный
Поршневое кольцо	1 верхнее компрессионное кольцо (прямоугольного сечения), 1 нижнее компрессионное кольцо, 1 маслосъемное кольцо
Смазка двигателя	Смазка под давлением, с 3 роторными насосами
Передаточное соотношение главной передачи	40:76
Сцепление	Проскальзывающее сцепление в масляной ванне с гидравлическим приводом
Коробка передач	6 передач, переключение вилкой
Передаточное число	

1-я передача	12:35
2-я передача	15:32
3-я передача	18:30
4-я передача	20:27
5-я передача	24:27
6-я передача	35:32
Приготовление топливовоздушной смеси	Электронная система впрыска
Зажигание	Бесконтактное полностью электронное зажигание с цифровой регулировкой
Генератор	12 В, 450 Вт
Свеча зажигания	
Внутренняя свеча зажигания	NGK LKAR9BI-10
Внешняя свеча зажигания	NGK LMAR7DI-10
Межэлектродный зазор свечи	1,0 мм (0,039 дюйма)
Система охлаждения	Водяное охлаждение, постоянная циркуляция охлаждающей жидкости за счет наличия насоса
Способ запуска	Электрозапуск стартером

23.2 Моменты затяжки крепежных элементов двигателя

Винт, демпфирующая пластина	**EJOT ALtracs®** M6x14	10 Нм (7,4 фунт-сила-фут)	**Loctite® 243™**
Винт, удерживающая скоба, крышка клапана, задняя	**EJOT ALtracs®** M6x10	10 Нм (7,4 фунт-сила-фут)	-
Хомут шланга, впускной фланец	M4	1.5 Нм (1,11 фунт-сила-фут)	-
Масляный жиклер	M5	2 Нм (1,5 фунт-сила-фут)	**Loctite® 243™**
Остальные винты двигателя	M5	6 Нм (4,4 фунт-сила-фут)	-
Винт, крепление подшипника	M5	6 Нм (4,4 фунт-сила-фут)	**Loctite® 243™**

Винт, держатель корпуса подшипника	M5	6 Нм (4,4 фунт-сила-фут)	**Loctite® 243™**
Винт, устройство визуального контроля уровня моторного масла	M5	4 Нм (3 фунт-сила-фут)	-
Винт, датчик передачи	M5	6 Нм (4,4 фунт-сила-фут)	**Loctite® 243™**
Винт, генератор импульсов	M5	6 Нм (4,4 фунт-сила-фут)	**Loctite® 243™**
Винт направляющей маятниковой вилки	M5	5 Нм (3,7 фунт-сила-фут)	**Loctite® 243™**
Винт для удаления воздуха, крышка водяного насоса	M6	10 Нм (7,4 фунт-сила-фут)	-
Болт, кольцо обгонной муфты	M6 - 10.9	15 Нм (11,1 фунт-сила-фут)	**Loctite® 243™**
Гайка, головка цилиндра	M6	9 Нм (6,6 фунт-сила-фут)	-
Заглушка, вакуумное соединение	M6	5 Нм (3,7 фунт-сила-фут)	**Loctite® 243™**
Остальные винты двигателя	M6	10 Нм (7,4 фунт-сила-фут)	-
Винт, опора подшипника распредвала	M6 - 10.9	10 Нм (7,4 фунт-сила-фут)	-
Винт, кожух сцепления	M6	10 Нм (7,4 фунт-сила-фут)	-
Винт, нажимная пружина сцепления	M6	12 Нм (8,9 фунт-сила-фут)	-
Винт, соединение для охлаждающей жидкости на головке цилиндра	M6	10 Нм (7,4 фунт-сила-фут)	-
Винт, кожух двигателя	M6x60	10 Нм (7,4 фунт-сила-фут)	-
Винт, кожух двигателя	M6x80	10 Нм (7,4 фунт-сила-фут)	-
Винт, кожух двигателя	M6x90	10 Нм (7,4 фунт-сила-фут)	-
Винт, держатель обгонной муфты	M6	10 Нм (7,4 фунт-сила-фут)	**Loctite® 243™**
Винт, фиксирующий рычаг	M6	10 Нм (7,4 фунт-сила-фут)	**Loctite® 243™**
Винт, крышка масляного насоса	M6	10 Нм (7,4 фунт-сила-фут)	**Loctite® 243™**
Винт установочный, барабан механизма переключения	M6	10 Нм (7,4 фунт-сила-фут)	**Loctite® 243™**
Винт, рычаг переключения передач	M6	18 Нм (13,3 фунт-сила-фут)	**Loctite® 243™**
Винт, стартер	M6	10 Нм (7,4 фунт-сила-фут)	-
Винт, статор	M6	10 Нм (7,4 фунт-сила-фут)	**Loctite® 243™**

Винт, крышка клапана	M6	10 Нм (7,4 фунт-сила-фут)	-
Винт, крышка водяного насоса	M6	10 Нм (7,4 фунт-сила-фут)	-
Винт, крыльчатка водяного насоса	M6	10 Нм (7,4 фунт-сила-фут)	**Loctite® 243™**
Шпилька, вал цепи	M6	8 Нм (5,9 фунт-сила-фут)	-
Форсунка 100	M6x0.75	4 Нм (3 фунт-сила-фут)	**Loctite® 243™**
Заглушка, опора коленчатого вала	M8	15 Нм (11,1 фунт-сила-фут)	-
Винт, опора подшипника распредвала	M8 - 10.9	Шаг 1 10 Нм (7,4 фунт-сила-фут) Шаг 2 18 Нм (13,3 фунт-сила-фут)	
Винт, опора подшипника распредвала	M8 - 10.9	Шаг 1 8,5 Нм (6,27 фунт-сила-фут) Шаг 2 14,5 Нм (10,7 фунт-сила-фут)	Только при использовании насадки на шестигранный ключ (61229025000)
Винт, кожух двигателя	M8	18 Нм (13,3 фунт-сила-фут)	-
Винт, направляющая цепи клапанного механизма	M8	15 Нм (11,1 фунт-сила-фут)	**Loctite® 243™**
Шпилька, выпускной фланец	M8	10 Нм (7,4 фунт-сила-фут)	-
Винт, направляющая механизма натяжения цепи клапанного механизма	M8	15 Нм (11,1 фунт-сила-фут)	**Loctite® 243™**
Винт, опора двигателя	M10	45 Нм (33,2 фунт-сила-фут)	-
Датчик давления масла	M10x1	10 Нм (7,4 фунт-сила-фут)	-
Пробка, ось рычага толкателя	M10x1	15 Нм (11,1 фунт-сила-фут)	-
Пробка, система смазки сцепления	M10x1	10 Нм (7,4 фунт-сила-фут)	-
Резьбовая заглушка, блокиратор коробки передач	M10x1	12 Нм (8,9 фунт-сила-фут)	-

Винт, подшипник шатуна	M10x1	Шаг 1 25 Нм (18,4 фунт-сила-фут) Шаг 2 30 Нм (22,1 фунт-сила-фут) Шаг 3 90°	
Винт, устройство разгрузки натяжителя цепи клапанного механизма	M10x1	10 Нм (7,4 фунт-сила-фут)	-
Свеча зажигания	M10x1	11 Нм (8,1 фунт-сила-фут)	-
Датчик температуры охлаждающей жидкости	M11x1,5	Перекрёстная последовательность затяжки: Шаг 1 15 Нм (11,1 фунт-сила-фут) Шаг 2 30 Нм (22,1 фунт-сила-фут) Шаг 3 90° Шаг 4 90°	Резьба смазывается моторным маслом
Датчик температуры охлаждающей жидкости	M12x1,5	12 Нм (8,9 фунт-сила-фут)	-
Винт ротора	M12x1,5	115 Нм (84,8 фунт-сила-фут)	-
Свеча зажигания	M12x1,5	18 Нм (13,3 фунт-сила-фут)	-
Гайка ведущей звездочки	M20x1,5	100 Нм (73,8 фунт-сила-фут)	**Loctite® 243™**
Пробка отверстия слива масла	M20x1,5	20 Нм (14,8 фунт-сила-фут)	-
Гайка, внутренняя ступица сцепления	M22x1,5	130 Нм (95,9 фунт-сила-фут)	**Loctite® 243™**
Заглушка, натяжитель цепи клапанного механизма	M24x1,5	25 Нм (18,4 фунт-сила-фут)	-
Винт, крышка генератора	M24x1,5	8 Нм (5,9 фунт-сила-фут)	-
Гайка, ведущее зубчатое колесо	M33LHx1,5	130 Нм (95,9 фунт-сила-фут)	**Loctite® 243™**

23.3 Объемы рабочих жидкостей

23.3.1 Объем моторного масла

Моторное масло	3,50 л (3,7 кв.)	Окружающая температура: ≥ 0 °C (≥ 32 °F)	Моторное масло (SAE 10W/50) (☛ стр. 235)
		Окружающая температура: < 0 °C (< 32 °F)	Моторное масло (SAE 5W/40) (☛ стр. 236)

23.3.2 Объем охлаждающей жидкости

Охлаждающая жидкость	2,40 л (2,54 кв.)	Охлаждающая жидкость (☛ стр. 235)

23.3.3 Объем топлива

Резерв топлива, приблизительно	3.5 л (3.7 кв.)

Общий объем топливного бака, приблизительно	30 л (7,9 гал США)	Неэтилированный бензин (октановое число ROZ 95/RON 95/PON 91) (☛ стр. 237)

23.4 Шасси

Рама	Решетчатая рама, трубы из хромомолибденовой стали, с порошковым покрытием
Вилка	**Полуактивная подвеска WP Performance SystemsSemi-active**
Амортизатор	**Полуактивная подвеска WP Performance SystemsSemi-active**
Тормозная система	
Передний тормоз	200 мм (7,87 дюйма)
Задний тормоз	200 мм (7,87 дюйма)
Тормозная система	

Передний тормоз	Двухдисковый тормоз с радиально привинченным четырехпоршневым суппортом, плавающие тормозные диски
Задний тормоз	Однодисковый тормоз с двухпоршневым суппортом, плавающий тормозной диск
Тормозные диски — диаметр	
Передний	320 мм (12,6 дюйма)
Задний	267 мм (10,51 дюйма)
Тормозные диски — предел износа	
Передний	4 мм (0,16 дюйма)
Задний	4,5 мм (0,177 дюйма)
Давление в шинах, только с водителем/с пассажиром/при полной загрузке	
Передняя: давление в холодных шинах	2,4 бар (35 фунт/кв. дюйм)
Задняя: давление в холодных шинах	2,9 бар (42 фунт/кв. дюйм)
Передаточное число вторичной передачи	17:42
Цепь	5/8x5/16” (525) с защитным уплотнением звеньев
Угол наклона рулевой колонки	64°
Колесная база	1,560±15 мм (61,42±0,59 дюйма)
Высота по седлу, без нагрузки	860/875 мм (860/875 дюйма)
Клиренс, без нагрузки	220 мм (8,66 дюйма)
Вес без топлива, прибл.	229 кг (505 фунтов)
Максимально допустимая нагрузка на переднюю ось	175 кг (386 фунтов)
Максимально допустимая нагрузка на заднюю ось	285 кг (628 фунтов)
Максимально допустимая общая загрузка	460 кг (1,014 фунта)

23.5 Электрооборудование

Аккумулятор	YTZ14S	Напряжение: 12 В Номинальная емкость: 11.2 Ач Необслуживаемый
Предохранитель	58011109110	10 A
Предохранитель	58011109115	15 A
Предохранитель	58011109125	25 A
Предохранитель	58011109130	30 A
Ближний свет	H11/Разъем PGJ19-2	12 В 55 Вт
Дальний свет	H11/Разъем PGJ19-2	12 В 55 Вт
Габаритный свет	Светодиод	
Поворотная фара	Светодиод	
Подсветка щитка приборов и индикаторы	Светодиод	
Сигнал поворота (Super Adventure EU/FR/AU/JP)	Светодиод	
Сигнал поворота (Super Adventure CN)	RY10W/Разъем BAU15s	12 В 10 Вт
Задний фонарь	Светодиод	
Стоп-сигнал	Светодиод	
Лампа подсветки номерного знака	Светодиод	

23.6 Шины

Передние шины	Задние шины
120/70 ZR 19M/C60WTL Continental ContiTrailATTACK 2 K	**170/60 ZR 17 M/C72W TL** Continental ContiTrailATTACK 2 K
Дополнительную информацию можно получить в разделе «Техническое обслуживание» по адресу: http://www.ktm.com	

23.7 Вилка

Номер вилки		14.18.10.26
Вилка		**Полуактивная подвеска WP Performance SystemsSemi-active**
Длина пружины с прокладкой (прокладками) для предварительного поджатия		440 мм (17,32 дюйма)
Жесткость пружины		
Средняя (стандартная)		12 Н/мм (69 фунт/дюйм)
Длина вилки		885 мм (34,84 дюйма)
Объем масла в левом пере вилки	680 мл (22,99 ж. унц.)	Масло для вилок (SAE 4) (48601166S1) (☛ стр. 236)
Объем масла в правом пере вилки	430 мл (14,54 ж. унц.)	Масло для вилок (SAE 4) (48601166S1) (☛ стр. 236)

23.8 Амортизатор

Номер амортизатора	01.18.10.26
Номер амортизатора	**Полуактивная подвеска WP Performance SystemsSemi-active**
Жесткость пружины	
Средняя (стандартная)	160 Н/мм (914 фунт/дюйм)
Длина пружины	200 мм (7,87 дюйма)

Статическая просадка	25 мм (0,98 дюйма)

23.9 Моменты затяжки крепежных элементов шасси

Гайка, выключатель подогрева пассажирского седла	PG21	2 Нм (1,5 фунт-сила-фут)	-
Гайка, датчик давления в шине	**ISO 10V2**	12 Нм (8,9 фунт-сила-фут)	**Loctite® 2701™**
Винт неподвижной ручки руля (грипсы)	EJOT Spiralform® M4x6-K	2,7 Нм (1,99 фунт-сила-фут)	-
Винт, комбинированный переключатель, левый	M4	2 Нм (1,5 фунт-сила-фут)	-
Винт, концевой выключатель боковой подножки	M4	2 Нм (1,5 фунт-сила-фут)	-
Остальные винты шасси	M5	5 Нм (3,7 фунт-сила-фут)	-
Винт, держатель тормозной магистрали на раме	M5	2 Нм (1,5 фунт-сила-фут)	-
Винт, держатель тормозной магистрали на маятнике	M5	5 Нм (3,7 фунт-сила-фут)	-
Винт, кабельный канал	M5	5 Нм (3,7 фунт-сила-фут)	-
Винт, направляющая кабеля, датчик числа оборотов колеса, задний	M5	3 Нм (2,2 фунт-сила-фут)	-
Винт, скользящий кожух цепи	M5	5 Нм (3,7 фунт-сила-фут)	-
Винт, комбинированный переключатель, правый	M5	3.5 Нм (2,58 фунт-сила-фут)	-
Винт, деталь крышки	M5	3.5 Нм (2,58 фунт-сила-фут)	-
Винт, крышка топливного бака	M5	3 Нм (2,2 фунт-сила-фут)	-
Винт, штырь педали заднего тормоза	M5	6 Нм (4,4 фунт-сила-фут)	**Loctite® 243™**
Винт, датчик уровня топлива	M5	3 Нм (2,2 фунт-сила-фут)	-
Винт, теплоизоляционный щиток главного глушителя	M5	4 Нм (3 фунт-сила-фут)	-
Винт, ветровое стекло	M5	3.5 Нм (2,58 фунт-сила-фут)	-
Ниппель спицы	M5	5 Нм (3,7 фунт-сила-фут)	-
Фитинг для заземления на раме	M6	6 Нм (4,4 фунт-сила-фут)	-

Гайка, крепление устройства ABS	M6	8 Нм (5,9 фунт-сила-фут)	-
Остальные гайки шасси	M6	10 Нм (7,4 фунт-сила-фут)	-
Остальные винты шасси	M6	10 Нм (7,4 фунт-сила-фут)	-
Винт, датчик ускорения	M6	6 Нм (4,4 фунт-сила-фут)	-
Винт, датчик угла наклона	M6	6 Нм (4,4 фунт-сила-фут)	**Loctite® 243™**
Винт, шаровой шарнир штока толкателя на цилиндре педального тормоза	M6	10 Нм (7,4 фунт-сила-фут)	**Loctite® 243™**
Винт, клемма аккумуляторной батареи	M6	4.5 Нм (3,32 фунт-сила-фут)	-
Винт, держатель тормозной магистрали на нижнем тройном хомуте	M6	10 Нм (7,4 фунт-сила-фут)	-
Винт, кабельный канал	M6	5 Нм (3,7 фунт-сила-фут)	-
Винт, направляющая цепи	M6	5 Нм (3,7 фунт-сила-фут)	-
Винт, сцепление в сборе	M6	5 Нм (3,7 фунт-сила-фут)	-
Винт, кронштейн охладителя	M6	7 Нм (5,2 фунт-сила-фут)	-
Винт, деталь крышки	M6	6 Нм (4,4 фунт-сила-фут)	-
Винт, ограждение двигателя	M6	10 Нм (7,4 фунт-сила-фут)	-
Винт, хомут выхлопной трубы	M6	8 Нм (5,9 фунт-сила-фут)	-
Винт, цилиндр заднего тормоза	M6	10 Нм (7,4 фунт-сила-фут)	**Loctite® 243™**
Винт, передний тормозной диск	M6	14 Нм (10,3 фунт-сила-фут)	**Loctite® 243™**
Винт, топливный насос	M6	6 Нм (4,4 фунт-сила-фут)	-
Винт, топливный бак	M6	10 Нм (7,4 фунт-сила-фут)	-
Винт, топливный кран	M6	6 Нм (4,4 фунт-сила-фут)	-
Винт, нижняя задняя часть	M6	6 Нм (4,4 фунт-сила-фут)	-
Винт, магнитный держатель боковой подножки	M6	6 Нм (4,4 фунт-сила-фут)	**Loctite® 243™**
Винт, задний тормозной диск	M6	14 Нм (10,3 фунт-сила-фут)	**Loctite® 243™**

Винт, удерживающая скоба, датчик угла наклона	M6	6 Нм (4,4 фунт-сила-фут)	**Loctite® 243™**
Винт, регулятор напряжения	M6	6 Нм (4,4 фунт-сила-фут)	-
Винт, датчик числа оборотов колеса, передний	M6	10 Нм (7,4 фунт-сила-фут)	-
Винт, датчик числа оборотов колеса, задний	M6	10 Нм (7,4 фунт-сила-фут)	-
Остальные гайки шасси	M8	25 Нм (18,4 фунт-сила-фут)	-
Остальные винты шасси	M8	25 Нм (18,4 фунт-сила-фут)	-
Винт, нижний тройной хомут	M8	12 Нм (8,9 фунт-сила-фут)	-
Винт, рычаг ножного тормоза	M8	25 Нм (18,4 фунт-сила-фут)	**Loctite® 243™**
Винт, заглушка пера вилки	M8	15 Нм (11,1 фунт-сила-фут)	-
Винт, кронштейн подножки водителя	M8	25 Нм (18,4 фунт-сила-фут)	**Loctite® 243™**
Винт, зажим руля	M8	20 Нм (14,8 фунт-сила-фут)	-
Винт, замок зажигания (винт с защитой от несанкционированного доступа)	M8	25 Нм (18,4 фунт-сила-фут)	**Loctite® 243™**
Винт, кронштейн задней подножки	M8	25 Нм (18,4 фунт-сила-фут)	**Loctite® 243™**
Винт, рулевой демпфер	M8	25 Нм (18,4 фунт-сила-фут)	**Loctite® 243™**
Винт, хомут рулевого демпфера	M8	12 Нм (8,9 фунт-сила-фут)	-
Винт, крюк для кофра	M8	20 Нм (14,8 фунт-сила-фут)	**Loctite® 243™**
Винт, верхний тройной хомут	M8	20 Нм (14,8 фунт-сила-фут)	-
Винт крепления двигателя	M10	45 Нм (33,2 фунт-сила-фут)	-
Остальные гайки шасси	M10	45 Нм (33,2 фунт-сила-фут)	-
Остальные винты шасси	M10	45 Нм (33,2 фунт-сила-фут)	-
Винт, передний тормозной суппорт	M10	45 Нм (33,2 фунт-сила-фут)	**Loctite® 243™**
Винт, опора руля	M10	40 Нм (29,5 фунт-сила-фут)	**Loctite® 243™**
Винт, боковая подножка	M10	35 Нм (25,8 фунт-сила-фут)	**Loctite® 243™**
Винт, кронштейн боковой подножки	M10	45 Нм (33,2 фунт-сила-фут)	**Loctite® 243™**

Болт «банджо», тормозная магистраль	M10x1	25 Нм (18,4 фунт-сила-фут)	-
Кислородный датчик	M12x1,25	25 Нм (18,4 фунт-сила-фут)	-
Винт, нижний амортизатор	M14x1,5	80 Нм (59 фунт-сила-фут)	Смазать резьбу
Винт, верхний амортизатор	M14x1,5	80 Нм (59 фунт-сила-фут)	Смазать резьбу
Гайка, гнездо	M18x1	4 Нм (3 фунт-сила-фут)	-
Гайка, штифт маятника	M19x1,5	130 Нм (95,9 фунт-сила-фут)	Смазать резьбу
Винт, верх рулевой колонки	M22x1,5	50 Нм (36,9 фунт-сила-фут)	-
Гайка, ось заднего колеса	M25x1,5	90 Нм (66,4 фунт-сила-фут)	Смазать резьбу
Винт, ось переднего колеса	M25x1,5	45 Нм (33,2 фунт-сила-фут)	Смазать резьбу
Гайка, верх рулевой колонки	M28x1,0	Шаг 1 10 Нм (7,4 фунт-сила-фут) Шаг 2 (отпустить, против часовой стрелки) 60°	

Тормозная жидкость DOT 4/DOT 5.1

Стандарт/Класс

- DOT

Спецификация

- Использовать только тормозную жидкость, соответствующую указанному стандарту (см. спецификации на канистре) и обладающую соответствующими свойствами.

Рекомендуемый поставщик

Castrol

- **ТОРМОЗНАЯ ЖИДКОСТЬ RESPONSE SUPER DOT 4**

Motorex®

- **Тормозная жидкость DOT 5.1**

Охлаждающая жидкость

Спецификация

- Использовать только высококачественную охлаждающую жидкость с антикоррозионными присадками для алюминиевых двигателей (даже в странах с жарким климатом). Применение антифриза низкого качества может привести к возникновению коррозии и пенообразованию.

Концентрация

Морозостойкость: от -25 до -45 °C (от -13 до -49 °F)	антифриз с антикоррозионными присадками дистиллированная вода

Рекомендуемый поставщик

Motorex®

- **АНТИФРИЗ M3.0**

Моторное масло (SAE 10W/50)

Стандарт/Класс

- JASO T903 MA (☛ стр. 240)
- SAE (☛ стр. 240) (SAE 10W/50)

Спецификация

- Использовать только моторные масла, соответствующие указанным стандартам (см. спецификации на канистре) и обладающие соответствующими свойствами.

Полностью синтетическое моторное масло

Рекомендуемый поставщик

Motorex®

- **Power Synt 4T**

Моторное масло (SAE 5W/40)

Стандарт/Класс

- JASO T903 MA (☛ стр. 240)
- SAE (☛ стр. 240) (SAE 5W/40)

Спецификация

- Использовать только моторные масла, соответствующие указанным стандартам (см. спецификации на канистре) и обладающие соответствующими свойствами.

Синтетическое моторное масло

Рекомендуемый поставщик

Motorex®

- **Power Synt 4T**

Масло для вилок (SAE 4) (48601166S1)

Стандарт/Класс

- SAE (☛ стр. 240) (SAE 4)

Спецификация

- Использовать только моторные масла, соответствующие указанным стандартам (см. спецификации на канистре) и обладающие соответствующими свойствами.

Гидравлическая жидкость (15)

В соответствии с

- ISO VG (15)

Руководящие указания

- Использовать только гидравлическую жидкость, которая соответствует указанному стандарту (см. спецификации на канистре) и обладает соответствующими свойствами.

Рекомендуемый поставщик

Motorex®

- **Гидравлическая жидкость 75**

Неэтилированный бензин премиум-класса (октановое число ROZ 95/RON 95/PON 91)

Стандарт/Класс

- DIN EN 228 (ROZ 95/RON 95/PON 91)

Спецификация

- Использовать только высококачественный неэтилированный бензин, соответствующий или эквивалентный указанному качеству.
- Допускается использование бензина с содержанием этанола до 10% (топливо E10).

Примечание
Запрещается использование бензина, содержащего метанол (например, M15, M85, M100), либо бензина с концентрацией этанола более 10% (например, E15, E25, E85, E100).

Очиститель цепи

Рекомендуемый поставщик

Motorex®

- **Очиститель цепи**

Спрей для цепи (при эксплуатации по дорогам общего пользования)

Спецификация

Рекомендуемый поставщик

Motorex®

- **Chainlube Road**

Присадка для топлива

Рекомендуемый поставщик

Motorex®

- **Стабилизатор топлива**

Долговечная консистентная смазка

Рекомендуемый поставщик

Motorex®

- **Bike Grease 2000**

Средство для чистки мотоцикла

Рекомендуемый поставщик

Motorex®

- **Moto Clean**

Высокоглянцевая полироль для окрашенных поверхностей

Рекомендуемый поставщик

Motorex®

- **Moto Polish & Shine**

Консерванты для окрашенных поверхностей, металла и резины

Рекомендуемый поставщик

Motorex®

- **Moto Protect**

Специальное чистящее средство для глянцевых и матовых окрашенных поверхностей, металла и пластмасс

Рекомендуемый поставщик

Motorex®

- **Quick Cleaner**

Универсальная смазка-спрей

Рекомендуемый поставщик

Motorex®

- **Joker 440 Synthetic**

JASO T903 MA

Различные направления технических разработок потребовали новой спецификации для четырехтактных мотоциклов – стандарт JASO T903 MA. Раньше для четырехтактных мотоциклов использовались моторные масла, применяемые в автомобильной отрасли, поскольку отдельной спецификации для мотоциклов не существовало. Но если для автомобильных двигателей требуются длительные интервалы между техническим обслуживанием, то приоритетным направлением для двигателей мотоциклов является высокая эффективность при работе на высоких оборотах. В большинстве мотоциклов коробка передач и сцепление смазываются тем же маслом, что и двигатель. Стандарт JASO MA отвечает этим особым требованиям.

SAE

Классы вязкости по SAE были установлены Обществом инженеров автомобильной промышленности (США) и используются для классификации масел по их вязкости. Этот показатель описывает только одно свойство масла и ничего не говорит о его качестве.

27 УКАЗАТЕЛЬ СПЕЦИАЛЬНЫХ ТЕРМИНОВ

ABS	ABS	Система безопасности, предотвращающая блокировку колес при прямолинейном движении без влияния боковых сил.
ATIR	Automatic Turn Indicator Reset	Программная функция, обеспечивающая автоматическое выключение указателя поворота в зависимости от показаний счетчиков времени или пройденного расстояния.
DRL	Daytime Running Light	Несфокусированный свет, улучшающий видимость мотоцикла в дневное время, но в отличие от ближнего света, не освещающий поверхность дороги.
HHC	Hill Hold Control	Вспомогательная функция, предотвращающая скатывание мотоцикла при остановке на склоне.
MSR	Motor Slip Regulation	Дополнительная функция управления двигателем, которая предотвращает блокировку заднего колеса путем незначительного открытия дроссельной заслонки при чрезмерном эффекте торможения двигателем.
MSC	Motorcycle Stability Control	Дополнительная функция системы ABS, которая позволяет, в пределах существующих физических ограничений, предотвратить блокировку и проскальзывание колес во время торможения в наклоне.
MTC	Motorcycle Traction Control	Дополнительная функция управления двигателем, позволяющая снизить вращающий момент двигателя при пробуксовке заднего колеса.
TPMS	Tire Pressure Monitoring System	Система безопасности, которая контролирует давление в шинах с помощью установленных в них датчиков и сообщает полученные данные водителю.

28 ПЕРЕЧЕНЬ СОКРАЩЕНИЙ

Art. no.	Номер артикула
ca.	Приблизительно
cf.	Сравните
e.g.	Например
etc.	и т.д.
i.a.	среди прочего
no.	Номер
poss.	Возможно

29 ПЕРЕЧЕНЬ СИМВОЛОВ

29.1 Символы красного цвета

Символы красного цвета указывают на состояние ошибки, требующее немедленного вмешательства.

	Индикатор иммобилайзера загорается/мигает красным светом – Сообщение о состоянии или ошибке иммобилайзера/системы сигнализации.
	Предупреждающая индикаторная лампа давления масла светится красным – Давление масла слишком низкое.

29.2 Символы желтого цвета

Символы желтого цвета указывают на неисправность, требующую срочного вмешательства. Активные средства оказания помощи при вождении также обозначаются символами желтого цвета.

	Общий предупреждающий индикатор загорается желтым светом – Получено предупреждающее сообщение, касающееся безопасности работы. Сообщение также отображается на матричном дисплее.
	Индикатор двигателя загорается/мигает желтым светом – Устройство управления двигателем обнаружило неисправность.
	Предупреждающая индикаторная лампа антиблокировочной тормозной системы (ABS) светится/мигает желтым светом – ABS неактивна. Также лампа ABS загорается при ошибках, связанных с системой ABS.
	Индикатор антипробуксовочной системы загорается/мигает желтым светом - Антипробуксовочная система мотоцикла не включена или находится в стадии включения. Индикатор антипробуксовочной системы также загорается при обнаружении неполадки. Кроме того, индикатор антипробуксовочной системы мигает, если активирована система удержания на подъеме **HHC** (опциональная).
	Индикатор системы круиз-контроля загорается желтым светом – Функция круиз-контроля включена, но регулирование скорости не активировано.

29.3 Символы зеленого и синего цвета

Символы зеленого и синего цвета отображают определенную информацию.

	Индикаторная лампа дальнего света светится синим - Включен дальний свет.
	Индикатор указания левого поворота мигает зеленым светом синхронно с указателем поворота – Указатель левого поворота включен.
	Индикаторная лампа холостого хода светится зеленым – Коробка передач переключена в режим холостого хода.
	Индикатор указания правого поворота мигает зеленым светом синхронно с указателем поворота – Указатель правого поворота включен.
	Индикатор системы круиз-контроля загорается зеленым светом - Функция круиз-контроля включена и регулирование скорости активировано.

АЛФАВИТНЫЙ УКАЗАТЕЛЬ

WWW.KTM.COM

3213270en
01/2015

KTM Sportmotorcycle GmbH
5230 Mattighofen/Austria
http://www.ktm.com

KTM Group Partner

Photo: Mitterbauer/KTM