РУКОВОДСТВО ПОЛЬЗОВАТЕЛЯ 2014 г.

WWW.KTM.COM

1290 Super Duke R EU
1290 Super Duke R AUS
1290 Super Duke R FR

Артикул № 3213109en

KTM

УВАЖАЕМЫЙ ПОКУПАТЕЛЬ KTM!

Поздравляем с приобретением мотоцикла KTM! Вы стали владельцем современного спортивного мотоцикла, который доставит Вам массу удовольствия, если Вы будете надлежащим образом эксплуатировать и обслуживать его.

Желаем Вам насладиться ездой на этом мотоцикле.

Впишите ниже серийные номера своего транспортного средства.

Номер шасси ☛ (стр. 20)	Печать дилера
Номер двигателя ☛ (стр. 22)	
Номер ключа ☛ (стр. 21)	

В руководстве пользователя содержатся самые последние сведения для данной модели на момент выхода в печать. Однако небольшие расхождения, связанные с новшествами в конструкции, исключить полностью невозможно.

Все технические характеристики не являются обязательными. В частности, KTM Sportmotorcycle AG сохраняет за собой право без предварительного уведомления и без указания причин изменять или исключать технические характеристики, цены, цвета, формы, материалы, услуги, конструкции, оборудование и т. п., адаптировать их к местным условиям, а также без предварительного уведомления прекращать производство конкретной модели. KTM не принимает на себя никакой ответственности в отношении опций поставки, отклонений от иллюстраций и описаний, а также опечаток и иных ошибок. На изображенных моделях частично содержится специальное оборудование, не входящее в обычный объем поставки.

© 2013 KTM-Sportmotorcycle AG, Маттигхофен, Австрия. Все права защищены.
Воспроизведение, даже частичное, а также копирование любого рода разрешается только в случае наличия прямого письменного разрешения владельца авторских прав.

УВАЖАЕМЫЙ ПОКУПАТЕЛЬ KTM!

REG.NO. 12 100 6061

ISO 9001(12 100 6061)
В соответствии с международным стандартом управления качеством ISO 9001 в компании KTM внедрены процессы обеспечения качества, обеспечивающие максимально возможное качество изделий.
Выпущено: Немецкой службой технического контроля и надзора TUV

KTM-Sportmotorcycle AG
5230 Mattighofen, Австрия

СОДЕРЖАНИЕ

1 СРЕДСТВА НАГЛЯДНОГО ПРЕДСТАВЛЕНИЯ 7
1.1 Используемые символы 7
1.2 Используемое полиграфическое оформление 7

2 РЕКОМЕНДАЦИИ ПО БЕЗОПАСНОСТИ 8
2.1 Целевое назначение 8
2.2 Рекомендации по безопасности 8
2.3 Степени опасностей и условные обозначения 9
2.4 Предупреждение о несанкционированных действиях 9
2.5 Безопасная эксплуатация 10
2.6 Защитная одежда 11
2.7 Правила производства работ 11
2.8 Охрана окружающей среды 11
2.9 Руководство пользователя 12

3 ВАЖНАЯ ИНФОРМАЦИЯ 13
3.1 Гарантия 13
3.2 Рабочие и дополнительные вспомогательные материалы . . . 13
3.3 Запасные части, вспомогательные принадлежности 13
3.4 Обслуживание 13
3.5 Рисунки 14
3.6 Обслуживание покупателей 14

4 ВИД ТРАНСПОРТНОГО СРЕДСТВА 16
4.1 Вид транспортного средства, левая передняя сторона (пример) 16
4.2 Вид транспортного средства, правая задняя сторона (пример) 18

5 СЕРИЙНЫЕ НОМЕРА 20
5.1 Номер шасси 20
5.2 Ярлык с указанием типа 20
5.3 Номер ключа 21
5.4 Номер двигателя 22
5.5 Номер вилки 22
5.6 Номер детали амортизатора 23
5.7 Номер рулевого демпфера 23

6 ОРГАНЫ УПРАВЛЕНИЯ 24
6.1 Рычаг сцепления 24
6.2 Рычаг ручного тормоза 24
6.3 Ручка акселератора 25
6.4 Переключатель на левой рулевой рукоятке 25
6.4.1 Комбинированный переключатель 25
6.4.2 Переключатель осветительных приборов 26
6.4.3 Выключатель светового сигнала предупреждения об опасности 26
6.4.4 Переключатель меню 27
6.4.5 Переключатель указателей поворота 27
6.4.6 Кнопка звукового сигнала 28
6.5 Переключатель на правой рулевой рукоятке 28
6.5.1 Аварийный выключатель зажигания 28
6.5.2 Кнопка электростартера 29
6.6 Замок зажигания/рулевой колонки 29
6.7 Иммобилайзер 30
6.8 Открытие крышки заливной горловины 30
6.9 Закрытие крышки заливной горловины бака 32
6.10 Замок сиденья 33
6.11 Багажные петли 34
6.12 Набор инструментов 34
6.13 Седельный ремень для пассажира 35
6.14 Замок для шлема 35
6.15 Пассажирские подножки 36

6.16 Рычаг переключения передач 36
6.17 Педаль ножного тормоза 37
6.18 Боковая стойка 38

7. КОМБИНИРОВАННЫЙ ПРИБОР 39
7.1 Обзор 39
7.2 Включение и проверка 39
7.3 Матричный дисплей 40
7.4 Сегментный дисплей 40
7.5 Индикаторные лампы 41
7.6 Сообщения на матричном дисплее 42
7.7 Индикатор переключения передач 43
7.8 Сервисный дисплей 44
7.9 Меню матричного дисплея 44
7.9.1 "Избранное" 44
7.9.2 Меню "Trip 1" 45
7.9.3 Меню "Trip 2" 45
7.9.4 Меню «General Info” (Общая информация) 46
7.9.5 Меню “Set Favorites” (Задать «Избранное») 46
7.9.6 Меню “Settings” (Настройки) 47
7.9.7 Меню “Warning” (Предупреждение) 47
7.9.8 Меню “Heat Grip” (Подогрев ручек) (Опция) 48
7.9.9 Меню “MTC/ABS” 48
7.9.10 Меню “Drive Mod” (Режим вождения) 49
7.9.11 Общий вид меню 50
7.9.12 Меню “Language” (Язык) 51
7.9.13 Меню “Distance” (Пробег) 52
7.9.14 Меню “Temp” (Температура) 52
7.9.15 Меню «Pressure» (Давление) 53
7.9.16 Меню “Fuel Cons” (Расход топлива) 53
7.9.17 Меню “Clock/Date” (Время/Дата) 54
7.9.18 Меню “Shift Light” (Индикатор переключения передач) 54
7.9.19 Меню “Heat Grip” (Подогрев ручек) 55
7.9.20 Меню “DRL” 55

8. ЭРГОНОМИКА 56
8.1 Положение руля 56
8.2 Регулировка положения руля 🔧 56
8.3 Регулировка основного положения рычага сцепления 57
8.4 Регулировка исходного положения рычага ручного тормоза 58
8.5 Регулировка исходного положения педали ножного тормоза 🔧 58
8.6 Установка заглушки рычага ножного тормоза 59
8.7 Проверка основного положения рычага переключения передач 60
8.8 Регулировка основного положения рычага переключения передач 🔧 60
8.9 Установка рычага переключения передач 61

9 ПОДГОТОВКА К ЭКСПЛУАТАЦИИ 62
9.1 Рекомендации для первого использования 62
9.2 Приработка двигателя 63
9.3 Нагрузка на транспортное средство 64

10 ИНСТРУКЦИИ ПО ВОЖДЕНИЮ 66
10.1 Выполнение проверок и уход за транспортным средством при подготовке к эксплуатации 66
10.2 Пуск 67
10.3 Старт 68
10.4 Переключение передач, вождение 68
10.5 Использование тормозов 72

10.6 Остановка, парковка 74
10.7 Транспортировка 75
10.8 Заправка топливом 76

11 ГРАФИК ОБСЛУЖИВАНИЯ 78
11.1 Additional information. 78
11.2 Required work 78
11.3 Рекомендуемые работы. 80

12. НАСТРОЙКА ШАССИ 81
12.1 Вилка/амортизатор. 81
12.2 Регулировка демпфирования сжатия вилки. 81
12.3 Регулировка демпфирования отскока на вилке. 82
12.4 Демпфирование сжатия амортизатора. 83
12.5 Регулировка демпфирования сжатия низкой скорости амортизатора 84
12.6 Регулировка демпфирования сжатия высокой скорости амортизатора 85
12.7 Регулировка демпфирования отскока амортизатора 86
12.8 Регулировка преднатяга пружины амортизатора 🔧 86

13 ТЕХНИЧЕСКОЕ ОБСЛУЖИВАНИЕ ЭЛЕМЕНТОВ ШАССИ 89
13.1 Поднятие мотоцикла на подставке под заднее колесо 89
13.2 Снятие мотоцикла с подставки под заднее колесо 89
13.3 Поднятие мотоцикла на подставке под переднее колесо . . . 90
13.4 Снятие мотоцикла с подставки под переднее колесо 91
13.5 Снятие пассажирского сиденья 91
13.6 Установка пассажирского сиденья 92
13.7 Снятие седла водителя 92
13.8 Установка седла водителя 93
13.9 Установка замка шлема на мотоцикл 93
13.10 Демонтаж главного глушителя 🔧 94
13.11 Установка главного глушителя 🔧 96
13.12 Проверка цепи на наличие грязи 97
13.13 Очистка цепи. 97
13.14 Проверка натяжения цепи 99
13.15 Регулировка натяжения цепи 100
13.16 Проверка цепи, задней звездочки и звездочки двигателя . . 101
13.17 Проверка/корректировка уровня жидкости в контуре гидравлического сцепления 104

14 ТОРМОЗНАЯ СИСТЕМА 106
14.1 ABS/Антиблокировочная тормозная система 106
14.2 Проверка тормозных дисков 🔧 108
14.3 Проверка уровня тормозной жидкости в переднем тормозе 109
14.4 Добавление жидкости в передний тормоз 109
14.5 Проверка передних тормозных колодок 111
14.6 Проверка уровня жидкости в заднем тормозе 112
14.7 Добавление жидкости в задний тормоз 🔧 113
14.8 Проверка задних тормозных колодок 115

15 КОЛЕСА, ШИНЫ 116
15.1 Демонтаж переднего колеса 🔧 116
15.2 Установка переднего колеса 🔧 117
15.3 Демонтаж заднего колеса 🔧 120
15.4 Установка заднего колеса 🔧 121
15.5 Проверка состояния шин 123
15.6 Проверка давления в шинах 125

16 ЭЛЕКТРИЧЕСКАЯ СИСТЕМА 126
16.1 Дневные ходовые огни. 126

16.2 Демонтаж аккумуляторной батареи 🔧 126
16.3 Установка аккумуляторной батареи 🔧 128
16.4 Подзарядка аккумуляторной батареи 🔧 131
16.5 Замена главного плавкого предохранителя 135
16.6 Замена плавких предохранителей отдельных потребителей электроэнергии 138
16.7 Замена лампы передней фары 141
16.8 Проверка настройки передней фары 143
16.9 Регулировка диапазона передней фары 144
16.10 Активация/деактивация ключа зажигания 145

17 СИСТЕМА ОХЛАЖДЕНИЯ 150
17.1 Проверка уровня охлаждающей жидкости в компенсационном бачке 150
17.2 Корректировка уровня охлаждающей жидкости в компенсационном бачке.. 151

18 ОЧИСТКА, УХОД 153
18.1 "Режим движения" 153
18.2 Антипробуксовочная система мотоцикла (МТС) 153

19 ОБСЛУЖИВАНИЕ ДВИГАТЕЛЯ 155
19.1 Проверка уровня моторного масла 155
19.2 Замена моторного масла и фильтра, очистка масляных сеток 🔧 156
19.3 Долив моторного масла 160

20 ОЧИСТКА И УХОД 163
20.1 Очистка мотоцикла 163
20.2 Проверка и обслуживание для эксплуатации в зимний период 165

21 ХРАНЕНИЕ 167
21.1 Хранение 167
21.2 Подготовка к эксплуатации после хранения 168

22 ПОИСК И УСТРАНЕНИЕ НЕИСПРАВНОСТЕЙ 169

23 ТЕХНИЧЕСКИЕ ДАННЫЕ 171
23.1 Двигатель 171
23.2 Моменты затяжки крепежных элементов двигателя. 172
23.3 Емкость 176
23.3.1 Моторное масло 176
23.3.2 Охладитель 176
23.3.3 Топливный бак 176
23.4 Шасси 176
23.5 Электрическая система 178
23.6 Шины 178
23.7 Вилка 179
22.8 Амортизатор 179
23.9 Моменты затяжки крепежных элементов шасси 181

24 МАТЕРИАЛЫ 186

25 ВСПОМОГАТЕЛЬНЫЕ МАТЕРИАЛЫ 190

26 СТАНДАРТЫ 194

1 СРЕДСТВА НАГЛЯДНОГО ПРЕДСТАВЛЕНИЯ

1.1 Используемые символы

Ниже описывается значение специальных символов.

✔	Указывает на ожидаемую реакцию (например, для рабочей операции или функции).
✘	Указывает на нежелательную реакцию (например, для рабочей операции или функции).
🔧	Для всех работ, помеченных этим символом, требуются специальные знания и понимание технической сути. Ради собственной безопасности - эти работы должны выполняться только в авторизованной мастерской KTM! Там мотоцикл оптимально обслужат обученные специалисты с использованием необходимых специальных инструментов.
☛	Показывает ссылку на страницу (более подробная информация приведена на указанной странице).

1.2 Используемое полиграфическое оформление

Параметры полиграфического оформления, используемые в данном документе, поясняются ниже.

Имя собственное	Обозначает фирменное название.
Имя®	Обозначает защищенное название.
Товарный знак™	Обозначает товарный знак, зарегистрированной на внешнем рынке.

2 РЕКОМЕНДАЦИИ ПО БЕЗОПАСНОСТИ

2.1 Целевое назначение

Спортивные мотоциклы KTM предназначены и сконструированы в соответствии с обычными требованиями эксплуатации в обычных дорожных условиях, а также для участия на гоночных треках и не предназначены для эксплуатации в условиях бездорожья.

Информация
Для передвижения по дорогам общественного пользования разрешается использовать мотоцикл только гомологизированной версии.

2.2 Рекомендации по безопасности

Для безопасной эксплуатации данного транспортного средства необходимо соблюдать ряд инструкций по технике безопасности. Поэтому следует внимательно прочитать данное руководство. Инструкции по технике безопасности выделены в тексте и относятся к соответствующим параграфам.

Информация
У транспортного средства имеются различные информационные и предупреждающие наклейки в хорошо заметных местах. Запрещается удалять информационные/предупреждающие наклейки. Если они отсутствуют, вы или другие лица можете не осознавать опасности и получить травмы.

2.3 Степени опасностей и условные обозначения

Опасность
Обозначает опасность, которая, если не принять соответствующие меры, немедленно и неизбежно приведет к смерти или серьезной травме.

Предупреждение
Обозначает опасность, которая, если не принять соответствующие меры, может привести к смерти или серьезной травме.

Примечание
Обозначает опасность, которая, если не принять соответствующие меры, может привести к травмам легкой степени.

Примечание
Обозначает опасность, которая, если не принять соответствующие меры, приведет к существенному повреждению механизма и материалов.

Предупреждение
Обозначает опасность, которая, если не принять соответствующие меры, приведет к экологическому ущербу.

2.4 Предупреждение о несанкционированных действиях

Запрещается несанкционированное вмешательство в систему снижения уровня шума. Федеральный закон запрещает осуществлять или разрешать другим осуществление следующих действий:

1 Демонтаж или приведение в нерабочее состояние любыми лицами, за исключением указанных действий, проводимых в целях технического обслуживания, ремонта или замены любого устройства либо элемента конструкции, встроенного в новое транспортное средство для снижения шума, перед продажей или поставкой конечному покупателю или в процессе его эксплуатации.

2 Использование транспортного средства после демонтажа или приведения в нерабочее состояние любым лицом указанного устройства или элемента конструкции.

К несанкционированному вмешательству относятся действия, перечисленные ниже:

1 Снятие или прокол основного глушителя, перегородок, приемных труб глушителей или любых других компонентов, проводящих выхлопные газы.

2 Снятие или прокол любой детали впускной системы.

3 Отсутствие надлежащего технического обслуживания.

4 Замена любых движущихся частей транспортного средства или деталей системы выхлопа или впуска на детали, отличные от утвержденных к применению изготовителем..

2.5 Безопасная эксплуатация

Опасность

Опасность несчастного случая Опасность, возникающая из-за нарушения способности водителя правильно оценивать ситуацию.

– Запрещается эксплуатировать транспортное средство под влиянием алкоголя, наркотиков или некоторых лекарственных препаратов, а также лицам с нарушениями физического или психического здоровья.

Опасность

Опасность отравления Выхлопные газы ядовиты, и их вдыхание может привести к потере сознания и/или смерти.

– При работающем двигателе всегда следует проверять, имеется ли достаточная вентиляция, не запускать и не эксплуатировать двигатель в закрытом пространстве без наличия эффективной системы вытяжки отработавших газов.

Предупреждение

Опасность ожогов Некоторые компоненты транспортного средства очень сильно нагреваются во время работы.

– Запрещается касаться горячих компонентов, таких как выхлопная система, радиатор, двигатель, амортизатор и тормозная система. Дать этим компонентам остыть перед началом любых работ с ними.

Разрешается эксплуатировать транспортное средство только в случае, если оно находится в отличном техническом состоянии, использовать его по назначению, безопасным и безвредным для окружающей среды способом.
Для движения на транспортном средстве по общественным дорогам требуются соответствующие водительские права.
Неисправности, отрицательно сказывающиеся на безопасности, должны быть немедленно устранены в авторизованной мастерской KTM.
Соблюдать инструкции, приведенные на информационных и предупреждающих наклейках на транспортном средстве.

2.6 Защитная одежда

Предупреждение

Опасность травмы При отсутствии защитной одежды или ее плохом качестве существует повышенная угроза для безопасности.

– Надевать защитную одежду (шлем, ботинки, перчатки, брюки и куртку с защитными элементами) каждый раз, когда вы эксплуатируете транспортное средство. Всегда носить защитную одежду хорошего качества, отвечающую законодательным требованиям.

В интересах вашей собственной безопасности компания KTM рекомендует эксплуатировать транспортное средство только в защитной одежде.

2.7 Правила производства работ

Для выполнения определенных операций требуются специальные инструменты. Инструменты не входят в комплект поставки транспортного средства, но могут быть заказаны по номеру в скобках. Например: съемник для подшипников (15112017000).

Во время сборки не используемые повторно детали (например, самоконтрящиеся винты и гайки, уплотнения, уплотнительные и прокладочные кольца, штифты, стопорные шайбы) следует заменять новыми.

Если на резьбовых соединениях используются закрепители резьбы (например, **Loctite®**), необходимо следовать инструкциям производителя. После демонтажа детали, подлежащие повторному использованию, необходимо очистить и проверить на наличие повреждений и износа. Поврежденные или изношенные детали следует заменить. После ремонта или обслуживания транспортное средство необходимо проверить на пригодность к эксплуатации.

2.8 Охрана окружающей среды

Если вы будете эксплуатировать мотоцикл ответственно, вы можете предотвратить проблемы и конфликты. Чтобы защитить будущее мотоциклетного спорта, необходимо эксплуатировать мотоцикл законным образом, демонстрировать экологическую сознательность и уважать права других людей. При удалении в отходы использованного масла или других рабочих и вспомогательных жидкостей и использованных компонентов соблюдать законы и нормы соответствующей страны.

Поскольку на мотоциклы не распространяются директивы ЕС, регулирующие удаление в отходы использованных транспортных средств, не существует нормативных правил, относящихся к утилизации мотоцикла, срок службы которого подошел к концу. Ваш официальный дилер KTM может проконсультировать вас.

2.9 Руководство пользователя

Прежде чем предпринимать свою первую поездку, необходимо внимательно и полностью прочитать данное руководство пользователя. В нем содержатся полезные сведения и рекомендации, которые помогут в эксплуатации мотоцикла и обращении с ним. Только так вы узнаете, как идеально приспособить мотоцикл для собственных потребностей и защитить себя от травм. В руководстве пользователя также содержится важная информация по обслуживанию мотоцикла. Держать руководство пользователя в доступном месте, чтобы у вас была возможность обращаться к нему при необходимости.

Если вы хотите узнать больше о транспортном средстве или у вас есть вопросы по прочтенному вами руководству, следует обратиться к официальному дилеру компании KTM. Руководство пользователя – важный компонент мотоцикла, который в случае продажи транспортного средства необходимо передать новому владельцу.

3 ВАЖНАЯ ИНФОРМАЦИЯ

3.1 Гарантия

Работы, описанные в графике обслуживания, должны выполняться только в авторизованной мастерской KTM и должны быть подтверждены в гарантийном талоне обслуживания заказчика и на сайте **KTM dealer.net**; в противном случае гарантийные рекламации будут не действительны. Гарантийные рекламации в отношении повреждений, вызванных управлением транспортным средством и (или) внесением в него изменений, не рассматриваются.

Дополнительную информацию по гарантии или заверению и процедурам, относящимся к ним, можно найти в журнале эксплуатации.

3.2 Рабочие и дополнительные вспомогательные материалы

Предупреждение

Опасность для окружающей среды Неправильное обращение с топливом представляет опасность для окружающей среды.

– Не допускать попадания топлива в грунтовые воды, на землю или в систему канализации.

Использовать рабочие и вспомогательные материалы (такие как топливо и смазочные материалы) в соответствии с указаниями в руководстве пользователя.

3.3 Запасные части, вспомогательные принадлежности

Ради собственной безопасности следует использовать только запасные части и вспомогательные принадлежности, одобренные и (или) рекомендованные KTM, и устанавливать их в авторизованной мастерской KTM. KTM не принимает на себя никакой ответственности в отношении других изделий и возникающих в результате повреждений.

Некоторые запасные части и вспомогательные принадлежности в описаниях приведены в скобках. Дилер KTM проконсультирует по этому вопросу.

Текущая версия каталога запчастей **KTM PowerParts** для данного транспортного средства представлена на веб-сайте KTM. Международный сайт KTM http://www.ktm.com.

3.4 Обслуживание

Необходимым условием для обеспечения бесперебойного функционирования и предотвращения преждевременного износа является соблюдение инструкций по обслуживанию, уходу и регулировке двигателя и подвески, приведенных в руководстве пользователя. Неправильные настройка и регулировка двигателя и шасси могут привести к повреждению и выходу из строя компонентов.

Эксплуатация мотоцикла в экстремальных условиях, например, на очень грязных и мокрых дорогах, может стать причиной повышенного износа коробки передач и тормозов. В связи с этим может потребоваться обслуживание или замена изношенных деталей до наступления лимита, оговоренного в графике обслуживания.

Необходимо обязательно соблюдать указанные время обкатки двигателя и периодичность обслуживания. При точном их соблюдении можно намного продлить срок службы мотоцикла.

3.5 Рисунки

Рисунки, содержащиеся в данном руководстве, могут описывать специальное оборудование.

Для ясности некоторые компоненты могут быть показаны в разобранном виде или не показаны совсем. Не всегда нужно разбирать компонент, чтобы выполнить необходимую процедуру. Следует соблюдать инструкции, приведенные в тексте.

3.6 Обслуживание покупателей

Официальный дилер KTM готов ответить на любые вопросы, которые у вас могут появиться по поводу эксплуатации транспортного средства и компании KTM.

Перечень официальных дилеров KTM можно найти на веб-сайте компании.
Международный веб-сайт компании KTM: http://www.ktm.com.

4 ВИД ТРАНСПОРТНОГО СРЕДСТВА

4.1 Вид транспортного средства, левая передняя сторона (пример)

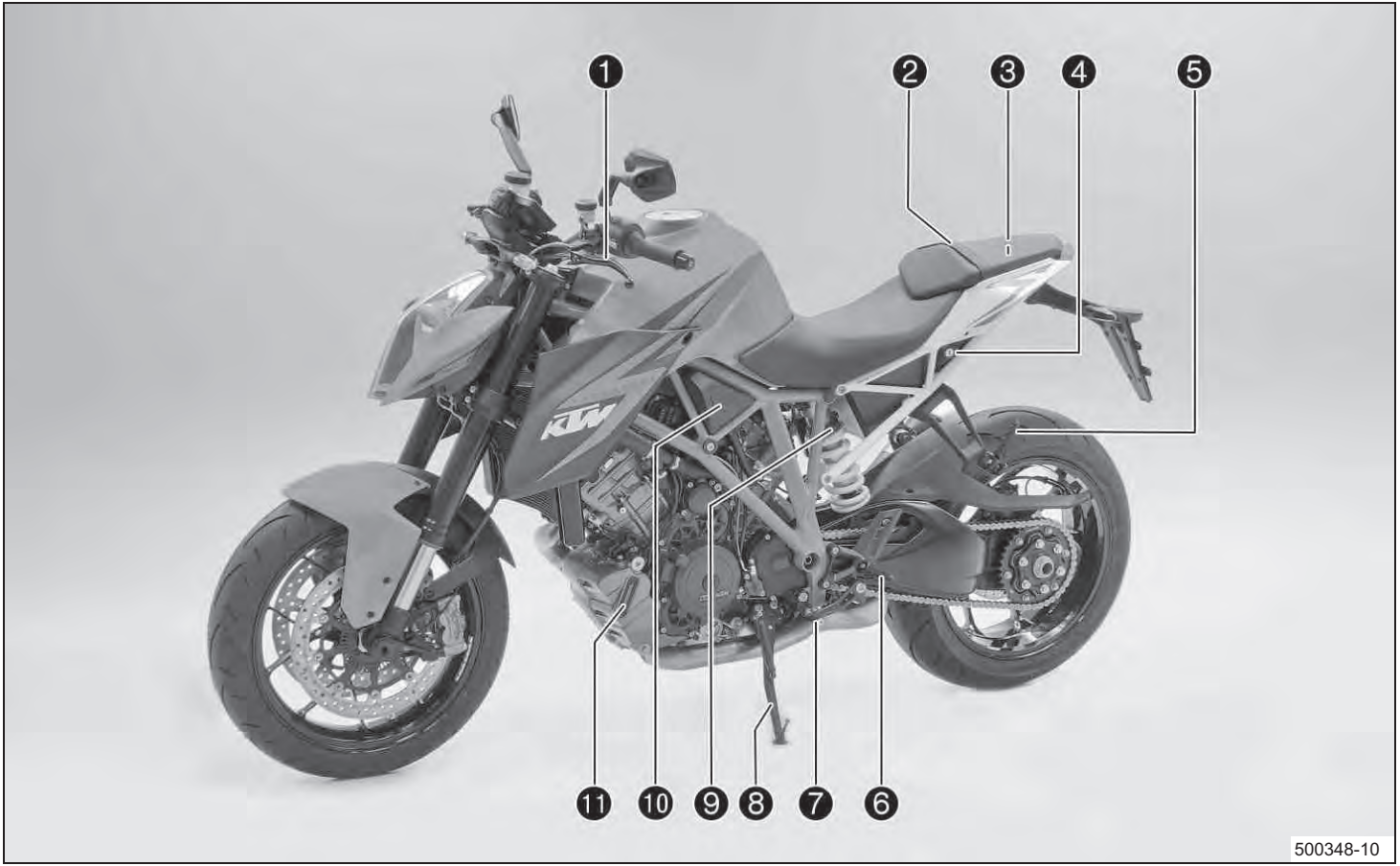

1	Рычаг сцепления (☛ стр. 24)
2	Седельный ремень для пассажира (☛ стр. 35)
3	Набор инструментов (☛ стр. 34)
4	Фиксатор высоты сиденья (☛ стр. 33)
5	Пассажирские подножки (☛ стр. 36)
6	Подножки водителя
7	Рычаг переключения передач (☛ стр. 36)
8	Боковая стойка (☛ стр. 38)
9	Амортизатор, настройка преднатяга пружины
10	Компенсаторный бачок охлаждающей системы
11	Индикатор уровня, моторное масло

4.2 Вид транспортного средства, правая задняя сторона (пример)

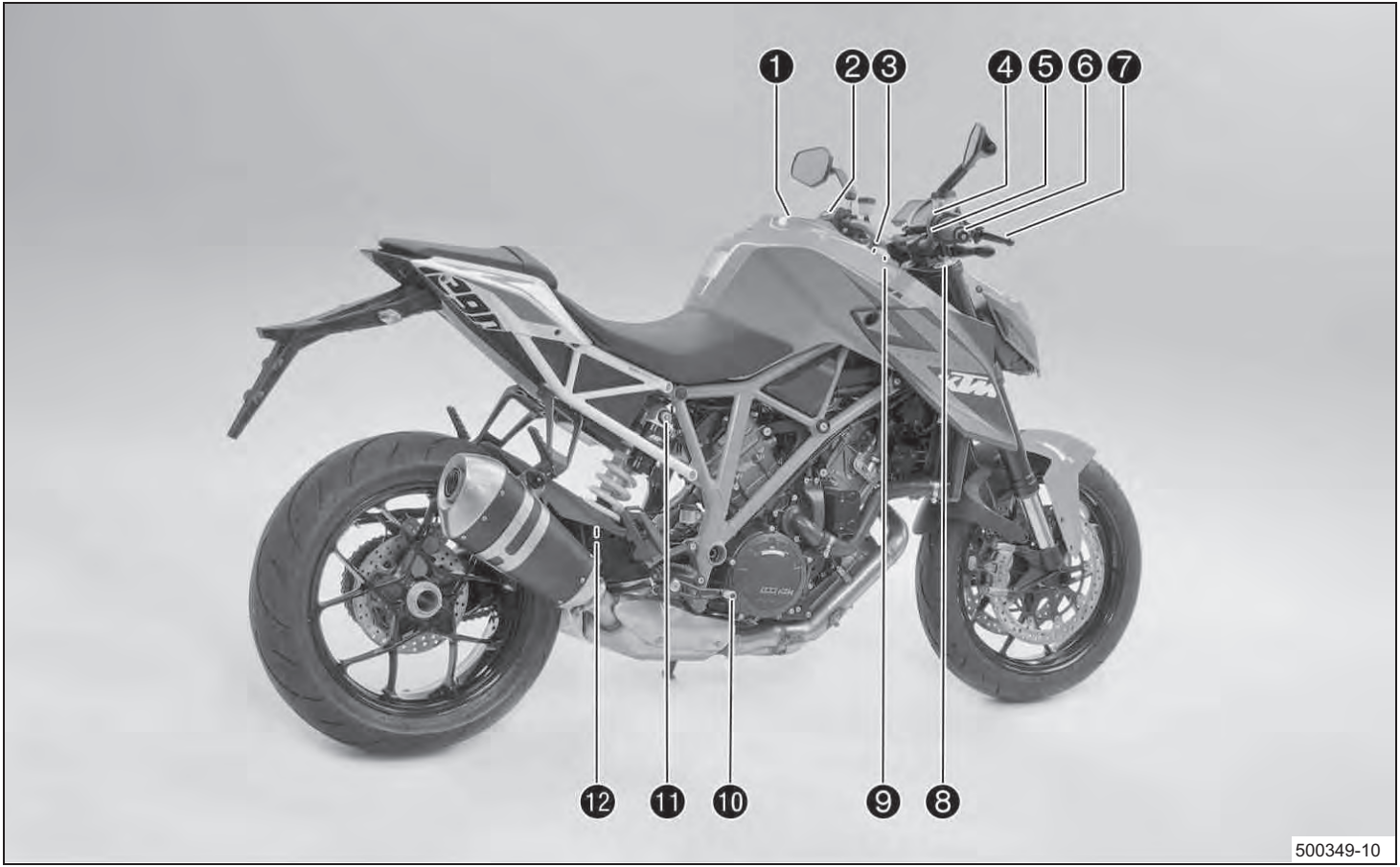

4 ВИД ТРАНСПОРТНОГО СРЕДСТВА

1	Крышка заливной горловины бака
2	Комбинированный переключатель (☛ стр. 25)
3	Замок зажигания/рулевой колонки (☛ стр. 29)
4	Аварийный выключатель (☛ стр. 28)
5	Кнопка электрического стартера (☛ стр. 29)
6	Ручка газа (☛ стр. 25)
7	Рычаг ручного тормоза (☛ стр. 24)
8	Демпфирование сжатия вилки
9	Демпфирование отбоя вилки
10	Педаль ножного тормоза (☛ стр. 37)
11	Демпфирование сжатия амортизатора (☛ стр. 83)
12	Демпфирование отбоя амортизатора

5 СЕРИЙНЫЕ НОМЕРА

5.1 Номер шасси

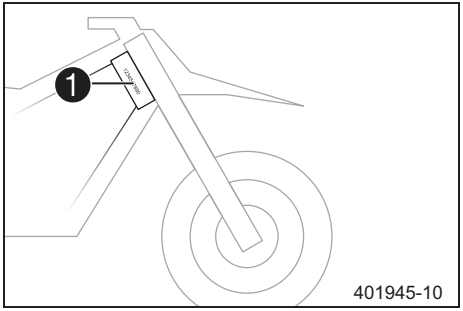

Номер шасси ❶ выбит справа от рулевой колонки.

Номер шасси также указан на ярлыке с указанием типа.

5.2 Ярлык с указанием типа

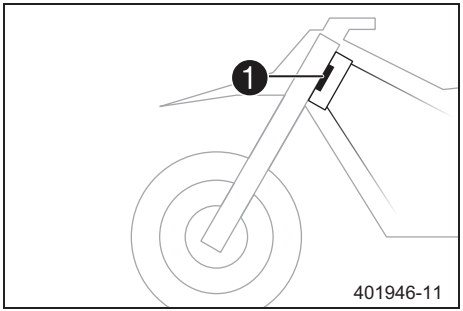

(1290 Super Duke R EU, 1290 Super Duke R FR)

Ярлык с указанием типа EC ❶ крепится на левой части рулевой колонки.

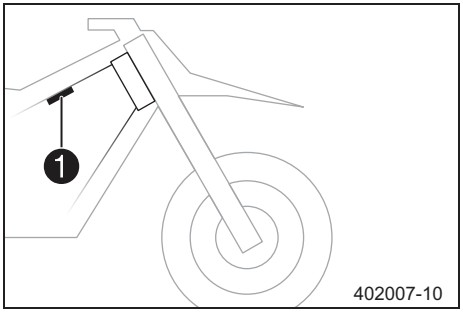

(1290 Super Duke R AUS)

Ярлык с указанием типа для Австралии ❶ расположен на правой стороне рамы.

5.3 Номер ключа

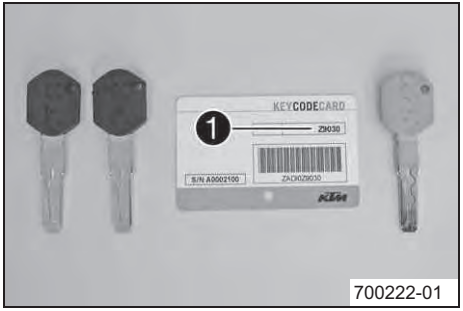

Номер ключа ❶ можно найти на **КАРТОЧКЕ КОДА КЛЮЧА**.

Информация

Вам нужен номер ключа, чтобы заказать запасной ключ. Следует хранить **КАРТОЧКУ КОДА КЛЮЧА** в безопасном месте.

С помощью ключа программирования оранжевого цвета можно активировать или деактивировать черный ключ зажигания. Следует хранить ключ программирования оранжевого цвета в безопасном месте; он может использоваться только для функций обучения и программирования.

5.4 Номер двигателя

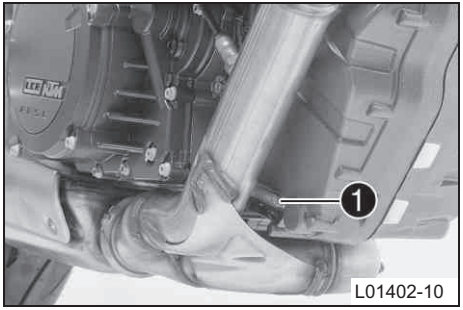

Номер двигателя ❶ выбит на правой стороне двигателя.

5.5 Номер вилки

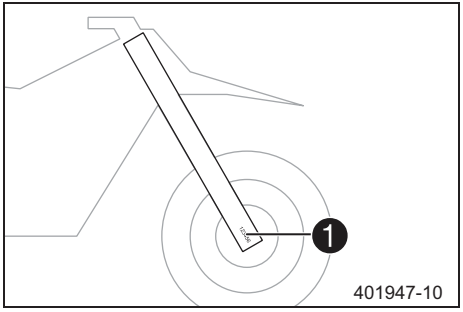

Номер вилки ❶ выбит на внутренней стороне хомута оси.

5.6 Номер детали амортизатора

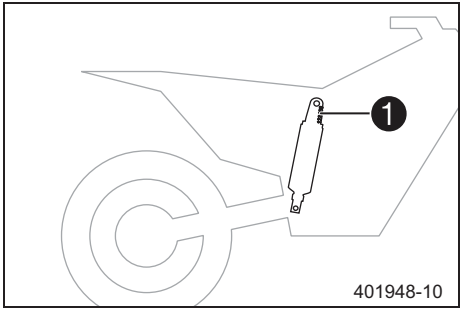

Номер амортизатора ❶ выбит на верхней его части над регулировочным кольцом со стороны двигателя.

5.7 Номер рулевого демпфера

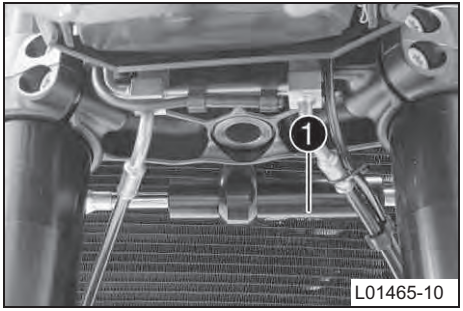

Номер рулевого демпфера ❶ выбит на нижней стороне рулевого демпфера.

6 ОРГАНЫ УПРАВЛЕНИЯ

6.1 Рычаг сцепления

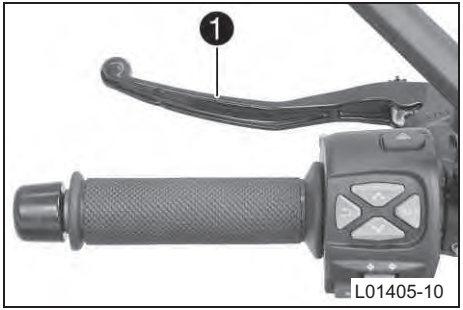

Рычаг сцепления ❶ расположен слева на рукоятке руля.

Сцепление является гидравлическим и саморегулирующимся.

6.2 Рычаг ручного тормоза

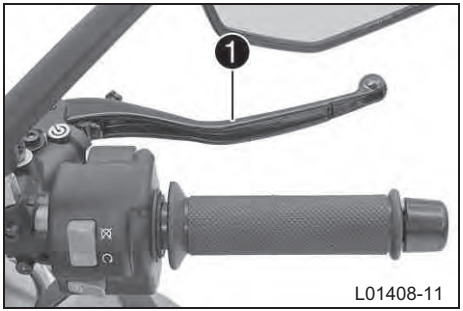

Рычаг переднего тормоза ❶ расположен справа на рукоятке руля.

Передний тормоз задействуется с помощью рукоятки переднего тормоза.

6.3 Ручка акселератора

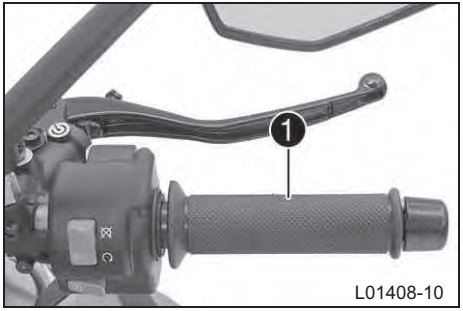

Ручка акселератора ❶ расположена справа на рукоятке руля.

6.4 Переключатель на левой рулевой рукоятке

6.4.1 Комбинированный переключатель

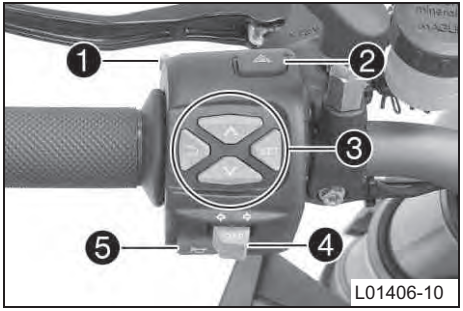

Комбинированный переключатель расположен на левой рулевой рукоятке.

Общий вид левого комбинированного переключателя

1	Выключатель освещения (☛ стр. 26)
2	Выключатель светового сигнала предупреждения об опасности (☛ стр. 26)
3	Переключатель меню (☛ стр. 27)
4	Переключатель указателей поворота (☛ стр. 27)
5	Кнопка звукового сигнала (☛ стр. 28)

6.4.2 Переключатель осветительных приборов

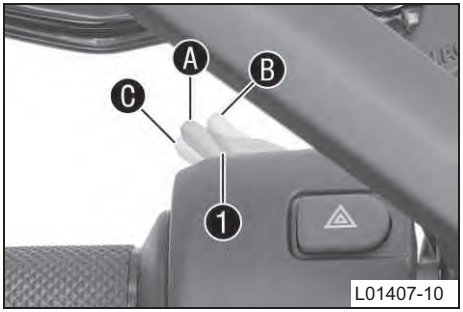

Переключатель осветительных приборов ❶ находится с левой стороны комбинированного переключателя.

Возможные состояния

	Включен ближний свет – переключатель осветительных приборов в положении ❹. В этом положении включены ближний свет и задний габаритный фонарь.
	Включен дальний свет – переключатель осветительных приборов в положении ❻. В этом положении включены дальний свет и задний габаритный фонарь.
	Переключатель мигания фары – Нажать на переключатель освещения в положение ❻.

6.4.3 Выключатель светового сигнала предупреждения об опасности

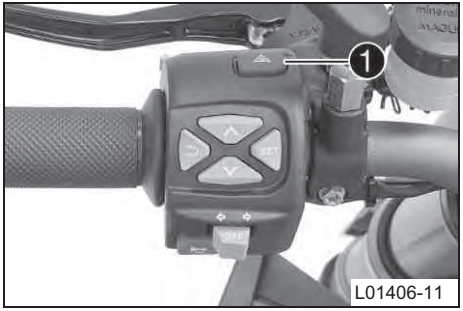

Выключатель светового сигнала предупреждения об опасности ❶ расположен слева на комбинированном переключателе.

Выключатель светового сигнала предупреждения об опасности используется для индикации аварийных ситуаций.

Информация

Выключатель светового сигнала предупреждения об опасности 1 можно активировать или деактивировать при включенном зажигании или в течение 60 секунд после выключения зажигания.

Включать световой сигнал предупреждения об опасности следует только по мере необходимости, чтобы не разрядить аккумулятор.

Возможные состояния

	Световой сигнал предупреждения об опасности включен – Мигают все четыре указателя поворота и зеленый индикатор указания поворота на щитке приборов.

6.4.4 Переключатель меню

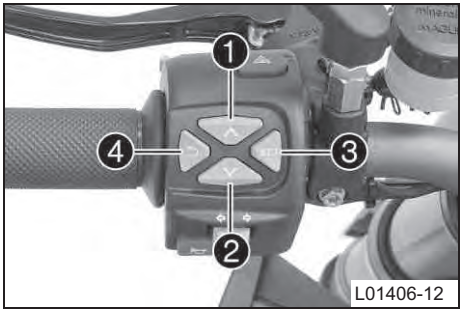

Переключатель меню находится в середине расположенного слева комбинированного переключателя.

Кнопки переключателя меню используются для управления матричным дисплеем на щитке приборов.

Кнопка ❶ - кнопка **ВВЕРХ**.

Кнопка ❷ - кнопка **ВНИЗ**.

Кнопка ❸ - кнопка **УСТАНОВКА**.

Кнопка ❹ - кнопка **НАЗАД**.

6.4.5 Переключатель указателей поворота

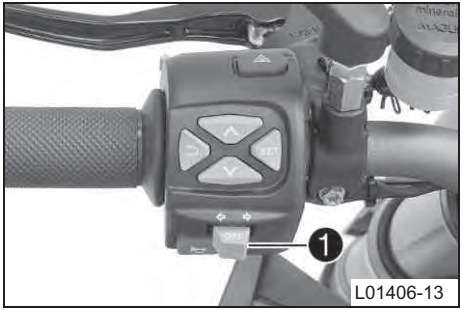

Переключатель указателей поворота ❶ расположен слева на комбинированном переключателе

Возможные состояния

OFF	Указатель поворота выключен - Нажать на переключатель указателей поворота.
⇦	Указатель левого поворота включен - переключатель указателей поворота в левом положении. После использования переключатель поворота автоматически возвращается в центральное положение.
⇨	Указатель правого поворота включен - переключатель указателей поворота в правом положении. После использования переключатель поворота автоматически возвращается в центральное положение.

Чтобы выключить указатель поворота, следует нажать на переключатель в направлении его корпуса.

6.4.6 Кнопка звукового сигнала

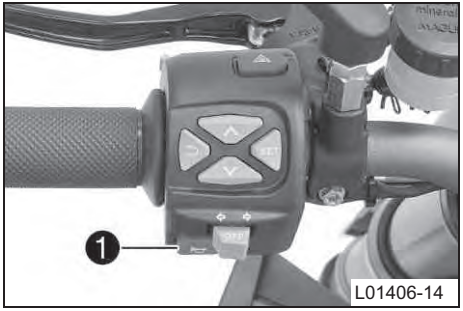

Кнопка звукового сигнала ❶ расположена слева на комбинированном переключателе.

Возможные состояния

- Кнопка звукового сигнала в основном положении.
- Кнопка звукового сигнала нажата – в этом положении включается звуковой сигнал.

6.5 Переключатель на правой рулевой рукоятке

6.5.1 Аварийный выключатель зажигания

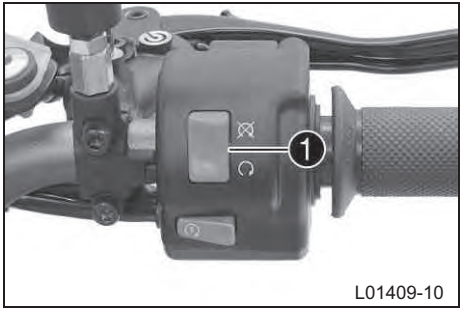

Аварийный выключатель зажигания ❶ расположен справа на рукоятке руля.

Возможные состояния

	Зажигание выключено - в данном положении цепь зажигания размыкается, работающий двигатель останавливается, а неработающий двигатель не может быть запущен. Появляется сообщение на матричном дисплее.
	Зажигание включено - такое положение требуется для работы; цепь зажигания замкнута.

6.5.2 Кнопка электростартера

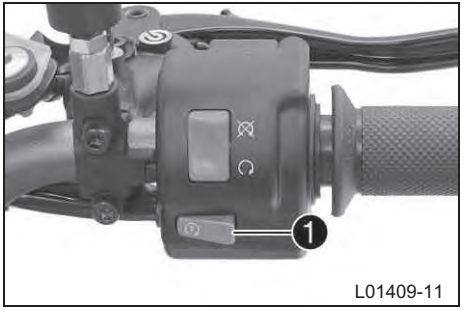

Кнопка электростартера ❶ расположена на правой рукоятке руля.

Возможные состояния

- Кнопка электростартера в исходном положении.
- Кнопка электростартера в нажатом состоянии – в этом положении запускается электростартер.

6.6 Замок зажигания/рулевой колонки

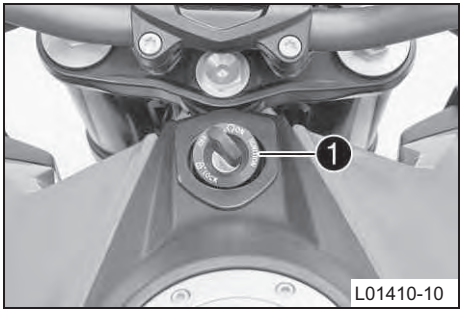

Замок зажигания/рулевой колонки ❶ расположен перед верхней траверсой.

Информация

Зажигание можно включить только с помощью черного ключа зажигания.

Активировать или деактивировать черный ключ зажигания можно с помощью ключа программирования оранжевого цвета.

Возможные состояния

	Зажигание выключено – в этом положении цепь зажигания прерывается, работающий двигатель останавливается, а неработающий двигатель не запускается. Черный ключ зажигания можно вынуть.
	Зажигание включено – в этом положении цепь зажигания замыкается, а двигатель может быть запущен.
	Рулевая колонка заблокирована – в этом положении цепь зажигания прерывается, а рулевая колонка блокируется. Черный ключ зажигания можно вынуть.

6.7 Иммобилайзер

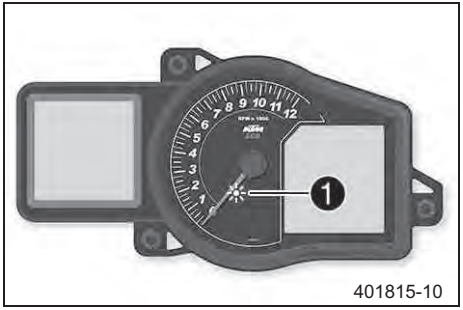

Электронный иммобилайзер защищает мотоцикл от несанкционированного использования.

Электронный иммобилайзер защищает мотоцикл от несанкционированного использования.

Иммобилайзер включается автоматически, электронные схемы управления двигателем блокируются при извлечении ключа зажигания.

Мигание индикатора иммобилайзера ❶ указывает на наличие ошибок.

Если на мотоцикле установлена опциональная система сигнализации, то индикатор иммобилайзера ❶ начинает мигать при ее включении.

Информация

В ключе зажигания имеются электронные компоненты, поэтому нельзя подвешивать к одному кольцу несколько ключей, так как это может вызвать взаимные помехи.

Потерянный черный ключ зажигания необходимо деактивировать, чтобы не допустить использования мотоцикла посторонними лицами.

Черные ключи зажигания активируется при поставке.

Два запасных ключа зажигания (номер ключа указан на карточке **KEYCODECARD**) можно заказать в авторизованном сервисном центре KTM; перед использованием их необходимо активировать.

6.8 Открытие крышки заливной горловины

Опасность

Опасность возгорания Топливо крайне огнеопасно.

– Запрещается заправка вблизи источников открытого пламени или во время курения; при заправке двигатель всегда должен быть заглушен. Нельзя допускать пролива топлива, особенно его попадания на горячие элементы мотоцикла. Необходимо немедленно вытереть пролившееся топливо.
– При нагревании топливо расширяется и при переполнении бака может вылиться из него. См. примечания и предупреждения, относящиеся к заправке топливом.

Предупреждение

Опасность отравления Топливо ядовито и опасно для здоровья.

– Избегайте попадания топлива на кожу, в глаза и на одежду. Не вдыхайте пары топлива. При попадании топлива в глаза их следует немедленно промыть водой и обратиться за медицинской помощью. Пораженные участки кожи следует немедленно вымыть проточной водой с мылом. При попадании топлива в желудочно-кишечный тракт следует немедленно обратиться за медицинской помощью. Одежду, на которую попало топливо, следует немедленно сменить. Храните топливо в подходящей таре в соответствии с действующими требованиями и в недоступном для детей месте.

Предупреждение

Опасность для окружающей среды Неправильное обращение с топливом представляет угрозу для окружающей среды.

– Не допускайте попадания топлива в грунтовые воды, на землю или в канализационную систему.

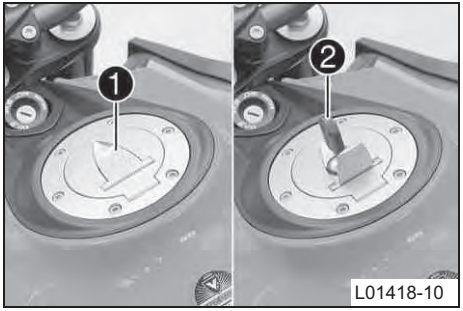

– Поднять заслонку ❶ крышки заливной горловины бака и вставить ключ ❷ зажигания в замок.

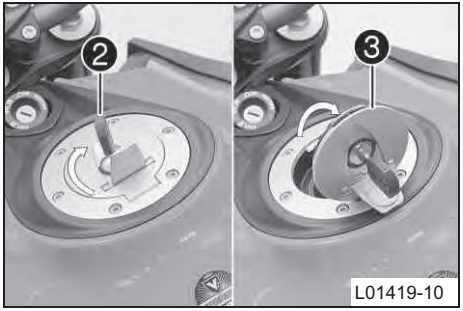

Примечание

Опасность повреждения Поломка ключа зажигания.

– Чтобы снять давление с ключа зажигания, необходимо крышку заливной горловины бака прижать вниз. Поврежденные ключи зажигания необходимо заменить.

– Повернуть ключ зажигания ❷ по часовой стрелке.

– Открыть крышку ❸ заливной горловины бака.

6.9 Закрытие крышки заливной горловины бака

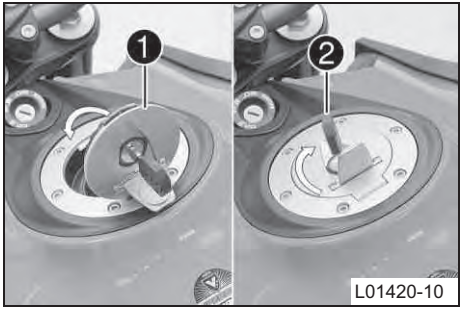

– Опустить крышку ❶ заливной горловины бака.

– Повернуть ключ зажигания ❷ по часовой стрелке.

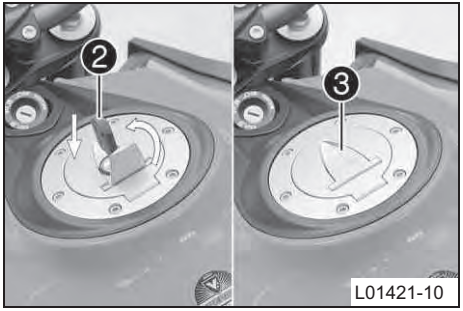

– Прижать крышку заливной горловины бака вниз и повернуть ключ зажигания ❷ обратно, пока не закроется замок.

Предупреждение

Опасность возгорания Топливо легко воспламеняется, ядовито и вредно для здоровья.

– Необходимо обеспечить надлежащее закрытие крышки заливной горловины. Одежду, на которую попало топливо, следует заменить. Кожу после контакта с топливом следует сразу же промыть водой с мылом.

– Вынуть ключ зажигания ❷ и закрыть заслонку ❸.

6.10 Замок сиденья

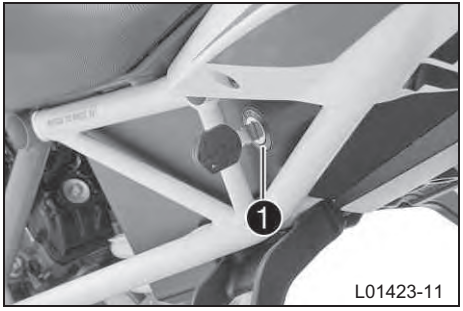

Замок сиденья ❶ расположен на левой стороне транспортного средства.

Его можно закрывать ключом зажигания.

6.11 Багажные петли

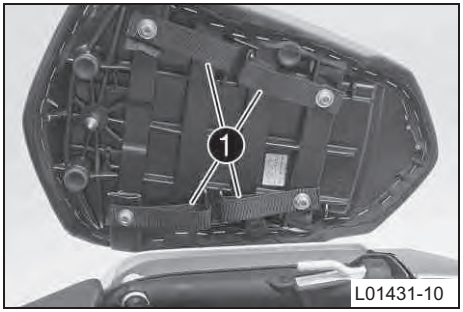

Багажные петли ❶ расположены на нижней стороне седла пассажира.

Информация

Чтобы воспользоваться багажными петлями, необходимо поднять седло вверх и повернуть петли наружу.

К багажным петлям можно прикрепить не более одной небольшой вещи допустимого веса.

Максимальный вес багажа	5 кг (11 фунтов).

6.12 Набор инструментов

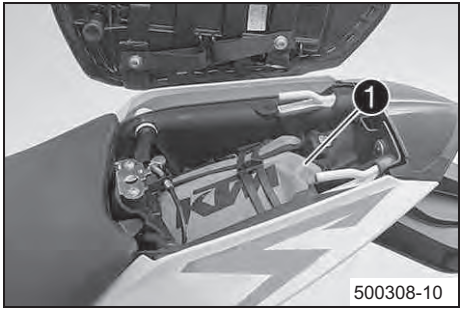

Набор инструментов ❶ расположен под пассажирским сиденьем.

6.13 Седельный ремень для пассажира

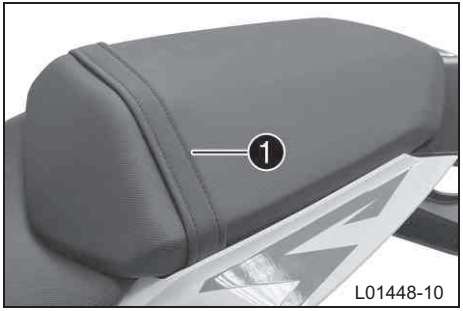

Ремень для пассажира ❶ крепится к пассажирскому седлу.

Пассажир должен держаться за ремень во время движения.

6.14 Замок для шлема

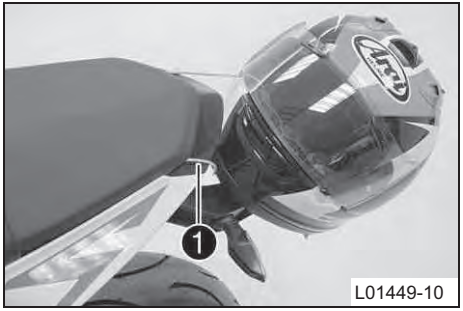

Предупреждение

Опасность попадания в аварию Если шлем или замок шлема прикреплены к мотоциклу, то управляемость мотоцикла ухудшается.

– Нельзя оставлять шлем или другие предметы, прикрепленными к мотоциклу с помощью замка шлема во время его движения. Всегда следует снимать замок с мотоцикла перед началом движения.

Чтобы предотвратить кражу шлема, можно прикрепить его к мотоциклу с помощью стального троса ❶, входящего в набор инструментов.

6.15 Пассажирские подножки

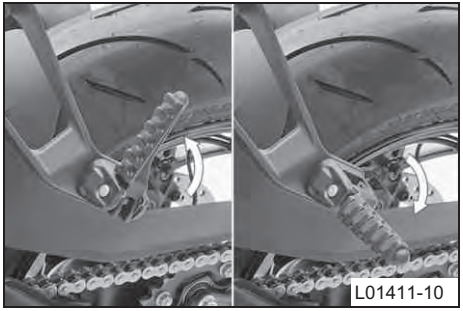

Пассажирские подножки могут складываться вверх и раскладываться вниз.

Возможные состояния

- Пассажирские подножки сложены вверх – для эксплуатации мотоцикла без пассажира.
- Пассажирские подножки разложены вниз – для эксплуатации мотоцикла с пассажиром.

6.16 Рычаг переключения передач

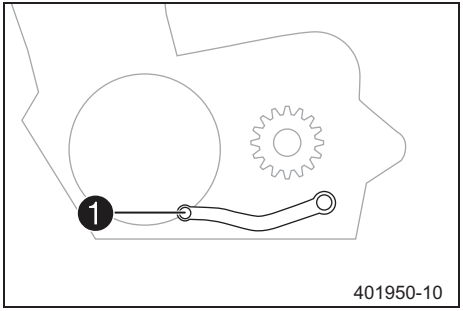

Рычаг переключения передач ❶ расположен слева от двигателя.

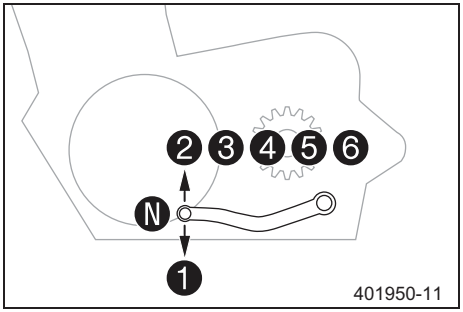

Положения передач показаны на фотографии.

Нейтральное положение или положение холостого хода находится между первой и второй передачами.

6.17 Педаль ножного тормоза

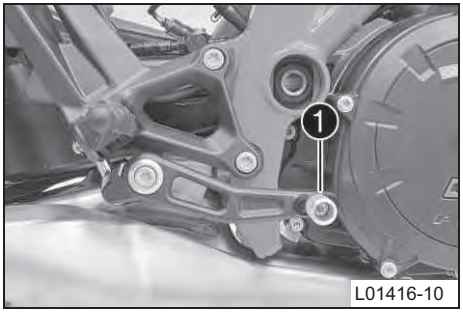

Педаль ножного тормоза ❶ находится перед правой подножкой.

С помощью педали ножного тормоза приводится в зацепление задний тормоз.

6.18 Боковая стойка

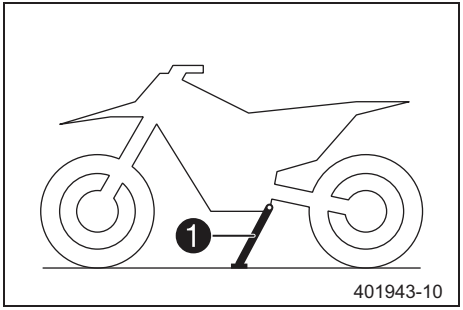

Боковая стойка ❶ расположена на левой стороне транспортного средства.

Боковая стойка используется для парковки мотоцикла.

Информация

Во время эксплуатации мотоцикла боковая стойка должна быть сложена вверх.

Боковая стойка сопряжена с системой безопасности электрического стартера – см. инструкции по вождению.

Возможные состояния

- Боковая стойка разложена – транспортное средство можно опереть на боковую стойку. Система безопасности электрического стартера активна.
- Боковая стойка сложена – это положение обязательно при передвижении на мотоцикле. Система безопасности электрического стартера не активна.

7 КОМБИНИРОВАННЫЙ ПРИБОР

7.1 Обзор

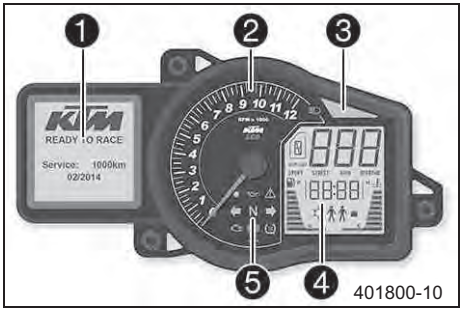

1	Матричный дисплей (☛ стр. 40)
2	Тахометр
3	Индикатор переключения передач (☛ стр. 43)
4	Сегментный дисплей
5	Индикаторные лампы (☛ стр. 41)

7.2 Включение и проверка

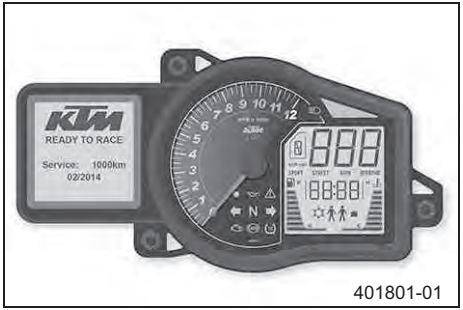

Включение

Щиток приборов включается при включении зажигания.

Информация

Яркость дисплеев регулируется датчиком яркости, расположенным в щитке приборов.

Проверка

Сегментный дисплей, индикаторы и тахометр кратковременно загораются для проверки работоспособности.

На матричном дисплее отображается текст приветствия и информация о следующем сервисном обслуживании (☛ с. 44).

Информация

Если аккумулятор был отсоединен, необходимо установить время и дату.

7.3 Матричный дисплей

401821-01

Управление матричным дисплеем осуществляется с помощью переключателя меню (☛ стр. 27).

После включения зажигания на дисплее появится информация о том, когда необходимо провести следующее сервисное обслуживание (☛ стр. 44). При включении общего предупреждающего индикатора ⚠ (☛ стр. 41) на матричном дисплее отображается соответствующее сообщение. Для подтверждения получения информации необходимо нажать кнопку **УСТАНОВКА (SET)** (Установка), после чего сообщение исчезнет с экрана.

Время появления сообщений	10 с

7.4 Сегментный дисплей

L01432-10

1	Уровень топлива
2	Время
3	Единица отсчета на спидометре
4	Индикатор текущей передачи
5	Скорость
6	**"Drive Mod" (Режим вождения)** (☛ стр. 153)
7	Температура охлаждающей жидкости
8	Предупреждение об обледенении

7.5 Индикаторные лампы

Возможные состояния

	Индикаторная лампа дальнего света светится синим – включен дальний свет.
	Индикатор иммобилайзера загорается/мигает красным светом – Сообщение о состоянии или ошибке иммобилайзера/системы сигнализации.
	Предупреждающая индикаторная лампа давления масла светится красным – давление масла слишком низкое.
	Общий предупреждающий индикатор загорается желтым светом – Получено предупреждающее сообщение, касающееся безопасности работы. Сообщение также отображается на матричном дисплее
	Индикатор указания левого поворота мигает зеленым светом синхронно с указателем поворота – Указатель левого поворота включен.
N	Индикаторная лампа холостого хода светится зеленым – коробка передач переключена в режим холостого хода.
	Индикатор указания правого поворота мигает зеленым светом синхронно с указателем поворота – Указатель правого поворота включен.
	Индикатор двигателя загорается/мигает желтым светом – Устройство управления двигателем обнаружило неисправность.
ABS	Предупреждающая индикаторная лампа антиблокировочной тормозной системы (ABS) светится/мигает желтым – ABS неактивна. Также лампа ABS загорается в связи с ошибкой , связанной с системой ABS.
TC	Индикатор антипробуксовочной системы загорается/мигает желтым светом – Антипробуксовочная система не включена или находится в стадии включения. Индикатор антипробуксовочной системы также загорается при обнаружении неполадки.

7.6 Сообщения на матричном дисплее

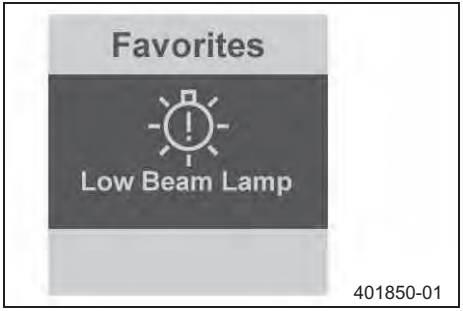

Возможные состояния

	Отказ двигателя – Устройство управления двигателем обнаружило неисправность. Следует посетить авторизованный сервисный центр KTM.
	Сообщение общего характера – Сообщение общего характера по безопасности эксплуатации мотоцикла. Следует посетить авторизованный сервисный центр KTM.
	Предупреждение системы ABS – Система ABS недоступна. Следует посетить авторизованный сервисный центр KTM.
	Антипробуксовочная система – Антипробуксовочная система недоступна. Следует посетить авторизованный сервисный центр KTM.
	Давление моторного масла – Чрезмерно низкое давление моторного масла. Немедленно заглушить двигатель. Обратиться в авторизованный сервисный центр KTM.
	Уровень моторного масла – Чрезмерно низкий уровень моторного масла. Проверить и откорректировать уровень моторного масла.
	Система освещения – Загорается в случае отказа элемента системы освещения. Заменить неисправную лампу или посетить авторизованный сервисный центр KTM.
	Температура охлаждающей воды – Чрезмерно высокая температура охлаждающей воды. Заглушить двигатель. Обратиться в авторизованный сервисный центр KTM.
	Резерв топлива – Запас горючего сокращается. При первой возможности заправиться топливом.

	Индикатор обледенения дороги – Указывает на вероятность обледенения дороги. Следует отрегулировать скорость мотоцикла применительно к дорожным условиям.
	Напряжение аккумулятора – Чрезмерно низкое напряжение аккумулятора. Зарядить аккумулятор с помощью соответствующего зарядного устройства.
	Сервисное обслуживание – Подошел срок сервисного обслуживания. Следует обратиться в авторизованный сервисный центр KTM.
	Аварийный выключатель зажигания – Аварийный выключатель зажигания выключен.

Эти сообщения отображаются в меню **«Предупреждения»**.

7.7 Индикатор переключения передач

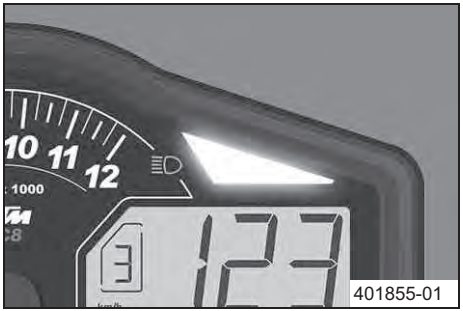

Индикатор переключения передач мигает или горит непрерывным светом, когда требуется переключить передачу.

В меню **"Shift Light"** (Индикатор переключения передач) можно задать установку числа оборотов двигателя для индикатора переключения передач. В режиме **"RMP1"** индикатор переключения передач мигает, в режиме **"RPM2"** горит непрерывно.

Температура моторного масла	> 35 °C (> 95 °F)
Индикатор переключения передач **"RPM1"**	Мигает
Индикатор переключения передач **"RPM2"**	Горит непрерывно

Температура моторного масла	≤ 35 °C (≤ 95 °F)
Индикатор переключения передач всегда загорается при частоте вращения двигателя	6,500 об/мин

7.8 Сервисный дисплей

После включения зажигания на короткое время появляется сервисный дисплей.

Интервалы обслуживания зависят от пройденной дистанции или времени наработки. Применимо первое появившееся событие.

Точные интервалы обслуживания можно найти в графике обслуживания.

7.9 Меню матричного дисплея

7.9.1 "Избранное"

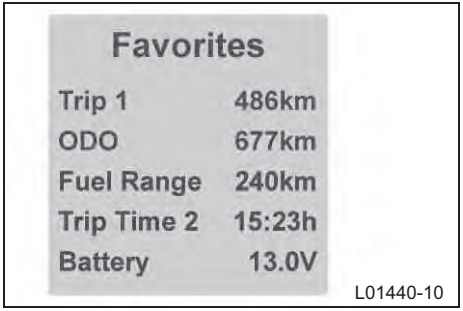

– Нажмите на кнопку **ВВЕРХ (UP)** или **ВНИЗ (DOWN)** при появлении меню **«Часто используемые кнопки» ("Favorites")** на матричном дисплее. При нажатии на кнопку УСТАНОВКА (SET) открывается меню.

– Нажмите на кнопку **ВВЕРХ (UP)** или **ВНИЗ (DOWN)** для выбора пункта меню и активировать его при помощи кнопки **УСТАНОВКА**.

– При нажатии на кнопку **ВНИЗ (DOWN)** дважды всегда открывается меню **«Избранное» ("Favorites")**.

Вы можете прямо открыть пять пунктов меню в меню **«Часто используемые кнопки» ("Favorites")**.

Меню **«Часто используемые кнопки» ("Favorites")** можно настраивать в меню **«Настройка Избранного» ("Set Favorites")**.

7.9.2 Меню "Trip 1"

– Нажать кнопку **ВВЕРХ (UP)** или **ВНИЗ (DOWN)**, чтобы вызвать на экран матричного дисплея меню **"Trip 1"**.

"Trip 1" Счетчик пробега можно использовать для измерения расстояния, пройденного во время поездки, или между двумя остановками для заправки.

Счетчик **"Trip 1"** ведет непрерывный отсчет расстояния и может достигать значения **9999**.

Счетчик **"Ø Speed 1"** показывает среднюю скорость на основе показаний счетчиков **"Trip 1"** и **"Trip Time 1"**.

Счетчик **"Ø Cons 1"** показывает средний расход топлива на основе показаний счетчиков **"Trip 1"** и **"Trip Time 1"**.

Счетчик **"Trip Time 1"** показывает продолжительность поездки на основе показания счетчика **"Trip 1"** и начинает работать, как только поступит сигнал скорости.

Счетчик **"Fuel Range"** показывает пробег, возможный с имеющимся резервом топлива.

Нажать и удерживать кнопку **УСТАНОВКА (SET)** в течение 3–5 секунд.	Значения всех счетчиков в меню **"Trip 1"** будут сброшены.

7.9.3 Меню "Trip 2"

– Нажать кнопку **ВВЕРХ (UP)** или **ВНИЗ (DOWN)**, чтобы вызвать на экран матричного дисплея меню **"Trip 2"**.

Счетчик пробега **"Trip 2"** можно использовать для измерения расстояния, пройденного во время поездки, или между двумя остановками для заправки.

Счетчик **"Trip 2"** ведет непрерывный отсчет расстояния и может достигать значения **9999**.

Счетчик **"Ø Speed 2"** показывает среднюю скорость на основе показаний счетчиков **"Trip 2"** и **"Trip Time 2"**.

Счетчик **"Ø Cons 2"** показывает средний расход топлива на основе показаний счетчиков **"Trip 2"** и **"Trip Time 2"**.

Счетчик **"Trip Time 2"** показывает продолжительность поездки на основе показания счетчика **"Trip 2"** и начинает работать, как только поступит сигнал скорости

Счетчик **"Fuel Range"** показывает пробег, возможный с имеющимся резервом топлива.

Нажать и удерживать кнопку **УСТАНОВКА (SET)** в течение 3–5 секунд.	Значения всех счетчиков в меню **"Trip 2"** будут сброшены.

7.9.4 Меню «General Info” (Общая информация)

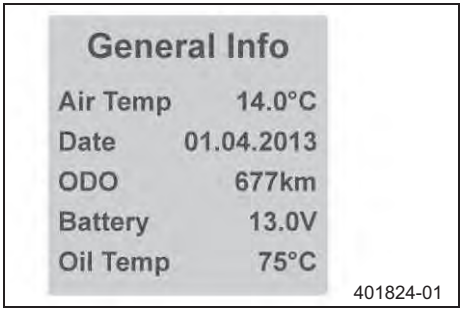

– Нажать и удерживать кнопку **ВВЕРХ (UP)** или **ВНИЗ (DOWN)**, пока на матричном дисплее не появится меню “**General Info**”.

Счетчик “**Air Temp**” показывает температуру окружающего воздуха.

Счетчик “**Date**” показывает дату.

Счетчик “**ODO**” показывает общий пробег мотоцикла.

Счетчик “**Battery**” показывает напряжение аккумулятора.

Счетчик “**Oil Temp**” показывает температуру моторного масла.

7.9.5 Меню “Set Favorites” (Задать «Избранное»)

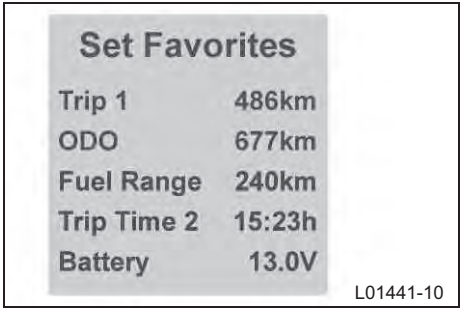

Состояние

- Мотоцикл находится в неподвижном состоянии.

– Нажать и удерживать кнопку **ВВЕРХ (UP)** или **ВНИЗ (DOWN)**, пока на матричном дисплее не появится меню **“Set Favorites”**. Чтобы открыть меню, нажать кнопку УСТАНОВКА (**SET**).

– Для выбора меню нажать и удерживать кнопку **ВВЕРХ (UP)** или **ВНИЗ (DOWN)**. Для настройки быстрого выбора меню нажать кнопку **УСТАНОВКА (SET)**.

Меню **“Favorites”** (Избранное) можно настроить в меню **“Set Favorites”**.

7.9.6 Меню “Settings” (Настройки)

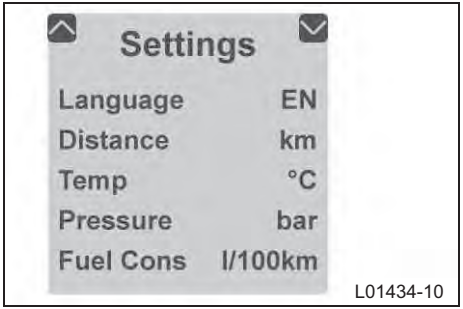

Состояние

- Мотоцикл находится в неподвижном состоянии.

– Нажать и удерживать кнопку **ВВЕРХ (UP)** или **ВНИЗ (DOWN)**, пока на матричном дисплее не появится меню Настройки (**“Settings”)**. Чтобы открыть меню, нажать кнопку УСТАНОВКА (**SET)**.

В меню Настройки (**“Settings”)** настраиваются единицы измерения и различные параметры, можно также активировать или деактивировать ряд функций.

7.9.7 Меню “Warning” (Предупреждение)

Состояние

- Сообщение или предупреждение

– Нажать и удерживать кнопку **ВВЕРХ (UP)** или **ВНИЗ (DOWN)**, пока на матричном дисплее не появится меню Предупреждение (**“ Warning”)**. Чтобы открыть меню, нажать кнопку УСТАНОВКА (SET).

– Для перемещения по пунктам меню использовать кнопку **ВВЕРХ (UP)** или **ВНИЗ (DOWN)**.

Предупреждения в меню Предупреждение (**“Warning”)** отображаются до тех пор, пока находятся в активном состоянии.

7.9.8 Меню “Heat Grip” (Подогрев ручек) (Опция)

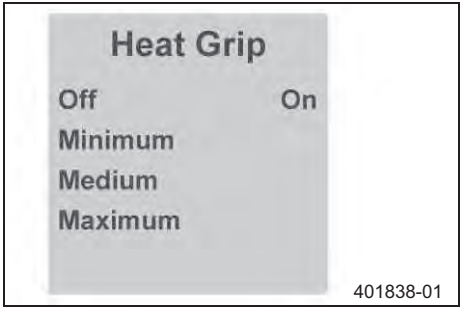

– Нажать и удерживать кнопку **ВВЕРХ (UP)** или **ВНИЗ (DOWN)**, пока на матричном дисплее не появится меню Подогрев ручек (**“Heat Grip”)**. Чтобы открыть меню, нажать кнопку УСТАНОВКА (SET)

– Для перемещения по пунктам меню использовать кнопку **ВВЕРХ (UP)** или **ВНИЗ (DOWN)**. С помощью кнопки УСТАНОВКА (**SET)** выбрать уровень подогрева или отключить подогрев ручек.

7.9.9 Меню “MTC/ABS”

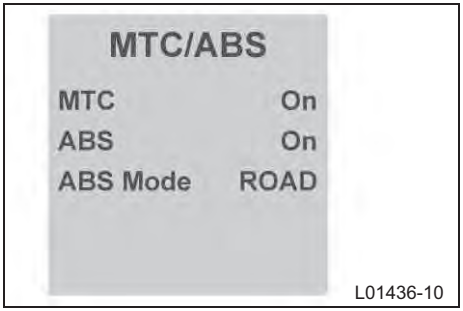

Состояние

- Мотоцикл находится в неподвижном состоянии.

– Нажать и удерживать кнопку **ВВЕРХ (UP)** или **ВНИЗ (DOWN)**, пока на матричном дисплее не появится меню **“MTC/ABS” (**Антипробуксовочная система/Антиблокировочная тормозная система)

В меню **“MTC/ABS”** можно выключить функции **“MTC**” и **“ABS”**.

В пункте **“ABS Mode**” (Режим ABS) можно выбрать один из двух режимов: **“Road”** или **“SUP MOT”**.

Информация

После включения зажигания системы MTC и ABS снова активируются. В режиме **“ROAD”** система ABS контролирует оба колеса.

В режиме **“SUP MOT”** система ABS контролирует только переднее колесо, функция контроля заднего колеса деактивирована. Индикатор ABS мигает с небольшой частотой для напоминания о том, что активирован режим ABS **“SUP MOT”**.

В режиме **“SUP MOT”** существует вероятность попадания в аварию из-за блокировки заднего колеса.

7.9.10 Меню “Drive Mod” (Режим вождения)

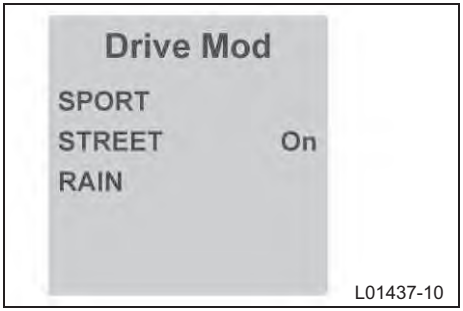

– Нажать и удерживать кнопку **ВВЕРХ (UP)** или **ВНИЗ (DOWN)**, пока на матричном дисплее не появится меню **“ Drive Mod “**. Чтобы открыть меню, нажать кнопку УСТАНОВКА (SET).

– Для перемещения по пунктам меню использовать кнопку **UP** или **DOWN**. С помощью кнопки **SET** можно выбрать согласующиеся друг с другом настройки двигателя и антипробуксовочной системы

✓ SPORT (СПОРТИВНЫЙ) –двигатель работает на максимуме возможностей с немедленным реагированием системы МТС; антипробуксовочная система допускает большую пробуксовку заднего колеса

✓ STREET (УЛИЧНЫЙ) –двигатель работает на максимуме возможностей с немедленным реагированием системы МТС; антипробуксовочная система допускает обычную пробуксовку заднего колеса

✓ RAIN (ДОЖДЕВОЙ) –максимальная мощность ограничена для обеспечения лучших ездовых качеств; антипробуксовочная система допускает обычную пробуксовку заднего колеса

7.9.11 Общий вид меню

KTM start screen
Кнопки меню
“Favorites”
“Trip 1”
“Trip 2”
“General Info”
“Set Favorites”
“Settings”
“Warning” (активна только при наличии сообщений)
“Heat Grip” (опция)
“MTC/ABS”
“Drive Mod”

7.9.12 Меню “Language” (Язык)

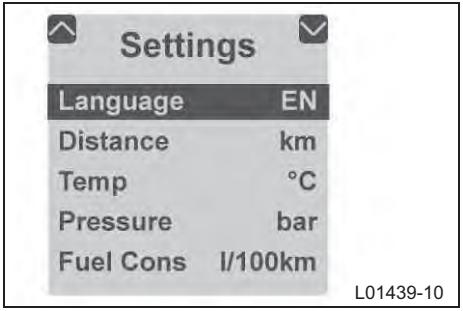

Состояние

- Мотоцикл находится в неподвижном состоянии.

– Нажать и удерживать кнопку **ВВЕРХ (UP)** или **ВНИЗ (DOWN)**, пока на матричном дисплее не появится меню Настройки (**“Settings”)**. Чтобы открыть меню, нажать кнопку УСТАНОВКА (SET).

– Еще раз нажать кнопку УСТАНОВКА (SET)**,** чтобы выбрать язык (английский, немецкий, итальянский, французский или испанский).

The menu languages are English, German, Italian, French, and Spanish.

7.9.13 Меню “Distance” (Пробег)

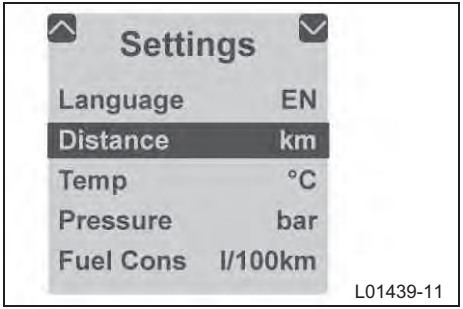

Состояние

- Мотоцикл находится в неподвижном состоянии.

– Нажать и удерживать кнопку **ВВЕРХ (UP)** или **ВНИЗ (DOWN)**, пока на матричном дисплее не появится меню Настройки (**“Settings”)**. Чтобы открыть меню, нажать кнопку УСТАНОВКА (SET).

– Нажать и удерживать кнопку **ВВЕРХ (UP)** или **ВНИЗ (DOWN)**, пока пункт Расстояние (**“Distance”)** не выделится черным цветом. Еще раз нажать кнопку УСТАНОВКА (SET) для настройки единиц измерения.

Выбрать **“km” (**километры) или **“mi”** (мили) для измерения пробега.

7.9.14 Меню “Temp” (Температура)

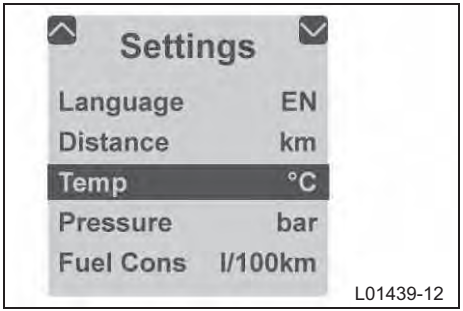

Состояние

- Мотоцикл находится в неподвижном состоянии.

– Нажать и удерживать кнопку **ВВЕРХ (UP)** или **ВНИЗ (DOWN)**, пока на матричном дисплее не появится меню Настройки (**“Settings”)**. Чтобы открыть меню, нажать кнопку УСТАНОВКА (SET).

– Нажать и удерживать кнопку **ВВЕРХ (UP)** или **ВНИЗ (DOWN)**, пока пункт **“Temp”** не выделится черным цветом. Еще раз нажать кнопку УСТАНОВКА (SET) для настройки единиц измерения.

Выбрать **“°C”** или **“°F”** для индикатора температуры.

7.9.15 Меню «Pressure» (Давление)

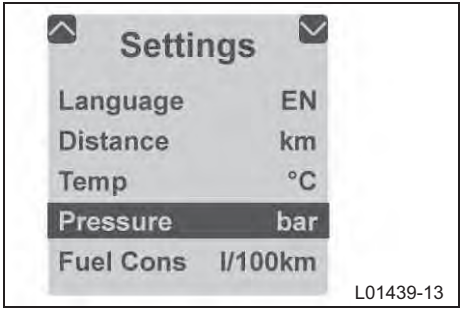

Состояние

- Мотоцикл находится в неподвижном состоянии.

– Нажать и удерживать кнопку **ВВЕРХ (UP)** или **ВНИЗ (DOWN)**, пока на матричном дисплее не появится меню Настройки (**“Settings”)**. Чтобы открыть меню, нажать кнопку УСТАНОВКА (SET).

– Нажать и удерживать кнопку **ВВЕРХ (UP)** или **ВНИЗ (DOWN)**, пока пункт Давление (**“Pressure”)** не выделится черным цветом. Еще раз нажать кнопку УСТАНОВКА (SET) для настройки единиц измерения.

Выбрать **“bar”** (бар) или **“psi”** (фунт/кв. дюйм) для измерения давления воздуха в шинах.

7.9.16 Меню “Fuel Cons” (Расход топлива)

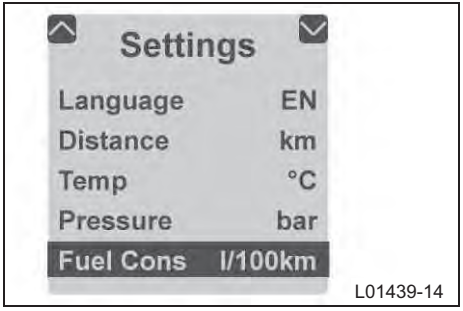

Состояние

- Мотоцикл находится в неподвижном состоянии.

– Нажать и удерживать кнопку **ВВЕРХ (UP)** или **ВНИЗ (DOWN)**, пока на матричном дисплее не появится меню Настройки (**“Settings”)**. Чтобы открыть меню, нажать кнопку УСТАНОВКА (SET).

– Нажать и удерживать кнопку **ВВЕРХ (UP)** или **ВНИЗ (DOWN)**, пока пункт Потребление топлива (**“Fuel Cons”)** не выделится черным цветом. Еще раз нажать кнопку УСТАНОВКА (SET) для настройки единиц измерения.

Выбрать одну из имеющихся единиц измерения.

7.9.17 Меню “Clock/Date” (Время/Дата)

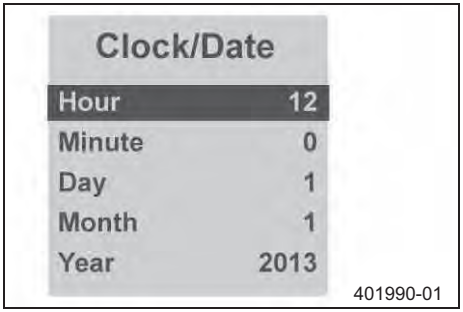

Состояние

- Мотоцикл находится в неподвижном состоянии.
- – Нажать и удерживать кнопку **ВВЕРХ (UP)** или **ВНИЗ (DOWN)**, пока на матричном дисплее не появится меню Настройки **“Settings”**. Чтобы открыть меню, нажать кнопку УСТАНОВКА (SET).
- – Нажать и удерживать кнопку **ВВЕРХ (UP)** или **ВНИЗ (DOWN)**, пока Часы/Дата (**«Clock/Date»)** не выделится черным цветом на матричном дисплее. Еще раз нажать кнопку УСТАНОВКА (SET) для открытия меню.
- – Для перемещения по пунктам меню использовать кнопку **ВВЕРХ (UP)** или **ВНИЗ (DOWN)**. С помощью кнопки УСТАНОВКА (**SET)** установить требуемые время и дату.

Если аккумулятор был отсоединен, время и дата должны быть установлены на матричном дисплее.

7.9.18 Меню “Shift Light” (Индикатор переключения передач)

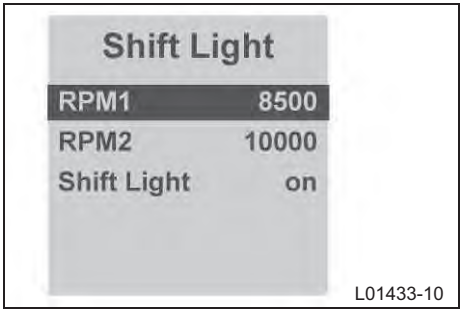

Состояние

- Мотоцикл находится в неподвижном состоянии.
- – Нажать и удерживать кнопку **ВВЕРХ (UP)** или **ВНИЗ (DOWN)**, пока на матричном дисплее не появится меню **Настройки (“Settings”)**. Чтобы открыть меню, нажать кнопку **УСТАНОВКА (SET)**.
- – Нажать и удерживать кнопку **ВВЕРХ (UP)** или **ВНИЗ (DOWN)**, пока пункт **Переключение света ("Shift Light")** не выделится черным цветом на матричном дисплее. Чтобы снова открыть меню, нажать кнопку **УСТАНОВКА (SET)**.
- – Нажать кнопку **ВВЕРХ (UP)** или **ВНИЗ (DOWN)** для выбора функции. С помощью кнопки **УСТАНОВКА (SET)** установить частоту вращения двигателя для индикатора переключения передач.

Индикатор переключения передач начнет мигать, когда частота вращения двигателя достигнет значения, установленного на счетчике **«RPM 1»**.

Индикатор переключения передач включится и будет гореть непрерывно, когда частота вращения двигателя достигнет значения, установленного на счетчике **«RPM 2»**. В нижнем пункте меню можно включить или выключить функцию индикации переключения передач.

7.9.19 Меню “Heat Grip” (Подогрев ручек)

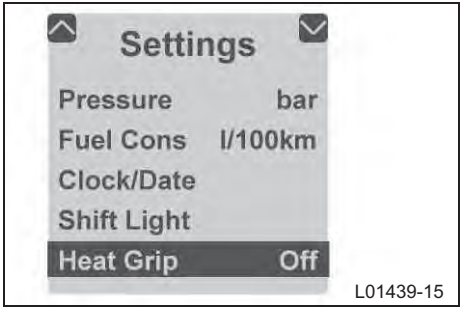

Состояние

- Мотоцикл находится в неподвижном состоянии.

– Нажать и удерживать кнопку **ВВЕРХ (UP)** или **ВНИЗ (DOWN)**, пока на матричном дисплее не появится меню Настройки (**“Settings”)**. Чтобы открыть меню, нажать кнопку УСТАНОВКА (SET).

– Нажать и удерживать кнопку **ВВЕРХ (UP)** или **ВНИЗ (DOWN)**, пока пункт Подогрев ручек (**“Heat Grip”)** не выделится черным цветом. Нажав кнопку УСТАНОВКА (SET) еще раз**,** включить или выключить подогрев ручек.

7.9.20 Меню “DRL”

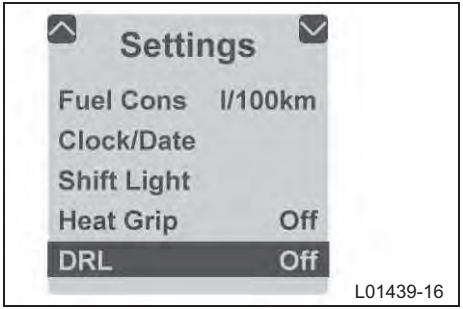

Состояние

- Мотоцикл находится в неподвижном состоянии.

– Нажать и удерживать кнопку **ВВЕРХ (UP)** или **ВНИЗ (DOWN)**, пока на матричном дисплее не появится меню Настройки (**“Settings”**. Чтобы открыть меню, нажать кнопку УСТАНОВКА (SET).

– Нажать и удерживать кнопку **ВВЕРХ (UP)** или **ВНИЗ (DOWN)**, пока пункт **“DRL”** не выделится черным цветом.

Нажав кнопку УСТАНОВКА (SET) еще раз**,** включить или выключить свет фар при езде в дневное время.

Информация

Необходимо учитывать законодательные требования, касающиеся использования света фар при езде в дневное время.

8. ЭРГОНОМИКА

8.1 Положение руля

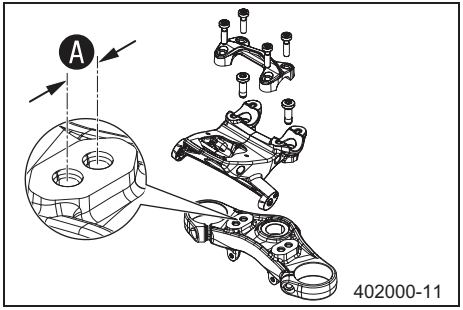

На верхней траверсе расположены два отверстия на расстоянии Ⓐ друг от друга.

Расстояние между отверстиями Ⓐ	15 мм (0,59 дюйма)

Опоры руля могут устанавливаться в два различные положения. Таким способом руль можно установить в наиболее удобное для водителя положение.

Информация

KTM рекомендует использовать переднее положение руля при езде по гоночной трассе.

8.2 Регулировка положения руля

Предупреждение

Опасность несчастного случая Поломка руля

– Сгибание или разгибание руля приводит к усталости материала и, как следствие, к поломке руля. Следует всегда производить замену руля.

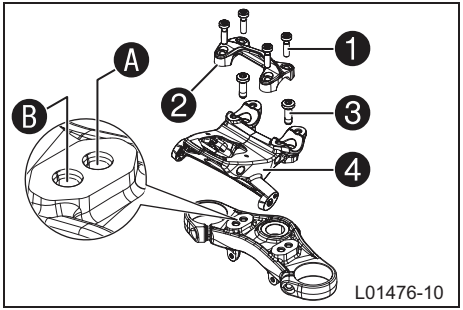

– Отвинтить винты ❶. Снять зажим руля ❷. Расположить руль так, чтобы были доступны винты ❸.

Информация

Выполнить защиту мотоцикла и его приспособлений от повреждений, должным образом накрыв их.

Не сгибать кабели и трубки.

– Снять винты ❸. Снять кронштейн щитка приборов ❹.

– Передвинуть кронштейн щитка приборов в требуемое положение Ⓐ или Ⓑ. Установить и затянуть винты ❸.

Руководящие указания

Винт, кронштейн щитка приборов	M10	40 Нм (29,5 фунт-сила-фут)	**Loctite® 243™**

Информация

Убедиться в том, что кабели и трубки расположены правильно.

– Установить зажимы в нужное положение. Вставить и затянуть винты ❶.

Руководящие указания

Винт зажима руля	M8	20 Нм (14,8 фунт- сила-фут)

8.3 Регулировка основного положения рычага сцепления

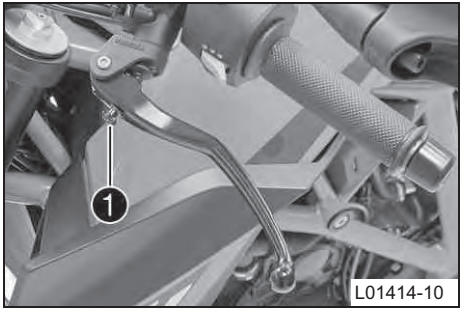

– Выполнить регулировку исходной настройки рычага сцепления согласно размеру руки путем поворота регулировочного винта ❶.

Информация

Для увеличения расстояния между рычагом сцепления и рулем – повернуть регулировочный винт по часовой стрелке.

Для уменьшения расстояния между рычагом сцепления и рулем – повернуть регулировочный винт против часовой стрелки.

Диапазон регулировки ограничен.

Поворачивать регулировочный винт следует только рукой, не прилагая усилия.

Передвинуть рычаг сцепления вперед и повернуть регулировочный винт.

Нельзя выполнять регулировку во время движения!

8.4 Регулировка исходного положения рычага ручного тормоза

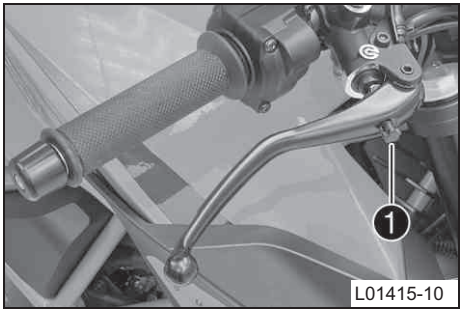

– Отрегулировать исходное положение рычага ручного тормоза согласно размеру руки путем поворота регулировочного винта ❶.

Информация

Повернуть регулировочный винт по часовой стрелке, чтобы увеличить расстояние между рычагом ручного тормоза и рулем.

Повернуть регулировочный винт против часовой стрелки, чтобы уменьшить расстояние между рычагом ручного тормоза и рулем.

Диапазон регулировки ограничен.

Поворачивать регулировочный винт только рукой, не прилагать силу.

Передвинуть рычаг ручного тормоза вперед и повернуть регулировочный винт.

Не выполнять регулировку во время вождения!

8.5 Регулировка исходного положения педали ножного тормоза

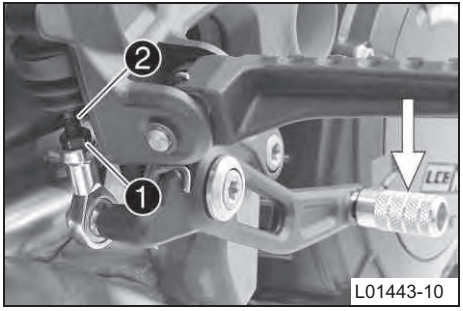

– Ослабить гайку ❶.

– Нажать педаль ножного тормоза вниз, чтобы было легче повернуть толкатель ❷.

– Поворачивать толкатель до тех пор, пока педаль ножного тормоза не установится в требуемое положение.

Информация

Диапазон регулировки ограничен.

Винт следует ввинтить в шарнирное соединение не менее чем на пять оборотов.

– Затянуть гайку ❶.

8.6 Установка заглушки рычага ножного тормоза

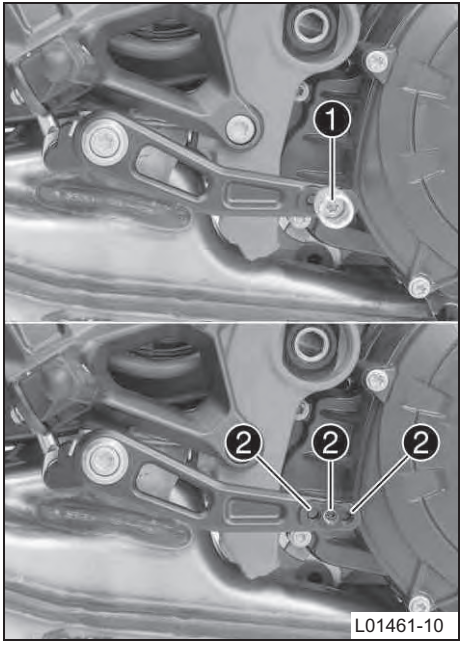

– Вывинтить винт ❶ и снять заглушку рычага ножного тормоза.

– Установить заглушку рычага ножного тормоза вместе с винтом в одно из просверленных отверстий ❷, в зависимости от желаемой длины рычага.

Руководящие указания

Стандартное положение	Среднее отверстие

– Затянуть винты.

Руководящие указания

Винт, перо рычага ножного тормоза	M6	10 Нм (7.4 фунт-сила-фут)	**Loctite® 243™**

8.7 Проверка основного положения рычага переключения передач

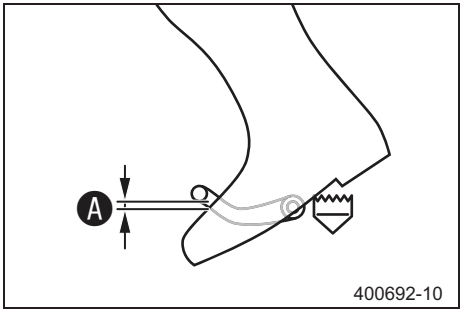

– Сесть на мотоцикл в положении, как во время движения, и определить расстояние Ⓐ от верхнего края ботинка до рычага переключения передач.

Расстояние от верхнего края ботинка до рычага переключения передач	10... 20 мм (0,39... 0,79 дюйма)

» Если расстояние не соответствует техническим требованиям:

– Отрегулировать основное положение рычага переключения передач. 🔧 (☛ см. стр. 60)

8.8 Регулировка основного положения рычага переключения передач 🔧

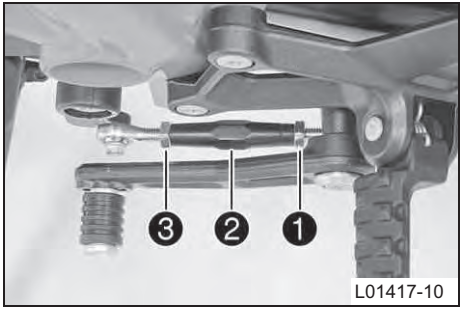

– Ослабить гайку ❶, удерживая резьбовой стержень ❷.

Информация
Гайка ❶ имеет левостороннюю резьбу.

– Ослабить гайку ❸, удерживая резьбовой стержень ❷.

– Повернуть резьбовой стержень ❷, чтобы отрегулировать рычаг переключения передач.

Информация
Диапазон регулировки ограничен.
Во время переключения передач рычаг переключения передач не должен соприкасаться с какими-либо другими компонентами транспортного средства.

– Затянуть гайку ❸, удерживая резьбовой стержень ❷.

Руководящие указания

Стержни переключения передач, гайка	M8	12 Нм (8.9 фунт-сила-фут)

– Затянуть гайку ❶, удерживая резьбовой стержень ❷.

Руководящие указания

Стержни переключения передач, гайка	M8LH	12 Нм (8.9 фунт-сила-фут)

8.9 Установка рычага переключения передач

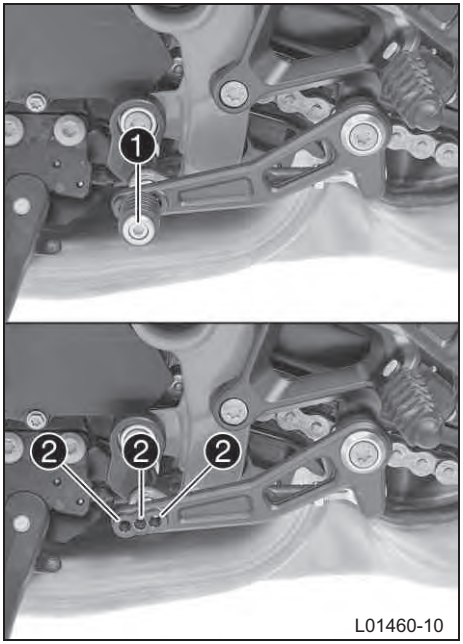

– Отвинтить винт ❶ вместе с заглушкой рычага переключения передач.

– Установить заглушку рычага переключения передач с винтом в одно из резьбовых отверстий ❷ в зависимости от требуемой длины рычага.

Руководящие указания

Стандартное положение	Среднее отверстие

– Затянуть винт.

Руководящие указания

Винт заглушки рычага переключения передач	M6	10 Нм (7.4 фунт-сила-фут)	**Loctite® 243™**

9 ПОДГОТОВКА К ЭКСПЛУАТАЦИИ

9.1 Рекомендации для первого использования

Опасность

Опасность несчастных случаев Опасность в случае снижения реакции водителя

– В состоянии алкогольного или наркотического опьянения, под воздействием некоторых лекарственных препаратов либо при физических или психических нарушениях транспортное средство эксплуатировать нельзя.

Предупреждение

Риск травмы Увеличение угрозы безопасности при отсутствии защитного снаряжения или плохом его качестве

– Во время каждой поездки на транспортном средстве необходимо пользоваться защитным снаряжением (шлем, ботинки, перчатки, брюки и куртка с протекторами). Защитное снаряжение не должно иметь повреждений и должно соответствовать установленным требованиям.

Предупреждение

Опасность аварии Плохая управляемость транспортного средства в связи с различным рисунком протектора шины на переднем и заднем колесах

– Переднее и заднее колеса должны быть оснащены шинами с одинаковым рисунком протектора во избежание потери контроля над транспортным средством.

Предупреждение

Опасность несчастных случаев Потеря контроля над управляемостью в связи с применением не одобренных и (или) не рекомендуемых шин или колес

– Следует использовать только шины и колеса, одобренные KTM и имеющие соответствующий индекс скорости.

Предупреждение

Опасность несчастных случаев Снижение сцепления с дорогой у новых шин

– У новых шин гладкая поверхность качения, поэтому они не могут обеспечить полного сцепления с дорогой. Вся поверхность качения должна стать шероховатой через первые 200 километров (124,3 мили) при умеренной езде под чередующимися углами. Полное сцепление не может быть достигнуто, пока шины не будут обкатаны.

9 ПОДГОТОВКА К ЭКСПЛУАТАЦИИ

Предупреждение

Опасность несчастных случаев Отказ тормозной системы

– Если не отпускать педаль ножного тормоза, тормозные колодки будут находиться в постоянном трении. Из-за перегрева задний тормоз может отказать. Если тормоз не используется, следует убирать ногу с педали ножного тормоза.

Информация

Во время эксплуатации своего транспортного средства необходимо помнить, что чрезмерный шум может беспокоить окружающих.

– Необходимо убедиться, что авторизованная мастерская KTM произвела осмотр перед поставкой.
  ✓ При передаче транспортного средства вручается поставочный сертификат и протокол обслуживания.
– Перед первой поездкой необходимо внимательно прочитать все инструкции по эксплуатации.
– Изучить органы управления.
– Отрегулировать мотоцикл в соответствии с вашими требованиями, как описано в главе «Эргономика».
– Прежде чем отправляться в дальнюю поездку, рекомендуется привыкнуть к управлению мотоциклом на подходящем участке земли. Чтобы лучше почувствовать транспортное средство, необходимо также попытаться проехать на максимально низкой скорости.
– Во время езды руль следует крепко удерживать обеими руками, а ноги должны находиться на подножках.
– Двигатель необходимо приработать.

9.2 Приработка двигателя

– Во время приработки двигателя не следует превышать оговоренную частоту вращения двигателя.

  Руководящие указания

Максимальная частота вращения двигателя	
Во время первых 1000 км (620 миль)	6500 об./мин.
После первых 1000 км (620 миль)	10,250 об./мин.

– Необходимо избегать полного открытия дроссельной заслонки!

Информация

Индикатор переключения передач начинает мигать, если до первого технического обслуживания превышены максимальные обороты двигателя.

9.3 Нагрузка на транспортное средство

Предупреждение

Опасность несчастных случаев Нестабильная характеристика управляемости

– Не следует превышать максимально допустимые вес и нагрузки на оси. Общий вес включает в себя: мотоцикл в рабочем состоянии с полным баком, водителя и пассажира в защитном снаряжении и шлеме, багаж.

Предупреждение

Опасность несчастных случаев Нестабильная характеристика управляемости в связи с неправильной установкой кофра и (или) рюкзака на бак

– Устанавливать и крепить кофр и рюкзак на бак следует в соответствии с инструкциями производителя.

Предупреждение

Опасность несчастных случаев Нестабильная характеристика управляемости на высокой скорости

– Скорость должна соответствовать перевозимому грузу. Если мотоцикл загружен ящиками и прочим багажом, ехать следует более медленно.

  Максимальная скорость с багажом составляет 130 км/ч (80,8 мили/ч).

Предупреждение

Опасность несчастных случаев Риск поломки системы кофров

– Если к мотоциклу прикреплены кофры, необходимо соблюдать максимальную нагрузку, указанную в спецификациях производителя.

Предупреждение

Опасность несчастных случаев Плохая видимость для других участников дорожного движения из-за съехавшего багажа

– Если задний габаритный фонарь будет закрыт, мотоцикл будет плохо виден движущимся позади него, особенно в темноте. Поэтому периодически следует проверять крепление багажа.

Предупреждение

Опасность несчастных случаев Изменение характеристики управляемости и увеличение тормозного пути при избыточном грузе

– Скорость должна соответствовать перевозимому грузу.

Предупреждение

Опасность несчастных случаев Нестабильная характеристика управляемости из-за съехавшего багажа

– Необходимо регулярно проверять крепление багажа.

Предупреждение

Опасность прожога Горячая выхлопная система может прожечь багаж.

– Багаж следует крепить таким образом, чтобы горячая выхлопная система не могла его прожечь.

– При перевозке багажа его необходимо крепить максимально близко к центру транспортного средства, обеспечивая равномерное распределение веса между передним и задним колесами.

– Нельзя превышать общие максимальные вес и нагрузки на оси.

Руководящие указания

Максимально допустимый общий вес	406 кг (895 фунтов)
Максимально допустимая нагрузка на переднюю ось	160 кг (353 фунта)
Максимально допустимая нагрузка на заднюю ось	260 кг (573 фунта)

10 ИНСТРУКЦИИ ПО ВОЖДЕНИЮ

10.1 Выполнение проверок и уход за транспортным средством при подготовке к эксплуатации

Информация

Каждый раз перед использованием мотоцикла необходимо проверить его состояние и пригодность к эксплуатации.

Следует убедиться, что транспортное средство находится в хорошем техническом состоянии.

– Проверить уровень масла в двигателе. (☛ см. стр. 155)
– Проверить уровень тормозной жидкости в переднем тормозе. (☛ см. стр. 109)
– Проверить уровень тормозной жидкости в заднем тормозе. (☛ см. стр. 112)
– Проверить колодки переднего тормоза. (☛ см. стр. 111)
– Проверить колодки заднего тормоза. (☛ см. стр. 115)
– Проверить функционирование тормозной системы.
– Проверить уровень охладителя в компенсационном бачке. (☛ см. стр. 150)
– Проверить цепь на наличие грязи. (☛ см. стр. 97)
– Проверить натяжение цепи. (☛ см. стр. 99)
– Проверить состояние шин. (☛ см. стр. 123)
– Проверить давление в шинах. (☛ см. стр. 125)
– Проверить настройки всех органов управления и убедиться в их безотказной работе.
– Проверить правильность функционирования всего электрооборудования.
– Проверить надежность закрепления багажа.
– Сесть на мотоцикл и проверить регулировку зеркала заднего вида.
– Проверить уровень топлива в баке.

10.2 Пуск

Опасность

Опасность отравления Выхлопные газы ядовитые, и их вдыхание может привести к потере сознания и (или) смерти.

– При работающем двигателе всегда необходимо наличие достаточной вентиляции. Нельзя допускать пуск или работу двигателя в закрытом помещении без эффективной вытяжной системы вентиляции для отвода выхлопных газов.

Опасность

Опасность попадания в аварию Эксплуатация мотоцикла без аккумулятора или с разряженным аккумулятором может привести к выходу из строя электронных элементов и оборудования, влияющего на безопасность движения.

– Запрещена эксплуатация мотоцикла без аккумулятора или с разряженным аккумулятором.

Примечание

Отказ двигателя Высокая частота оборотов на холодном двигателе отрицательно сказывается на сроке службы двигателя.

– Разогревать двигатель всегда необходимо на низких оборотах.

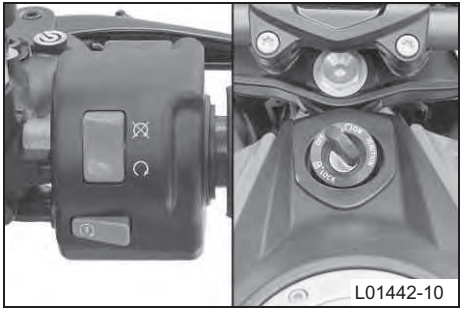

– Повернуть аварийный выключатель в положение **ON** ○.

– Включить зажигание, повернув ключ зажигания в положение**ON** ○.

– После того как будет включено зажигание, в течение двух секунд будет слышен звук работающего топливного насоса. В это же время выполняется функциональное тестирование комбинированного прибора.

✓ После пуска загорается и гаснет предупреждающая индикаторная лампа антиблокировочной тормозной системы (ABS).

– – Поставить рычаг переключения передач в нейтральное положение N.

✓ Загорается зеленая индикаторная лампа холостых оборотов N.

L01409-01

– Нажать кнопку электрического стартера .

Информация

Не нажимать кнопку электрического стартера, пока не будет завершено функциональное тестирование комбинированного контрольно-измерительного прибора.

Во время пуска **НЕ** открывать дроссельную заслонку. Если во время процедуры пуска открыть дроссельную заслонку, топливо не будет впрыскиваться системой управления двигателем, и двигатель не запустится.

Нажать кнопку стартера максимум на 5 секунд. Перед следующей попыткой выждать минимум 5 секунд.

Данный мотоцикл оборудован системой безопасности при пуске. Пуск двигателя можно осуществлять, только если коробка передач находится в нейтральном положении или если натянут рычаг сцепления при зацепленной передаче. Если боковая стойка разложена, и при этом включить передачу и отпустить сцепление, двигатель остановится.

10.3 Старт

– Выжать рычаг сцепления, включить 1-ю передачу, медленно отпустить рычаг сцепления и одновременно осторожно открыть дроссельную заслонку.

10.4 Переключение передач, вождение

Предупреждение

Опасность несчастных случаев Вероятность потери контроля над транспортным средством при резком изменении нагрузки

– Следует избегать резких изменений нагрузки и внезапного торможения, а также регулировать скорость передвижения в зависимости от дорожных условий.

Предупреждение

Опасность несчастного случая При понижении передачи на высоких оборотах двигателя может произойти блокировка заднего колеса.

– Не переходить на пониженные передачи при высоких оборотах, так как при этом происходит торможение двигателем, которое может привести к блокировке заднего колеса.

Предупреждение

Опасность несчастных случаев Неисправности, вызванные неправильным положением ключа зажигания

– Во время движения нельзя изменять положение ключа зажигания.

Предупреждение

Опасность несчастных случаев Отвлечение от дорожного движения при регулировке транспортного средства

– Всякие регулировки необходимо выполнять, когда транспортное средство неподвижно.

Предупреждение

Риск травмы Падение пассажира

– Пассажир должен крепко держаться за водителя или за поручни, а его ноги должны стоять на пассажирских подножках. Необходимо учитывать нормативы, регулирующие минимальный возраст пассажиров в стране.

Предупреждение

Опасность несчастных случаев Опасность несчастных случаев в результате опасного вождения

– Необходимо соблюдать правила дорожного движения, быть начеку и проявлять дальновидность, заранее обнаруживая источники опасности.

Предупреждение

Опасность несчастных случаев Сниженное сцепление с дорогой у холодных шин

– Во время каждой поездки первые километры необходимо проезжать на средней скорости, пока шины не разогреются до рабочей температуры и не будет обеспечено оптимальное сцепление с дорожным покрытием.

Предупреждение

Опасность несчастных случаев Сниженное сцепление с дорогой у новых шин

– У новых шин гладкая поверхность качения, поэтому они не могут обеспечить полного сцепления с дорогой. Вся поверхность качения должна стать шероховатой через первые 200 километров (124,3 мили) при умеренной езде под чередующимися углами. Полное сцепление не может быть достигнуто, пока шины не будут обкатаны.

Предупреждение

Опасность несчастных случаев Нестабильная характеристика управляемости

– Не следует превышать максимально допустимые вес и нагрузки на оси. Общий вес включает в себя: мотоцикл в рабочем состоянии с полным баком, водителяи пассажира в защитном снаряжении и шлеме, багаж.

Предупреждение

Опасность несчастных случаев Нестабильная характеристика управляемости из-за съехавшего багажа

– Необходимо регулярно проверять крепление багажа.

Предупреждение

Опасность несчастных случаев Непригодность к эксплуатации на дороге

– После падения необходимо проверить транспортное средство, как обычно перед подготовкой к эксплуатации.

Примечание

Отказ двигателя Нефильтрованный всасываемый воздух отрицательно сказывается на сроке службы двигателя.

– Никогда не следует пользоваться транспортным средством без воздушного фильтра, поскольку в двигатель могут попасть пыль и грязь, что приведет к повышенному износу.

Примечание

Отказ двигателя Перегрев двигателя

– Если загорается предупреждающая индикаторная лампа температуры охладителя, необходимо остановиться и выключить двигатель. Дать двигателю остыть, проверить уровень охладителя в радиаторе и, при необходимости, долить. Если продолжить движение с горящей предупреждающей индикаторной лампой температуры охладителя, двигатель может отказать.

Информация

Если во время эксплуатации возникнут необычные шумы, необходимо немедленно остановиться, надлежащим образом припарковать транспортное средство и связаться с авторизованной мастерской KTM.

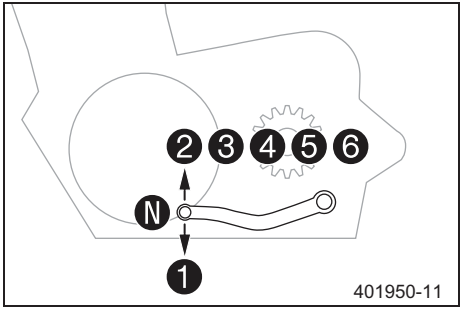

– Если позволяют условия (уклон, ситуация на дороге и т. п.), можно перейти на более высокую передачу.
– Необходимо отпустить дроссельную заслонку, одновременно натянув рычаг сцепления, переключиться на следующую передачу, отпустить сцепление и открыть дроссельную заслонку.

Информация
На рисунке показаны положения шести передних передач. Нейтральное положение или положение холостого хода находится между первой и второй передачами. Первая передача используется для того, чтобы трогаться с места, или для крутых уклонов.

– После достижения максимальной скорости при полностью открытой дроссельной заслонке рекомендуется повернуть дроссельную заслонку назад, чтобы она была открыта на ¾. При этом скорость едва снизится, однако расход топлива будет значительно ниже.
– Разгоняться следует только до скорости, соответствующей дорожной поверхности и погодным условиям. На поворотах не рекомендуется переключать передачи, а разгоняться следует очень осторожно.
– Для переключения на более низкую передачу следует, при необходимости, притормозить, одновременно закрывая дроссельную заслонку.
– Натянуть рычаг сцепления и перейти на более низкую передачу, медленно отпустить рычаг сцепления и открыть дроссельную заслонку или снова переключить передачу.
– Если двигатель заглохнет (например, на перекрестках), необходимо только натянуть рычаг сцепления и нажать кнопку стартера. На нейтраль переключаться не нужно.
– Если предполагается, что придется простоять долгое время, рекомендуется отключить двигатель.
– Если во время движения загорается индикатор давления масла, следует немедленно остановиться, заглушить двигатель и связаться с авторизованным сервисным центром KTM.
– Если во время движения загорается индикатор двигателя, то следует срочно обратиться в авторизованный сервисный центр KTM.

Информация
По ритму мигания можно вычислить двухзначное число, так называемый блинк-код. Блинк-код указывает, к каким компонентам относится ошибка (рекомендуется обратиться в авторизованную мастерскую KTM.)

– Если во время движения загорается общий предупреждающий индикатор, то на матричном дисплее в течение 10 секунд будет отображаться соответствующее сообщение.

Информация

Сообщения важного характера сохраняются в меню «**Предупреждения**».

– Появление индикатора обледенения на приборном щитке указывает на вероятность обледенения дороги. Следует отрегулировать скорость мотоцикла применительно к дорожным условиям.

10.5 Использование тормозов

Предупреждение

Опасность несчастных случаев Снижение эффективности торможения из-за мокрых или загрязненных тормозов

– Очистить или просушить загрязненные или мокрые тормоза мягким торможением на ходу.

Предупреждение

Опасность несчастных случаев Снижение эффективности торможения, вызванное недостаточно жесткой точкой прижатия на переднем или заднем тормозе

– Проверить тормозную систему и не продолжать движение (рекомендуется обратиться в авторизованную мастерскую KTM).

Предупреждение

Опасность несчастных случаев Отказ тормозной системы

– Если не отпускать педаль ножного тормоза, тормозные колодки будут находиться в постоянном трении. Из-за перегрева задний тормоз может отказать. Если тормоз не используется, следует убирать ногу с педали ножного тормоза.

Предупреждение

Опасность несчастных случаев Увеличение тормозного пути из-за повышенного общего веса

– При перевозке пассажира и багажа необходимо учитывать увеличение тормозного пути.

Предупреждение

Опасность несчастных случаев Задержка срабатывания тормозов на посыпанных солью дорогах

– На тормозных дисках могут появиться отложения соли. С целью восстановления нормальной эффективности торможения необходимо убрать отложения с дисков мягким торможением.

Предупреждение

Опасность несчастных случаев Увеличение тормозного пути из-за антиблокировочной тормозной системы (ABS)

– Торможение должно соответствовать дорожной ситуации и состоянию дороги.

Предупреждение

Опасность несчастных случаев Блокировка колес при слишком жестком торможении

– Для эффективного торможения система ABS должна быть включена.

Предупреждение

Опасность несчастных случаев Опрокидывание мотоцикла

– Так как не всегда возможно предотвратить опрокидывание мотоцикла в чрезвычайных дорожных ситуациях (например, при перевозке багажа с высоко расположенным центром тяжести, нестабильном качестве дорожной поверхности, крутых спусках, полном торможении при невыключенном сцеплении), необходимо, чтобы манера вождения соответствовала дорожным условиям и водительским способностям.

– При торможении необходимо отпустить дроссельную заслонку, одновременно нажав на передний и задний тормоза.

Информация

Если активирована система ABS, можно достичь максимальной эффективности торможения, не заблокировав колеса, даже на поверхностях с плохим сцеплением, например, песчаных, мокрых или скользких.

Предупреждение

Опасность несчастных случаев Блокировка колес из-за тормозного действия двигателя

– При аварийном торможении с использованием тормозов в полной мере и при торможении на скользкой поверхности необходимо натянуть рычаг сцепления.

Предупреждение

Опасность несчастных случаев Снижение сцепления с дорогой при торможении в момент, когда мотоцикл находится под углом или на поверхности с боковым уклоном

– Торможение необходимо завершить до входа в поворот.

– Торможение всегда следует завершать до входа в поворот. Перейти на более низкую передачу, соответствующую скорости на дороге.

– На длинных затяжных спусках следует применять торможение двигателем. Переключиться на одну или две передачи ниже, но не перенапрягать двигатель. В результате этого тормозить придется гораздо меньше, благодаря чему не будут перегреваться тормоза.

10.6 Остановка, парковка

Предупреждение

Риск незаконного завладения Использование посторонними лицами

– Нельзя оставлять транспортное средство с работающим двигателем. Транспортное средство необходимо обезопасить от использования посторонними лицами. Оставляя мотоцикл, следует заблокировать рулевую колонку и вынуть ключ зажигания.

Предупреждение

Опасность ожогов Некоторые компоненты транспортного средства во время работы сильно нагреваются.

– Нельзя прикасаться к таким горячим компонентам, как выхлопная система, радиатор, двигатель, амортизатор и тормоза. Прежде чем начинать какие-либо работы на этих компонентах, им сначала нужно дать остыть.

Примечание

Опасность повреждения Припаркованный мотоцикл может самопроизвольно покатиться или опрокинуться.

– Следует выбирать для парковки ровные площадки с твердым покрытием.

Примечание

Опасность возгорания Некоторые компоненты во время эксплуатации транспортного средства могут сильно нагреваться.

– Транспортное средство не следует парковать возле легковоспламеняющихся или взрывоопасных веществ. Пока транспортное средство не остыло после эксплуатации, на нем не следует размещать какие-либо предметы. Транспортному средству всегда нужно дать сначала остыть.

Примечание

Существенное повреждение Повреждение и разрушение компонентов в результате чрезмерной нагрузки

– Боковая стойка рассчитана только на вес мотоцикла. Если мотоцикл опирается только на боковую стойку, на него садиться нельзя. Можно повредить боковую стойку и (или) раму, и мотоцикл может опрокинуться.

– Затормозить мотоцикл.

– Переключиться на нейтраль N.

– Отключить зажигание, повернув ключ зажигания в положение OFF ⊗.

Информация

Если двигатель выключен аварийным выключателем и зажигание в замке зажигания остается включенным, то питание продолжает по- ступать на большинство потребителей, вследствие чего аккумуляторная батарея разряжается. Поэтому всегда необходимо от- ключить двигатель ключом – аварийный выключатель предназначен только для экстренных случаев.

– Припарковать мотоцикл на твердой поверхности.

– Повернуть ногой боковую стойку вперед до упора и опереть на нее мотоцикл.

– Заблокировать рулевую колонку, повернув руль полностью влево, нажав ключ зажигания в положении **OFF** ⊗ и повернув его в положение **LOCK** 🔒. Чтобы замок блокировки рулевой колонки легче замкнулся, повернуть руль немного влево и вправо. Вынуть xthysq ключ зажигания.

10.7 Транспортировка

Примечание

Опасность повреждения Припаркованное транспортное средство может скатиться или опрокинуться.

– Всегда размещать транспортное средство на твердой и ровной поверхности.

Примечание

Опасность возгорания Некоторые компоненты транспортного средства очень сильно нагреваются во время работы.

– Запрещается парковать транспортное средство рядом с воспламеняющимися или взрывоопасными веществами. Не размещать предметы на транспортном средстве, когда оно все еще теплое после пробега. Всегда сначала дать транспортному средству остыть.

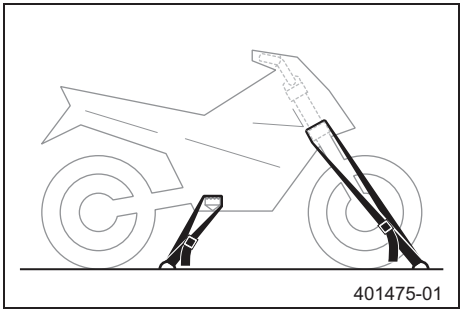

– Выключить двигатель.

– Использовать натяжные ремни или другие подходящие устройства для фиксации мотоцикла и предотвращения происшествий и опрокидывания.

10.8 Заправка топливом

Опасность

Опасность возгорания Топливо легко воспламеняется.

– Транспортное средство нельзя заправлять возле открытого пламени или горящих сигарет, а перед заправкой всегда нужно отключать двигатель. Необходимо соблюдать осторожность, чтобы не пролить топливо, особенно на горячие компоненты транспортного средства. Пролитое топливо необходимо сразу же вытереть.

– Топливо в топливном баке расширяется при нагреве и в случае избыточного заполнения бака может перелиться. См. примечания по заправке.

Предупреждение

Опасность отравления Топливо ядовитое и представляет опасность для здоровья.

– Необходимо избегать контакта топлива с кожей, глазами и одеждой. Нельзя вдыхать пары топлива. Если топливо попадет в глаза, необходимо немедленно промыть глаза водой и обратиться к врачу. Кожу после контакта с топливом следует сразу же промыть водой с мылом. В случае проглатывания топлива необходимо немедленно обратиться к врачу. Одежду, на которую попало топливо, следует заменить.

Примечание

Существенное повреждение Преждевременное засорение топливного фильтра

– В некоторых странах и регионах качество и чистота имеющегося в наличии топлива могут оказаться недостаточными. Это приведет к проблемам в топливной системе (рекомендуется обратиться в авторизованную мастерскую KTM).
– Заправляться следует только чистым топливом, соответствующим оговоренным стандартам.

Предупреждение

Экологическая опасность Неправильное обращение с топливом представляет опасность для окружающей среды.

Нельзя допускать попадания топлива в грунтовые воды, почву или в систему канализации.

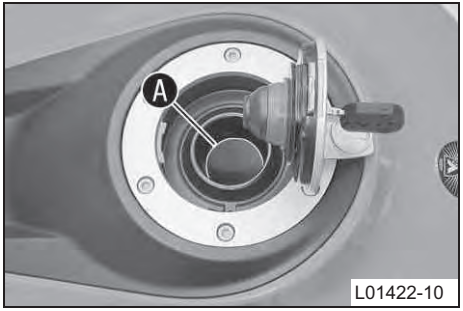

– Отключить двигатель.
– Открыть крышку заливной горловины бака. (☛ см. стр. 30)
– Заполнить топливный бак топливом до нижней кромки A заливной горловины.

Общая емкость топливного бака, приблизительная	18 л (4,8 американских галлона)	Неэтилированный супербензин (ROZ 95/RON 95/PON 91) (☛ см. стр. 188)

– Закрыть крышку заливной горловины бака. (☛ см. стр. 32)

11 ГРАФИК ОБСЛУЖИВАНИЯ

11.1 Дополнительная информация

Любые дополнительные услуги, оказываемые в связи с выполнением обязательных или рекомендованных работ, подлежат отдельному заказу с оплатой по отдельному счету.

11.2 Обязательные работы

					Каждые два года
				Каждый год	
				Каждые 30 000 км (18 600 миль)	
			После 15000 км (9300 миль)/Каждые 15000 км (9300 миль)		
		После 1000 км (620 миль)			
Воспользовавшись фирменным сканером KTM, считать диагностическую информацию 🔧	○	●	●	●	●
Проверить давление топлива 🔧		●	●	●	●
Проверить правильность функционирования электронного оборудования.	○	●	●	●	●
Заменить моторное масло и фильтр, почистить сетчатый фильтр для масла. 🔧 (☛ стр. 156)	○	●	●	●	●
Проверить состояние тормозных дисков (☛ стр. 108)	○	●	●	●	●
Проверить состояние передних тормозных колодок (☛ стр. 111)	○	●	●	●	●
Проверить состояние задних тормозных колодок (☛ стр. 115)	○	●	●	●	●
Проверить состояние шин (☛ стр. 123)	○	●	●	●	●
Проверить давление воздуха в шинах (☛ стр. 125)	○	●	●	●	●
Проверить уровень тормозной жидкости в контуре заднего тормоза (☛ стр. 112)	○	●	●	●	●
Проверить амортизатор и вилку на наличие утечек. Обеспечить техническое обслуживание вилки и амортизатора в соответствии с требованиями и с учетом особенностей эксплуатации мотоцикла.	○	●	●	●	●

Проверить состояние цепи, задней звездочки и направляющей цепи (☛ стр. 101)		●	●	●	●
Проверить натяжение цепи (☛ стр. 99)	○	●	●	●	●
Проверить тормозные магистрали на наличие повреждений и утечек	○	●	●	●	●
Проверить уровень тормозной жидкости в контуре переднего тормоза (☛ стр. 109)	○	●	●	●	
Проверить уровень охлаждающей жидкости в компенсационном бачке (☛ стр. 150)	○	●	●	●	●
Заменить воздушный фильтр. Очистить корпус воздушного фильтра. 🔧		●	●		
Проверить кабели на отсутствие повреждений и выполнение прокладки без крутых изгибов (при снятом топливном баке) 🔧		●	●	●	●
Заменить свечи зажигания (снятый воздушный фильтр) 🔧			●		
Проверить зазор клапанов (снятый воздушный фильтр) 🔧		○			
Проверить зазор клапанов (сняты воздушный фильтр и свечи зажигания) 🔧			●		
Заменить мембраны системы подачи вторичного воздуха 🔧			●		
Заменить тормозную жидкость в контуре переднего тормоза 🔧					●
Заменить тормозную жидкость в контуре заднего тормоза 🔧					●
Проверить люфт подшипника рулевой колонки	○	●	●	●	●
Проверить настройку передней фары (☛ стр. 143)	○	●	●		
Окончательная проверка: убедиться в безопасности мотоцикла и выполнить испытательный пробег	○	●	●	●	●
Диагностика при помощи фирменного сканера KTM после испытательного пробега 🔧	○	●	●	●	●
С помощью фирменного сканера KTM проверить настройку регулятора эмиссии окиси углерода (CO). 🔧	○	●	●		
Внести запись о прохождении технического обслуживания на веб-сайте **KTM DEALER.NET** и в сервисную книжку 🔧	○	●	●	●	●

○ Однократное действие

● Периодические действия

11.3 Рекомендуемые работы

Каждые четыре года					
Каждые два года					
Каждый год					
Каждые 15000 км (9300 миль)					
После 1000 км (620 миль)					
Проверить/очистить масляное сопло для смазки сцепления. 🔧	○	•			
Проверить подшипник маятника. 🔧		•			
Проверить люфт подшипника колеса. 🔧		•			
Смазать все движущиеся детали (например, боковая стойка, рычаг ручного тормоза, цепь и т. п.) и проверить их на плавность хода. 🔧	○	•	•	•	•
Проверить все шланги (например, топливный, для охладителя, предохранительный, сливной и т. п.) и рукава на наличие трещин, протечек и правильность маршрута укладки 🔧		•	•	•	•
Проверить антифриз 🔧	○	•	•	•	•
Проверить/откорректировать уровень гидравлической жидкости сцепления (☛ стр. 104)		•	•		
Заменить гидравлическую жидкость сцепления. 🔧				•	•
Проверить винты и гайки на плотность затяжки. 🔧	○	•	•	•	•
Заменить охлаждающую жидкость. 🔧					•

○ Однократное действие

● Периодические действия

12. НАСТРОЙКА ШАССИ

12.1 Вилка/амортизатор

У вилки и амортизатора есть множество вариантов для адаптации шасси под ваш стиль езды и полезную нагрузку.

Информация

Чтобы помочь вам отрегулировать транспортное средство, мы кратко изложили все полученные нами данные по этому вопросу в таблице ❶. Вы можете найти эту таблицу на подрамнике под сиденьем пассажира.

Эти регулировки следует рассматривать только в качестве ориентировочных, и они всегда должны быть основой вашей индивидуальной адаптации шасси. Запрещается изменять регулировки в случайном порядке, потому что в противном случае ходовые качества могут ухудшиться, особенно на высоких скоростях.

12.2 Регулировка демпфирования сжатия вилки

Информация

Гидравлическое демпфирование сжатия определяет поведение подвески вилки.

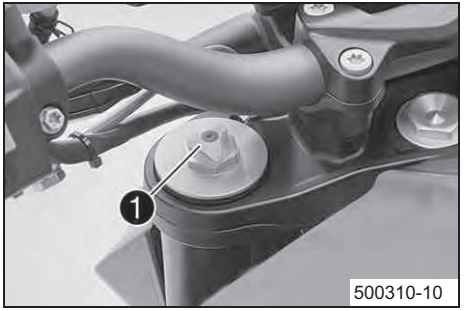

– Повернуть белый регулировочный винт ❶ до упора по часовой стрелке.

Информация

Регулировочный винт ❶ расположен в верхней части левого пера вилки.

Регулировка демпфирования сжатия находится в позиции **COMP** (белый регулировочный винт) левого пера вилки. Регулировка демпфирования отскока находится в позиции **REB** (красный регулировочный винт) правого пера вилки.

– Повернуть винт обратно против часовой стрелки на количество щелчков, соответствующее типу вилки.

Руководящие указания

Демпфирование сжатия	
Комфортный	17 щелчков
Стандартный	12 щелчков
Спортивный	7 щелчков
Полная полезная нагрузка	7 щелчков

Информация

При повороте по часовой стрелке демпфирование увеличивается, против часовой стрелки – уменьшается.

12.3 Регулировка демпфирования отскока на вилке

Информация

Гидравлическое демпфирование отскока определяет поведение подвески вилки.

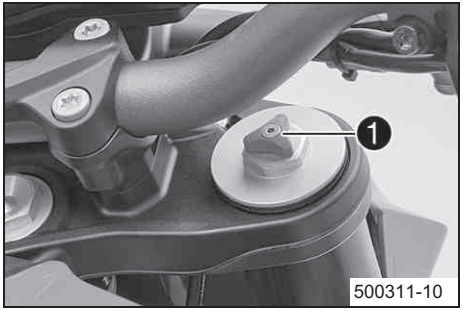

– Повернуть красный регулировочный винт ❶ до упора по часовой стрелке.

Информация

Регулировочный винт ❶ расположен в верхней части правого пера вилки.

Регулировка демпфирования отскока находится в позиции **REB** (красный регулировочный винт) правого пера вилки.

Регулировка демпфирования сжатия находится в позиции **COMP** (белый регулировочный винт) левого пера вилки.

– Повернуть винт обратно против часовой стрелки на количество щелчков, соответствующее типу вилки.

Руководящие указания

Демпфирование отскока	
Комфортный	17 щелчков
Стандартный	12 щелчков
Спортивный	7 щелчков
Полная полезная нагрузка	7 щелчков

Информация

При повороте по часовой стрелке демпфирование увеличивается, против часовой стрелки – уменьшается.

12.4 Демпфирование сжатия амортизатора

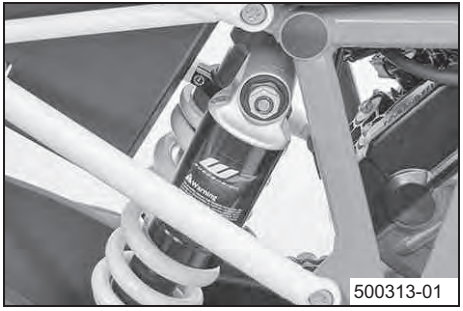

Демпфирование сжатия амортизатора разделено на два диапазона: высокая и низкая скорость.

«Высокая> и «низкая> скорость относятся к скорости сжатия задней подвески, а не к скорости движения транспортного средства. Например, настройка высокой скорости дает эффект при приземлении после прыжка: задняя подвеска сжимается быстрее. Настройка низкой скорости, к примеру, дает эффект при движении по неровному грунту: задняя подвеска сжимается медленнее.

Эти два диапазона можно отрегулировать отдельно, хотя переход между высокой и низкой скоростями является плавным. Таким образом, изменение диапазона высокой скорости воздействует на демпфирование сжатия в диапазоне низкой скорости, и наоборот.

12.5 Регулировка демпфирования сжатия низкой скорости амортизатора

Осторожно!

Опасность несчастных случаев Разборка узлов, находящихся под давлением, может привести к травме.

– Амортизатор наполнен азотом высокой плотности. Придерживаться указаний, приведенных в описании. (В авторизованной мастерской KTM вам готовы помочь в этом вопросе.)

Информация

Настройка низкой скорости оказывает влияние во время медленного и нормального сжатия амортизатора.

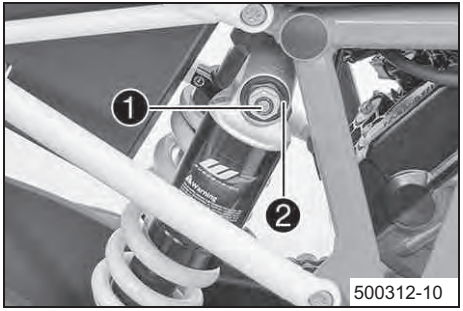

– Повернуть регулировочный винт ❶ по часовой стрелке отверткой до последнего заметного щелчка.

Информация

Не ослаблять фитинг ❷!

– Повернуть обратно против часовой стрелки на количество щелчков, соответствующее типу амортизатора.

Руководящие указания

Демпфирование сжатия, низкая скорость	
Комфортный	18 щелчков
Стандартный	15 щелчков
Спортивный	10 щелчков
Полная полезная нагрузка	10 щелчков

Информация

При повороте по часовой стрелке демпфирование увеличивается, против часовой стрелки – уменьшается.

12.6 Регулировка демпфирования сжатия высокой скорости амортизатора

Осторожно!

Опасность несчастных случаев Разборка узлов, находящихся под давлением, может привести к травме.

– Амортизатор наполнен азотом высокой плотности. Придерживайтесь указаний, приведенных в описании. (В авторизованной мастерской KTM вам готовы помочь в этом вопросе.)

Информация

Настройка высокой скорости оказывает влияние во время быстрого сжатия амортизатора.

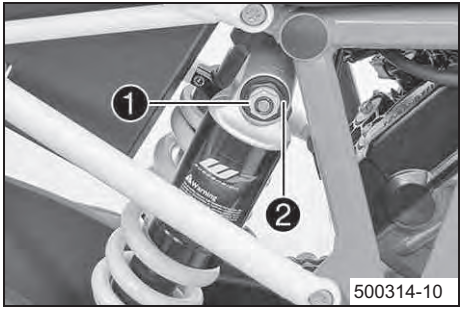

– Повернуть регулировочный винт ❶ до упора по часовой стрелке с помощью торцового ключа до последнего ощутимого щелчка.

Информация

Не ослаблять фитинг ❷!

– Повернуть винт обратно против часовой стрелки на количество оборотов, соответствующее типу амортизатора.

Руководящие указания

Демпфирование сжатия, высокая скорость	
Комфортный	1,5 оборота
Стандартный	1,5 оборота
Спортивный	1 оборот
Полная полезная нагрузка	1 оборот

Информация

При повороте по часовой стрелке демпфирование увеличивается, против часовой стрелки – уменьшается.

12.7 Регулировка демпфирования отскока амортизатора

Осторожно!

Опасность несчастных случаев Разборка узлов, находящихся под давлением, может привести к травме.

– Амортизатор наполнен азотом высокой плотности. Придерживаться указаний, приведенных в описании. (В авторизованной мастерской KTM вам готовы помочь в этом вопросе.)

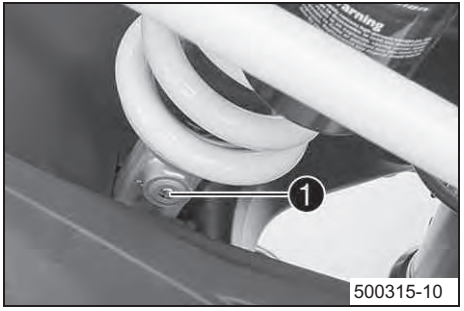

– Повернуть регулировочный винт ❶ по часовой стрелке до последнего заметного щелчка.

– Повернуть обратно против часовой стрелки на количество щелчков, соответствующее типу амортизатора.

Руководящие указания

Демпфирование отскока	
Комфортный	15 щелчков
Стандартный	12 щелчков
Спортивный	9 щелчков
Полная полезная нагрузка	9 щелчков

Информация

При повороте по часовой стрелке демпфирование увеличивается, против часовой стрелки – уменьшается.

12.8 Регулировка преднатяга пружины амортизатора

Предупреждение

Опасность несчастных случаев Изменения настройки подвески может серьезно отразиться на поведении мотоцикла во время движения.

– После того как произведены изменения, сначала необходимо поездить медленно, чтобы прочувствовать новый стиль поведения при движении.

Информация

Преднатяг пружины определяет начальное подпружинивание амортизатора.

Наилучшая настройка преднатяга пружины достигается, когда он устанавливается по весу водителя и весу какого-либо багажа и пассажира, таким образом обеспечивая идеальный компромисс между маневренностью и устойчивостью.

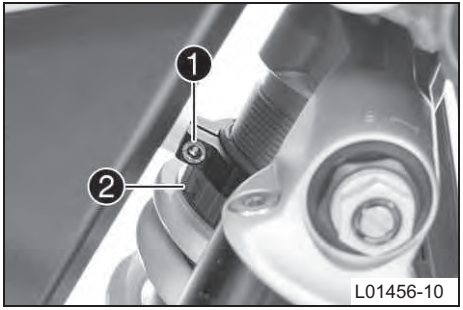

Подготовительные работы

Условие

– Маятник должен быть разгружен

Основные работы

– Ослабить винт ❶.

– Повернуть регулировочное кольцо ❷ против часовой стрелки с помощью рожкового ключа из набора инструментов, пока кольцо не будет полностью затянуто.

Рожковый ключ, амортизатор (61329083000)

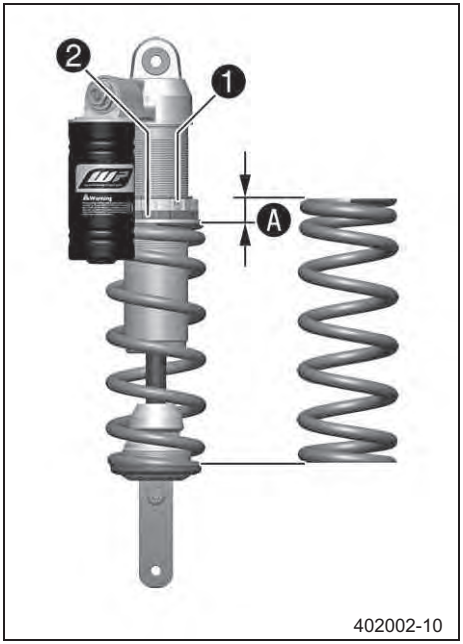

– Отрегулировать натяг пружины, поворачивая регулировочное кольцо ❷ до указанного измерения Ⓐ.

Руководящие указания

Преднатяг пружины	
Комфортный	5 мм (0,2 дюйма)
Стандартный	5 мм (0,2 дюйма)
Спортивный	6 мм (0,24 дюйма)
Полная полезная нагрузка	7 мм (0,28 дюйма)

Примечание

Повернуть по часовой стрелке для увеличения преднатяга пружины; повернуть против часовой стрелки для снижения преднатяга пружины.

– Затянуть винт ❶.

Руководящие указания

Винт, регулировочное кольцо амортизатора	M5	5Нм (3,7 фунт-сила-фут)

13.1 Поднятие мотоцикла на подставке под заднее колесо

Примечание

Опасность повреждения Припаркованный мотоцикл может покатиться или опрокинуться.

– Следует всегда размещать мотоцикл на твердой и ровной опорной поверхности.

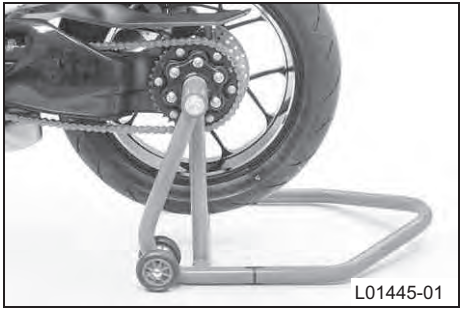

– Вставить переходник в подставку под заднее колесо.

Подставка под заднее колесо (61329955000)

– Расположить мотоцикл вертикально, установить подставку на ось и поднять мотоцикл.

13.2 Снятие мотоцикла с подставки под заднее колесо

Примечание

Опасность повреждения Припаркованный мотоцикл может покатиться или опрокинуться.

– Следует всегда размещать мотоцикл на твердой и ровной опорной поверхности.

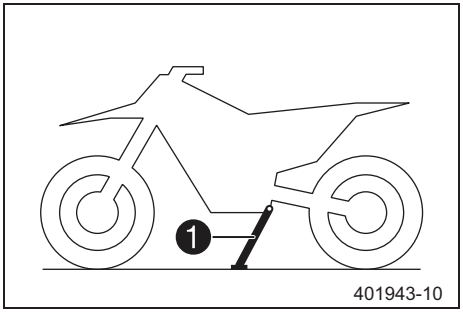

– Закрепить мотоцикл так, чтобы предотвратить его падение.

– Убрать подставку из-под заднего колеса и установить мотоцикл на боковую стойку ❶.

13.3 Поднятие мотоцикла на подставке под переднее колесо

Примечание

Опасность повреждения Припаркованный мотоцикл может покатиться или опрокинуться.

– Следует всегда размещать мотоцикл на твердой и ровной опорной поверхности.

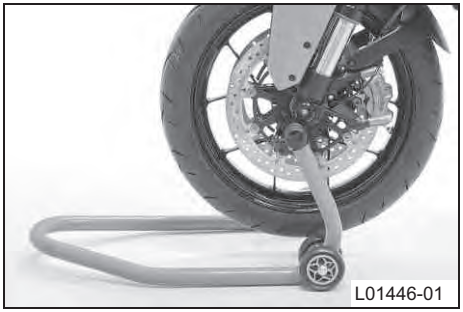

Подготовительные работы

– Поднять мотоцикл с помощью подставки под заднее колесо. (☛ с. 89).

Основные работы

– Установить руль в положение, соответствующее прямолинейному движению. Совместить подставку под переднее колесо с перьями вилки.

Подставка под переднее колесо (61029055300)

Информация

В первую очередь всегда следует устанавливать подставку под заднее колесо мотоцикла.

– Установить мотоцикл на подставку под переднее колесо.

13.4 Снятие мотоцикла с подставки под переднее колесо

Примечание

Опасность повреждения Припаркованный мотоцикл может покатиться или опрокинуться.

– Следует всегда размещать мотоцикл на твердой и ровной опорной поверхности.

– Закрепить мотоцикл так, чтобы предотвратить его падение.

– Убрать подставку из-под переднего колеса.

13.5 Снятие пассажирского сиденья

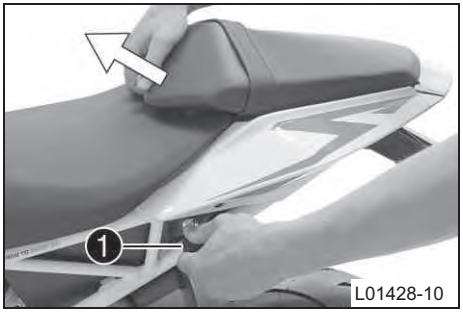

– Вставить ключ зажигания в замок сиденья ❶ и повернуть по часовой стрелке.

– Поднять пассажирское сиденье, взявшись за его переднюю часть. Двигая седло вперед, снять его с держателя.

– Снять пассажирское сиденье.

– Вынуть ключ зажигания из замка сиденья.

13.6 Установка пассажирского сиденья

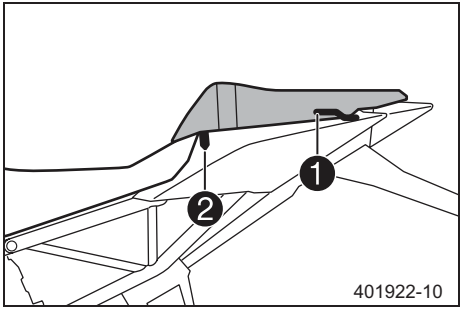

– Совместить углубления седла с направляющими ❶ и опустить переднюю часть седла, одновременно двигая седло в заднем направлении.

– Position locking pin Вставить стопорный штифт ❷ в крепежное отверстие и опустить седло, нажимая на его переднюю часть.

  ✓ Послышится щелчок, это укажет, что стопорный штифт зафиксировался в отверстии.

– После всего проверить правильность установки пассажирского сиденья.

13.7 Снятие седла водителя

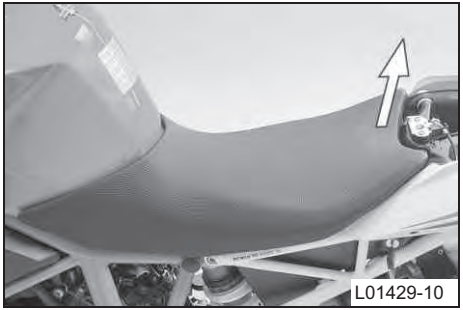

Подготовительные работы

– Снять седло пассажира. (☛ с. 91)

Основные работы

– Приподнять заднюю часть седла водителя.

– Отсоединить переднюю часть седла и снять седло.

13.8 Установка седла водителя

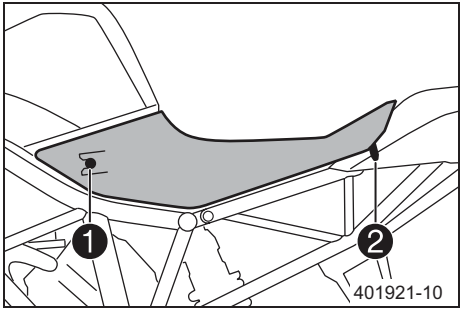

Основные работы

– Прикрепить седло водителя к топливному баку с помощью прорезей ❶, опустить седло, одновременно двигая его вперед.

  ✓ Catch Фиксатор ❷ располагается в углублении.

– Проверить, правильно ли установлено водительское седло.

Заключительные работы

– Установить седло пассажира. (☛ с. 92)

13.9 Установка замка шлема на мотоцикл

Предупреждение

Опасность попадания в аварию Если шлем или замок шлема прикреплены к мотоциклу во время движения, то управляемость мотоцикла ухудшается.

– Не использовать замок шлема для прикрепления шлема или других предметов к мотоциклу во время движения. Всегда снимать замок шлема с мотоцикла перед началом движения.

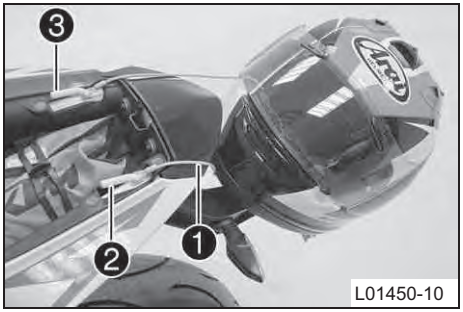

– Снять седло пассажира. (☛ с. 91)

– Зацепить один конец стального троса ❶ (входит в набор инструментов) за крючок ❷.

Стальной трос (60012015000)

– Продеть трос через открытую часть шлема.

– Зацепить другой конец троса за крючок ❸.

– Аккуратно расположить шлем сзади мотоцикла.

– Установить седло пассажира. (☛ с. 92)

13.10 Демонтаж главного глушителя

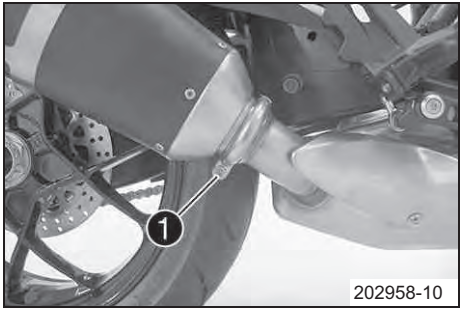

– Вывинтить винт ❶.

– Снять хомут выхлопной трубы.

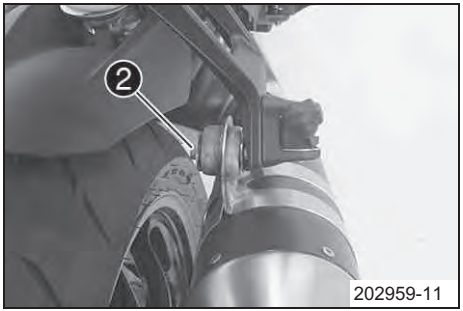

– Вывинтить винт ❷ с шайбой.

– Снять главный глушитель.

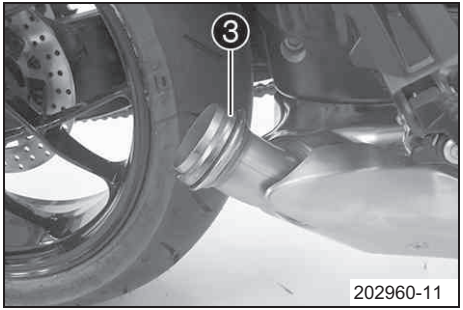

– Снять уплотнительное кольцо ❸.

13.11 Установка главного глушителя

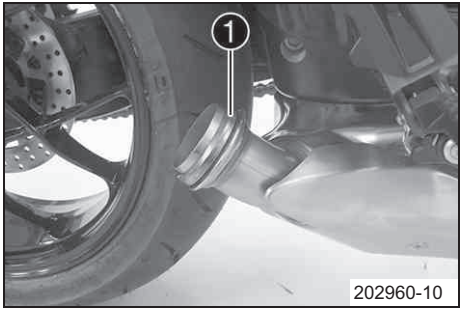

– Установить уплотнительное кольцо ❶.

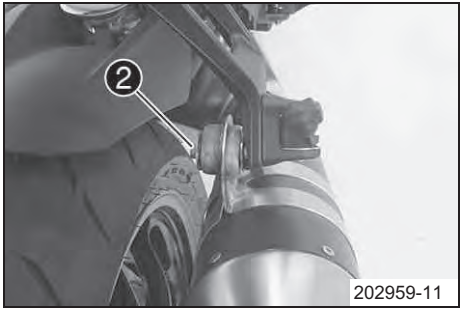

– Установить главный глушитель.

– Установить, но не затягивать винт ❷ с шайбой.

Руководящие указания

Остальные винты, шасси	M8	25Нм (18,4 фунт-сила-фут)

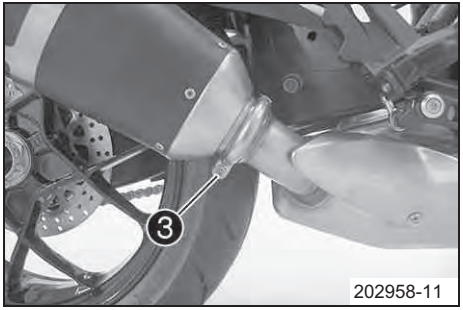

– Установить хомут выхлопной трубы.

– Установить и затянуть винт ❸.

Руководящие указания

Винт, хомут выхлопной трубы на главном глушителе	M6	8Нм (5,9 фунт-сила-фут)

– Затянуть винт ❷.

Руководящие указания

Остальные винты, шасси	M8	25Нм (18,4 фунт-сила-фут)

13.12 Проверка цепи на наличие грязи

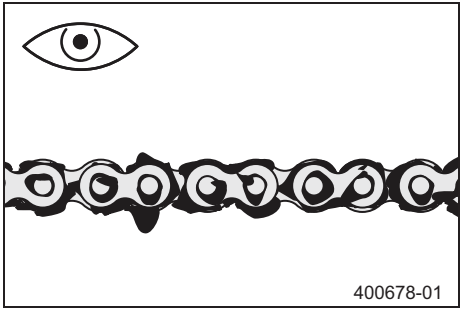

– Проверить цепь на наличие тяжелой земли.

» Если цепь слишком загрязнена:

– Очистить цепь. (☛ см. стр. 97)

13.13 Очистка цепи

Предупреждение

Опасность несчастных случаев Масло или смазка на шинах приводят к снижению сцепления.

– Удалить масло и смазку с помощью подходящего чистящего средства.

Предупреждение

Опасность несчастных случаев Снижение эффективности торможения в связи с наличием масла или смазки на тормозных дисках

– На тормозных дисках не должно быть масла или смазки; при необходимости их следует очищать очистителем для тормозов.

Предупреждение

Экологическая опасность Опасные вещества наносят экологический ущерб.

– Масло, смазку, фильтры, топливо, очистители, тормозную жидкость и т. п. следует утилизировать в соответствии с применимыми нормативными положениями.

Информация

Срок службы цепи в большой степени зависит от ее грамотного обслуживания.

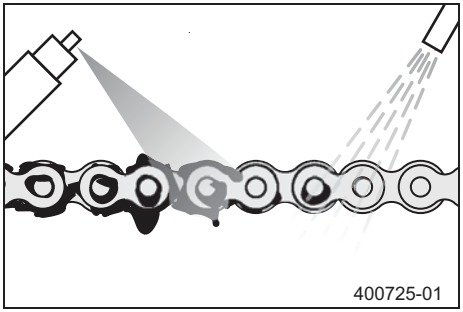

– Необходимо регулярно очищать цепь.

– Смывать рыхлую грязь несильной струей воды.

– Удалять остатки старой смазки с помощью очистителя для цепи.

Очиститель для цепи (☛ см. стр. 190)

– После просушки нанести спрей для цепи.

Цепная смазка для эксплуатации на дорогах (☛ см. стр. 190)

13.14 Проверка натяжения цепи

Предупреждение

Опасность несчастных случаев Опасность, вызываемая неправильным натяжением цепи

– Если натяжение цепи слишком высокое, детали вторичной силовой передачи (цепь, звездочка двигателя, задняя звездочка, подшипники коробки передач и заднего колеса) испытывают дополнительную нагрузку. Помимо преждевременного износа, в самых неблагоприятных случаях, может разорваться цепь или сломаться передаточный вал коробки передач. С другой стороны, если цепь ослаблена, она может выйти из зацепления со звездочкой двигателя или задней звездочкой и заблокировать заднее колесо или повредить двигатель. Следует проверять натяжение цепи и при необходимости регулировать его.

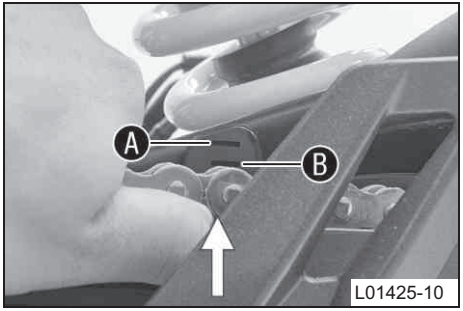

– Опереть мотоцикл на боковую стойку.

– Переключить коробку передач на нейтраль N.

– Оттянуть вверх отрезок цепи, расположенный на участке скользящего защитного кожуха цепи, обозначенном на иллюстрации буквами A и B, и измерить натяжение цепи.

Информация

Нижний участок цепи должен быть туго натянут.

Износ цепи не всегда равномерен. Необходимо повторить данное измерение при различных положениях цепи.

Верхний край цепи располагается между отметками A и B.

» Если натяжение цепи не соответствует техническим требованиям:

– Отрегулировать натяжение цепи. (☛ см. стр. 100)

13.15 Регулировка натяжения цепи

Предупреждение

Опасность несчастных случаев Опасность, вызываемая неправильным натяжением цепи

– Если натяжение цепи слишком высокое, детали вторичной силовой передачи (цепь, звездочка двигателя, задняя звездочка, подшипники коробки передач и заднего колеса) испытывают дополнительную нагрузку. Помимо преждевременного износа, в самых неблагоприятных случаях, может разорваться цепь или сломаться передаточный вал коробки передач. С другой стороны, если цепь ослаблена, она может выпасть из звездочки двигателя или задней звездочки и заблокировать заднее колесо либо повредить двигатель. Следует проверять натяжение цепи и, при необходимости, регулировать его.

Предварительные работы

– Проверить натяжение цепи. (☛ см. стр. 99)

– Поднять мотоцикл с помощью подставки под заднее колесо. (☛ с. 89)

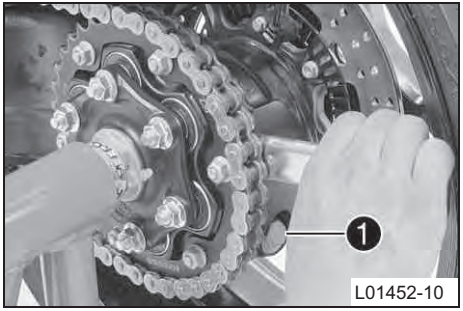

Основные работы

– Ослабить винт ❶.

– Отрегулировать натяжение цепи, поворачивая корпус втулки.

Рожковый гаечный ключ (61329085000)
Рукоятка для накидного ключа (60012060000)

Информация

Поворачивать по часовой стрелке для усиления натяжения цепи; поворачивать против часовой стрелки для ослабления натяжения цепи.

– Проверить натяжение цепи (☛ стр. 99)

✓ Натяжение цепи должно быть равно указанному значению.

Информация

Износ цепи не всегда равномерен. Необходимо повторить данное измерение при различных положениях цепи.

– Затянуть винт ❶.

Руководящие указания

Эксцентриковый винт	M16	50 Нм (36.9 фнтЧфт)

Заключительные работы

– Убрать подставку из-под заднего колеса мотоцикла. (☛ с. 89)

13.16 Проверка цепи, задней звездочки и звездочки двигателя

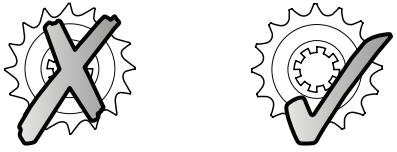

100132-10

– Проверить заднюю звездочку и звездочку двигателя на износ.

» Если задняя звездочка и звездочка двигателя изношены:

– Заменить их. 🔧

Информация

Звездочку двигателя, заднюю звездочку и цепь всегда необходимо заменять совместно.

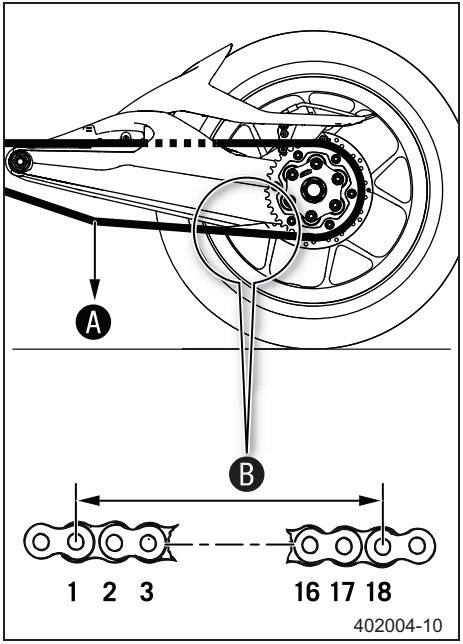

– Переключить коробку передач на нейтраль N.

– Оттянуть нижний участок цепи грузом оговоренного веса A.

Руководящие указания

Вес для измерения износа цепи	15 кг (33 фунта)

– Измерить расстояние B между 18 звеньями цепи на нижнем участке цепи.

Информация

Износ цепи не всегда равномерен. Необходимо повторить данное измерение при различных положениях цепи.

Максимальное расстояние B на самом длинном участке цепи	272 мм (10,71 дюйма)

» Если расстояние B больше оговоренного:

– Заменить комплект привода.

Информация

При замене цепи также следует заменить заднюю звездочку и звездочку двигателя.

Новые цепи изнашиваются быстрее на старых звездочках.

Из соображений безопасности в цепи не предусмотрено соединительного звена.

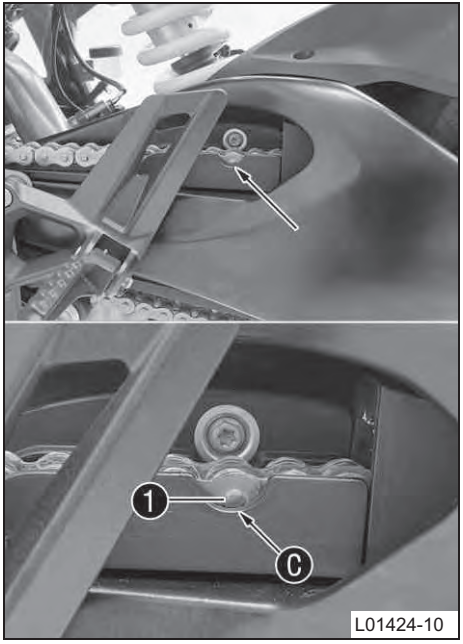

– Проверить износ скользящей защиты цепи.

» Если заклепка цепи ❶ больше не располагается на уровне края Ⓒ выреза скользящего кожуха, то необходимо:

– Заменить скользящую защиту цепи. 🔧

– Проверить, чтобы скользящая защита цепи плотно села.

» Если скользящая защита цепи ослаблена:

– Затянуть скользящую защиту цепи.

Руководящие указания

Винт, скользящая защита цепи	M5	5 Нм (3,7 фунт-сила-фута)

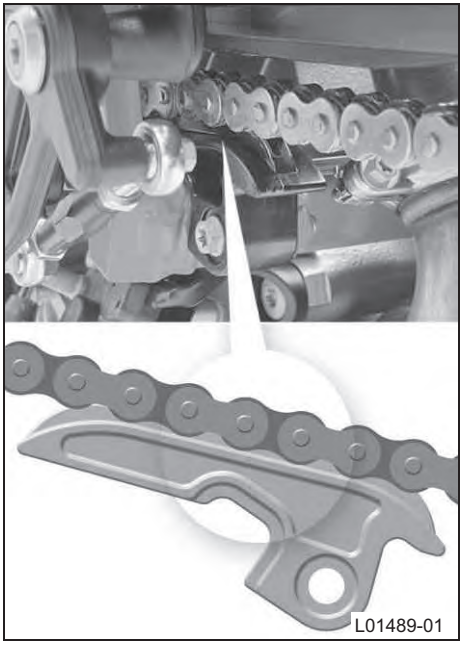

– Проверить скользящий элемент цепи на наличие износа.

» Если нижний край пальца цепи находится на одной линии или ниже скользящего элемента цепи:

– Заменить скользящий элемент цепи. 🔧

– Проверить наличие плотной посадки скользящего элемента цепи.

» Если скользящий защитный кожух цепи ослаблен:

– Затянуть скользящий элемент цепи.

Руководящие указания

Остальные винты, шасси	M8	25Нм (18,4 фунт-сила-фут)

13.17 Проверка/корректировка уровня жидкости в контуре гидравлического сцепления

Информация

Уровень жидкости поднимается при увеличении износа дисков накладок сцепления.

Не использовать тормозную жидкость.

– Привести в горизонтальное положение бачок гидропривода сцепления, расположенный на руле

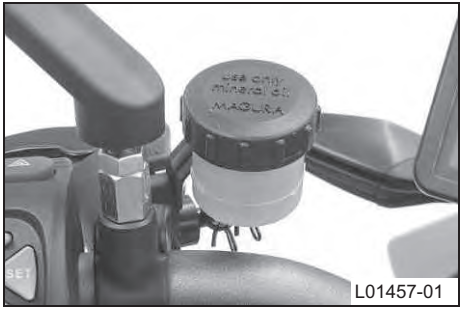

– Проверить уровень жидкости.

Уровень жидкости должен находиться между отметками **MIN** и **MAX**.

» Если уровень жидкости не соответствует указанным спецификациям:

– Снять резьбовую крышку с мембраной.

– Откорректировать уровень жидкости контура гидравлического сцепления.

Гидравлическая жидкость (15) (☛ стр. 188)

– Установить резьбовую крышку и мембраной.

14.1 ABS/Антиблокировочная тормозная система

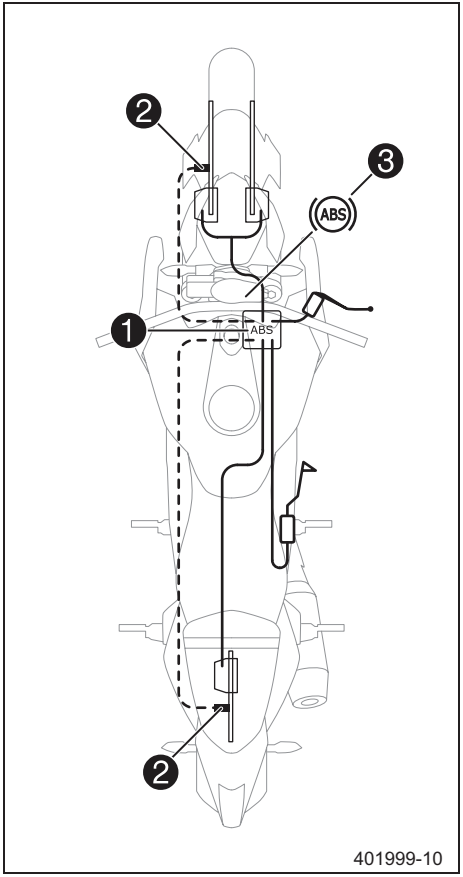

Антиблокировочное тормозное устройство ❶, состоящее из гидравлического блока, блока управления ABS и возвратного насоса, установлено под топливным баком. На переднем и заднем колесах размещены датчики частоты вращения колеса ❷.

Предупреждение

Опасность несчастных случаев Функциональные ограничения системы ABS

- Заднее колесо можно прокручивать с включенным передним тормозом («жечь шины») только в случае, если ABS выключена.
- Если транспортное средство было изменено, например, увеличением или уменьшением прогиба рессоры, установкой ободов другого диаметра, других шин, использованием неправильного давления в шинах, других тормозных колодок и т. п., система ABS не будет работать оптимально. Оптимальная работа ABS обеспечивается только в случае, если в тормозной системе установлены запасные части и шины, утвержденные и/или рекомендованные компанией KTM.
- Работы по техническому обслуживанию и ремонту должны производиться надлежащим образом. (В авторизованной мастерской KTM вам готовы помочь в этом вопросе.)

ABS – это система безопасности, предотвращающая блокировку колес при прямолинейном движении без влияния боковых сил.

Предупреждение

Опасность несчастных случаев Опрокидывание транспортного средства

- Не всегда можно предотвратить опрокидывание мотоцикла в экстремальных ситуа- циях вождения (например, загружен багаж с высоким центром тяжести, изменение дорожных условий, крутые спуски, резкое торможение без выключения сцепления). Адаптируйте свой стиль вождения под дорожные условия и ваши навыки.

Система ABS имеет два режима работы: **"ROAD"** и **"SUP MOT"**.

В режиме **"SUP MOT"** система ABS ❸ контролирует только переднее колесо, функция контроля заднего колеса деактивирована.

Информация

Индикатор ABS мигает с небольшой частотой для напоминания о том, что активирован режим ABS **"SUP MOT"**.

В режиме **"ROAD"** система ABS контролирует оба колеса.

ABS действует с двумя независимыми тормозными контурами (передний и задний тормоза). При нормальном функционировании тормозная система срабатывает аналогично обычной тормозной системе без ABS. Когда же блок управления ABS обнаруживает в колесе тенденцию к блокировке, ABS начинает регулировать давление тормозов. Процесс регулировки вызывает небольшую пульсацию рычага ручного тормоза и педали ножного тормоза.

Предупреждающая индикаторная лампа ABS ❸ должна загореться после включения зажигания и погаснуть после того, как трогаются с места. Если она не гаснет после начала движения и продолжает гореть во время движения, это указывает на ошибку в системе ABS. В этом случае ABS не активна, и колеса во время торможения могут заблокироваться. Тормозная система сама по себе остается функциональной, только без контроля ABS.

Предупреждающая индикаторная лампа ABS также может загореться, если частоты вращения переднего и заднего колеса сильно различаются в экстремальных условиях вождения, например, при езде или при вращении на заднем колесе мотоцикла. В этом случае ABS отключается.

Чтобы вновь активировать ABS, транспортное средство должно быть остановлено, а зажигание – выключено. ABS включается снова при включении транспортного средства. После начала движения предупреждающая индикаторная лампа ABS гаснет.

В меню **"MTC/ABS"** можно вручную выключить систему ABS.

Информация

После включения зажигания система ABS снова активируется.

14.2 Проверка тормозных дисков

Предупреждение

Опасность несчастных случаев Снижение эффективности торможения из-за изношенного(ых) тормозного(ых) диска(ов)

– Немедленно заменить изношенный(ые) тормозной(ые) — диск(и) (рекомендуется обратиться в авторизованную мастерскую KTM).

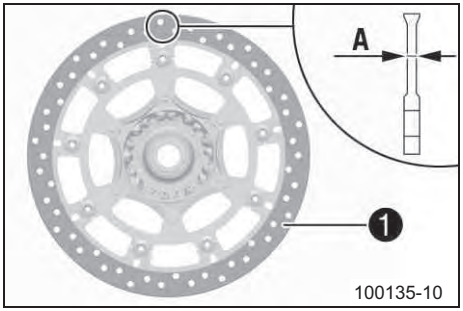

– Проверить толщину переднего и заднего тормозных дисков в нескольких местах, чтобы убедиться, что она соответствует замеру Ⓐ.

Информация

При износе снижается толщина тормозного диска на контактной поверхности ❶ тормозных колодок.

Тормозные диски – предел износа	
Передний	4,5 мм (0,177 дюйма)
Задний	4,5 мм (0,177 дюйма)

» Если толщина тормозного диска меньше оговоренного значения:

– Заменить тормозной диск.

– Проверить передний и задний тормозные диски на наличие повреждений, трещин и деформаций.

» Если на тормозном диске видны повреждения, трещины или деформации:

– Заменить тормозной диск.

14.3 Проверка уровня тормозной жидкости в переднем тормозе

Предупреждение

Опасность несчастных случаев Отказ тормозной системы.

– Если уровень тормозной жидкости упадет ниже указанной отметки или оговоренного значения, это свидетельствует о том, что в тормозной системе присутствует протечка или что тормозные колодки полностью изношены. Необходимо проверить тормозную систему и не продолжать движение (рекомендуется обратиться в авторизованную мастерскую KTM).

Предупреждение

Опасность несчастных случаев Снижение эффективности торможения из-за старой тормозной жидкости

– Тормозную жидкость на переднем и заднем тормозах необходимо заменять в соответствии с графиком обслуживания (рекомендуется обратиться в авторизованную мастерскую KTM).

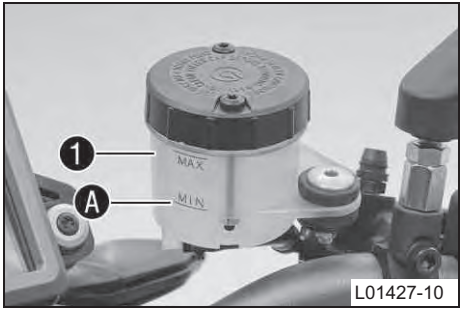

– Развернуть резервуар с тормозной жидкостью, установленный на руле, в горизонтальное положение.

– Проверить уровень тормозной жидкости в емкости для тормозной жидкости ❶.

» Если тормозная жидкость упала ниже отметки MIN Ⓐ:

– Добавить жидкость в передний тормоз. (☛ см. стр. 109)

14.4 Добавление жидкости в передний тормоз

Предупреждение

Опасность несчастных случаев Отказ тормозной системы

– Если уровень тормозной жидкости упадет ниже отметки MIN, это свидетельствует о том, что в тормозной системе присутствует протечка или что тормозные колодки полностью изношены. Необходимо проверить тормозную систему и не продолжать движение (рекомендуется обратиться в авторизованную мастерскую KTM).

Предупреждение

Раздражение кожи Тормозная жидкость при контакте может вызывать раздражение кожи.

– Необходимо избегать контакта с кожей и глазами и хранить ее в недоступном для детей месте.
– Надевать специальную защитную одежду и очки.
– Если тормозная жидкость попадет в глаза, следует тщательно промыть глаза водой и немедленно обратиться к врачу.

Предупреждение

Опасность несчастных случаев Снижение эффективности торможения из-за старой тормозной жидкости

– Тормозную жидкость на переднем и заднем тормозах необходимо заменять в соответствии с графиком обслуживания (рекомендуется обратиться в авторизованную мастерскую KTM).

Предупреждение

Экологическая опасность Опасные вещества наносят экологический ущерб.

– Масло, смазку, фильтры, топливо, очистители, тормозную жидкость и т. п. следует утилизировать в соответствии с применимыми нормативными положениями.

Информация

Нельзя использовать тормозную жидкость DOT 5! У нее силиконовая основа и пурпурный цвет. Масляные уплотнения и тормозные шланги не рассчитаны на тормозную жидкость DOT 5.

Необходимо избегать контакта между тормозной жидкостью и окрашенными деталями. Тормозная жидкость оказывает агрессивное воздействие на краску!

Необходимо использовать только чистую тормозную жидкость из герметичной емкости.

Предварительные работы

– Проверить передние тормозные колодки. (☛ см. стр. 111)

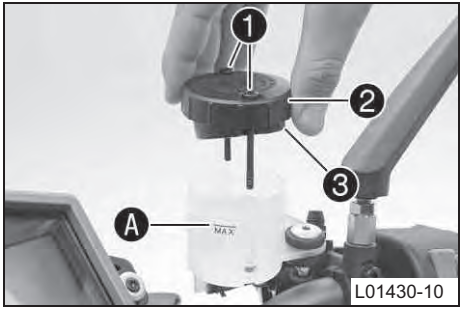

Основные работы

– Развернуть резервуар с тормозной жидкостью, установленный на руле, в горизонтальное положение.

– Удалить винты ❶.

– Снять крышку ❷ с мембраной ❸.

– Долить тормозную жидкость до уровня MAX Ⓐ.

Тормозная жидкость DOT 4/DOT 5.1 (☛ см. стр. 186)

– Поставить на место крышку ❷ с мембраной ❸.

– Установить и затянуть винты ❶.

Информация

Перелившуюся или разлившуюся тормозную жидкость необходимо немедленно смыть водой.

14.5 Проверка передних тормозных колодок

Предупреждение

Опасность несчастных случаев Снижение эффективности торможения в связи с износом тормозных колодок

Немедленно заменить изношенные тормозные колодки (рекомендуется обратиться в авторизованную мастерскую KTM).

Примечание

Опасность несчастных случаев Снижение эффективности торможения в связи с повреждением тормозных дисков

– Если вовремя не заменить тормозные колодки, стальные держатели тормозной колодки истирают тормозной диск. Эффективность торможения значительно снижается, а тормозные диски становятся непригодными к эксплуатации. Проверять тормозные колодки следует регулярно.

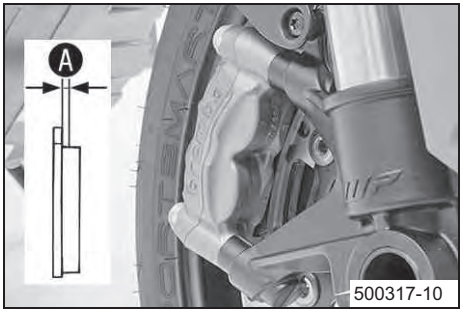

– Проверить все тормозные колодки на двух тормозных суппортах на минимальную толщину A.

Минимальная толщина	≥ 1 мм (≥ 0,04 дюйма)

» Если минимальная толщина менее указанной:

– Заменить передние тормозные колодки. 🔧

– Проверить тормозные колодки на наличие повреждений и трещин.

» При наличии износа или истирания:

– Заменить передние тормозные колодки 🔧

14.6 Проверка уровня жидкости в заднем тормозе

Предупреждение

Опасность несчастных случаев Отказ тормозной системы

– Если уровень тормозной жидкости упадет ниже обозначенной отметки MIN, это говорит о протечке в тормозной системе или на изношенные тормозные колодки. Необходимо проверить тормозную систему и не продолжать движение (рекомендуется обратиться в авторизованную мастерскую KTM).

Предупреждение

Опасность несчастных случаев Снижение эффективности торможения из-за старой тормозной жидкости

– Тормозную жидкость на переднем и заднем тормозах необходимо заменять в соответствии с графиком обслуживания (рекомендуется обратиться в авторизованную мастерскую KTM).

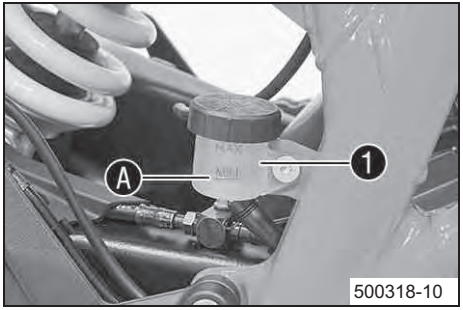

– Установить транспортное средство прямо.
– Проверить уровень тормозной жидкости в резервуаре тормозной жидкости ❶.
  » Если уровень тормозной жидкости упал ниже MIN отметки Ⓐ:
    – Добавить тормозную жидкость в контур заднего тормоза (☛ стр. 113).

14.7 Добавление жидкости в задний тормоз

Предупреждение

Опасность несчастных случаев Отказ тормозной системы

– Если уровень тормозной жидкости упал ниже обозначенной отметки MIN, это говорит о протечке в тормозной в тормозной системе или на изношенные тормозные колодки. Необходимо проверить тормозную систему и не продолжать движение (рекомендуется обратиться в авторизованную мастерскую KTM).

Предупреждение

Раздражение кожи Тормозная жидкость при контакте может вызывать раздражение кожи.

– Необходимо избегать контакта с кожей и глазами и хранить ее в недоступном для детей месте.
– Надевать специальную защитную одежду и очки.
– Если тормозная жидкость попадет в глаза, следует тщательно промыть глаза водой и немедленно обратиться к врачу.

Предупреждение

Опасность несчастных случаев Снижение эффективности торможения из-за старой тормозной жидкости

– Тормозную жидкость на переднем и заднем тормозе необходимо заменять в соответствии с графиком обслуживания (рекомендуется обратиться в авторизованную мастерскую KTM). (рекомендуется обратиться в авторизованную мастерскую KTM).

Предупреждение

Экологическая опасность Опасные вещества наносят экологический ущерб.

– Масло, смазку, фильтры, топливо, очистители, тормозную жидкость и т. п. следует утилизировать в соответствии с применимыми нормативными положениями.

Примечание

Нельзя использовать только чистую тормозную жидкость DOT 5! У нее силиконовая основа, пурпурный цвет. Масляные уплотнения и тормозные шланги не рассчитаны на тормозную жидкость DOT 5.

Необходимо избегать контакта между тормозной жидкостью и окрашенными деталями. Тормозная жидкость оказывает агрессивное воздействие на краску!

Необходимо использовать только из герметичной емкости.

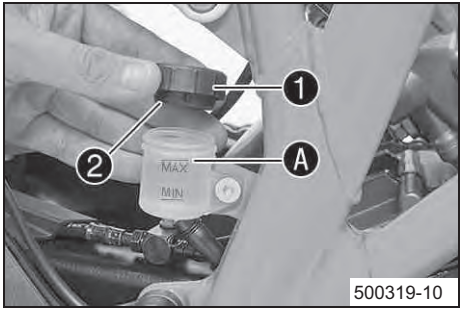

Подготовительные работы

– Проверить задние тормозные колодки. (☛ стр. 115)

Основные работы

– Поставить мотоцикл в вертикальное положение.

– Отвинтить резьбовую крышку ❶ с мембраной ❷.

– Добавить тормозную жидкость до MAX уровня Ⓐ.

Тормозная жидкость DOT 4 / DOT 5.1 (☛ стр. 186)

– Установить и затянуть резьбовую крышку ❶ с мембраной ❷.

Информация

Перелившуюся или разлившуюся тормозную жидкость необходимо немедленно смыть водой.

14.8 Проверка задних тормозных колодок

Предупреждение

Опасность несчастного случая При износе тормозных колодок существенно снижается эффективность торможения.

– Незамедлительно заменить изношенные тормозные колодки (рекомендуется обратиться в авторизованный сервисный центр KTM).

Примечание

Опасность несчастных случаев Снижение эффективности торможения в связи с повреждением тормозных дисков

– Если вовремя не заменить тормозные колодки, стальные держатели тормозной колодки истирают тормозной диск. Эффективность торможения значительно снижается, а тормозные диски становятся непригодными к эксплуатации. Проверять тормозные колодки следует регулярно.

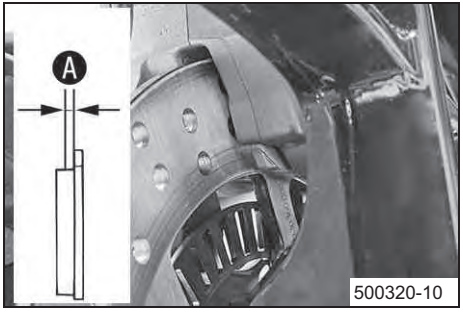

– Проверить тормозные колодки на минимальную толщину Ⓐ.

Минимальная толщина Ⓐ	> 1 мм (≥ 0,04 дюйма)

» Если минимальная толщина меньше указанной:

– Заменить задние тормозные колодки. 🔧

– Проверить тормозные колодки на наличие повреждений и трещин.

» При наличии износа или истирания:

– Заменить задние тормозные колодки 🔧

15.1 Демонтаж переднего колеса

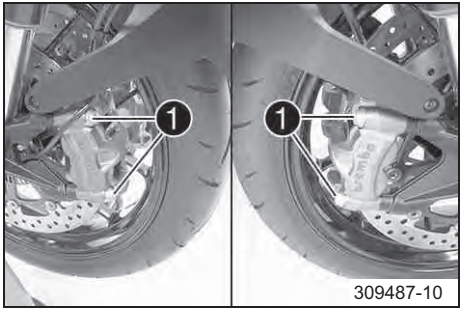

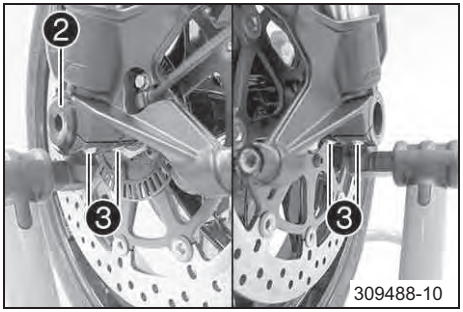

Предварительные работы

– Поднять мотоцикл с помощью подставки под заднее колесо. (☛ см. стр. 89)

– Поднять мотоцикл с помощью подставки под переднее колесо. (☛ см. стр. 90)

Основные работы (Duke)

– Снять винты ❶ с обоих тормозных суппортов.

– Небольшим боковым покачиванием тормозной скобы на тормозном диске прижать назад тормозные колодки. Аккуратно вынуть тормозную скобу из тормозного диска и повесить ее на одну сторону.

Информация

Не тянуть за рычаг ручного тормоза при снятой тормозной скобе.

– Ослабить винты ❷ и ❸.

– Отвинтить винт ❷ примерно на шесть оборотов и надавить на винт рукой, чтобы вытолкнуть шпиндель колеса из хомута оси. Снять винт ❷.

Предупреждение

Опасность несчастных случаев Снижение эффективности торможения в связи с повреждением тормозных дисков

– Колесо всегда необходимо укладывать так, чтобы не повредить тормозные диски.

– Удерживая переднее колесо, вынуть шпиндель колеса. Снять переднее колесо с вилки.

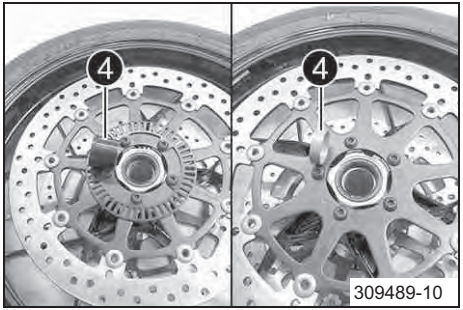

– Снять проставки ❹.

15.2 Установка переднего колеса

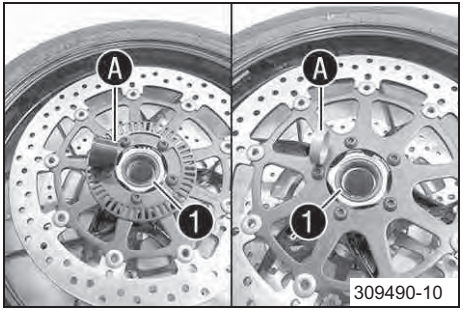

– Проверить подшипник колеса на наличие повреждений и износа.

» Если подшипник колеса поврежден или изношен:

– Заменить его.

– Очистить и смазать уплотнительные кольца ❶ и контактирующие поверхности Ⓐ проставок.

Смазка с длительным сроком эксплуатации (☛ см. стр. 190)

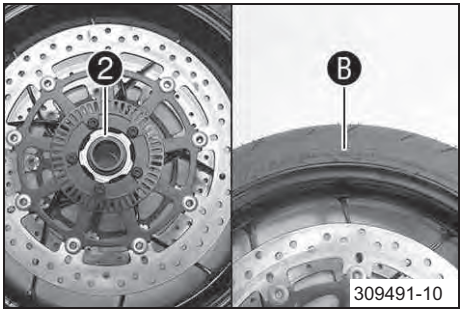

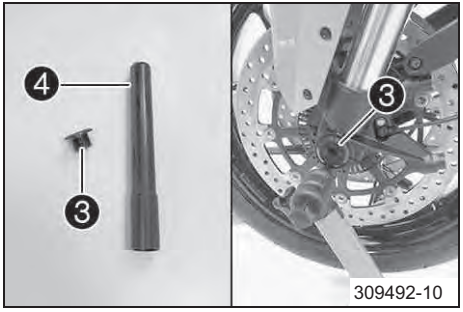

– Вставить широкую проставку ❷ слева по направлению вращения.

Информация

Стрелка ⒷⒷ указывает на направление вращения переднего колеса.

– Вставить укзую прокладку справа по направлению вращения.

Предупреждение

Опасность несчастных случаев Снижение эффективности торможения в связи с наличием масла или смазки на тормозных дисках

– На тормозных дисках не должно быть масла или смазки; при необходимости их следует очищать очистителем для тормозов.

– Очистить винт ❸ и шпиндель колеса ❹.

– Поднять переднее колесо на вилку, установить его в требуемое положение и вставить шпиндель колеса.

– Установить и затянуть винт ❸.

Руководящие указания

Винт, передняя тормозная скоба	M25x1,5	45 Нм (33,2 фунт-сила-фута)	Резьба со смазкой

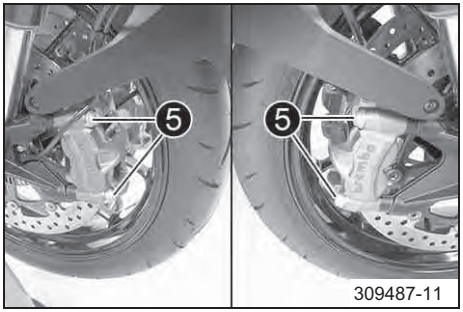

– Установить в требуемое положение тормозную скобу и проверить правильность посадки тормозных колодок.

– Установить винты ❺ на обе тормозные скобы, но не затягивать.

– Поработать несколько раз рычагом ручного тормоза, пока тормозные колодки не соприкоснутся с тормозным диском и не возникнет точка давления. Закрепить рычаг ручного тормоза в активном положении.

  ✓ Тормозные скобы выпрямляются.

– Затянуть винты ❺ на обоих тормозных суппортах.

  Руководящие указания

Винт, передняя тормозная скоба	M10	45 Нм (33,2 фунт-сила-фута)	**Loctite® 243™**

– Убрать крепление рычага переднего тормоза.

– Снять мотоцикл с подставки под переднее колесо. (☛ см. стр. 91)

– Снять мотоцикл с подставки под заднее колесо. (☛ см. стр. 89)

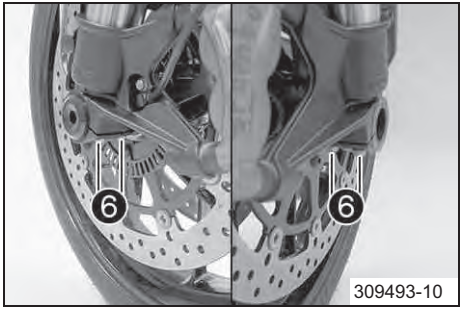

– Потянуть передний тормоз и несколько раз с усилием сжать вилку.

  ✓ Перья вилки выпрямляются.

– Затянуть винты ❻.

  Руководящие указания

Винт, хомут оси	M8	15 Нм (11,1 фунт-сила-фута)

15.3 Демонтаж заднего колеса

Предварительные работы

– Поднять мотоцикл с помощью подставки под заднее колесо. (☛ см. стр. 89)

– Снять главный глушитель (☛ см. стр 94)

Основные работы

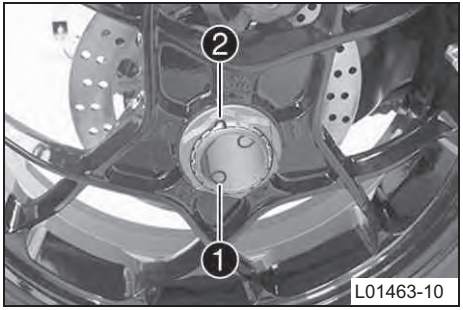

– Снять внутренний проволочный замок ❶.

– Снять внешний проволочный замок ❷.

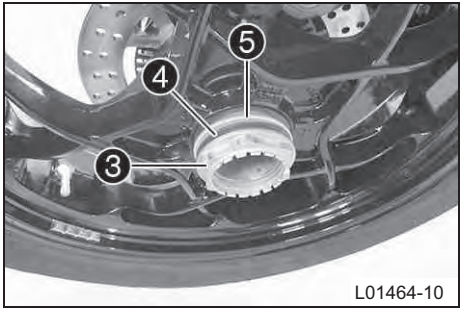

– Попросить помощника привести в действие задний тормоз.

– Отпустить и снять гайку оси ❸ вместе с шайбой ❹ и коническим кольцом ❺.

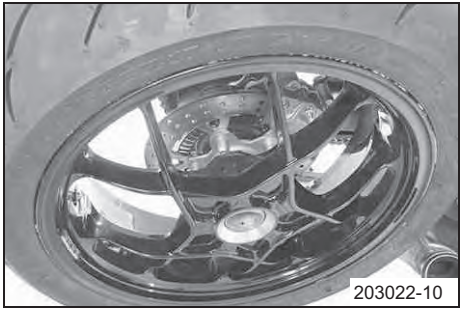

– Снять заднее колесо.

15.4 Установка заднего колеса

Предупреждение

Опасность несчастных случаев Снижение эффективности торможения в связи с наличием масла или смазки на тормозных дисках

– На тормозных дисках не должно быть масла или смазки; при необходимости их следует очищать очистителем для тормозов.

Предупреждение

Опасность несчастных случаев Отсутствие тормозного эффекта при использовании заднего тормоза

– После установки заднего колеса необходимо поработать ножным тормозом до достижения точки давления.

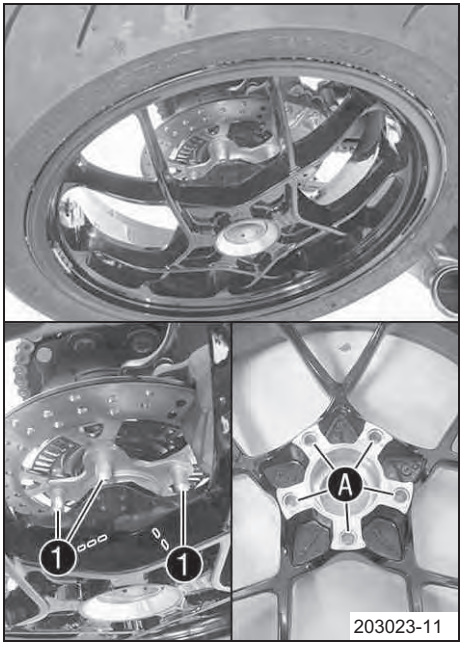

Основные работы

– Проверить подшипник колеса на наличие повреждений или износа.

» При наличии повреждений или износа подшипника колеса:

– Заменить его.

– Очистить и смазать резьбу оси колеса и гайки оси.

Смазка с длительным сроком эксплуатации (☛ см. стр. 190)

– Надеть заднее колесо на ось.

✓ Поводковые пальцы ❶ заходят в отверстия, высверленные в ободе Ⓐ.

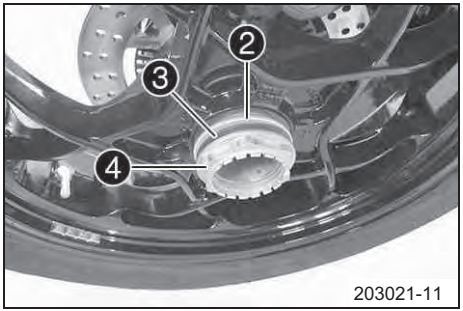

– Установить коническое кольцо ❷, шайбу ❸ и гайку оси ❹.

– Попросить помощника привести в действие задний тормоз.

– Затянуть гайку оси ❹

Руководящие указания

Гайка задней оси	M50x1.5	200 Нм (147.5 фунт-сила-фута)	Законтрить гайку проволочным замком, смазав его защитным резьбовым лаком.

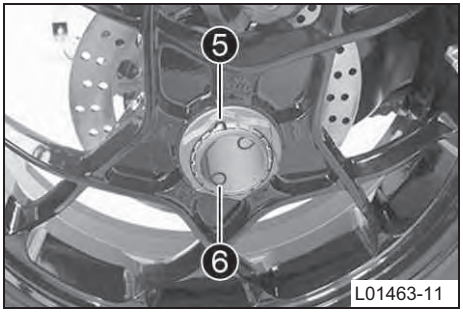

– Установить внешнюю контровочную проволку ❺.

✓ Штифт внешней контровочной проволки взаимодействует с просверленными отверстиями оси.

– Установить внутреннюю контровочную проволку ❻.

✓ Штифты внутренней контровочной проволки вставляются в два просверленных отверстия оси.

Заключительные работы

– Снять заднее колесо мотоцикла с подставки. (☛ стр. 89)
– Установить главный глушитель 🔧 (☛ стр. 96)

15.5 Проверка состояния шин

Предупреждение

Опасность несчастных случаев Потеря контроля над управляемостью транспортного средства в случае спустившей шины

– В интересах безопасности поврежденные и изношенные шины необходимо немедленно заменять (рекомендуется обратиться в авторизованную мастерскую KTM).

Предупреждение

Опасность аварии Плохая управляемость транспортного средства в связи с различным рисунком протектора шины на переднем и заднем колесах

– Переднее и заднее колеса должны быть оснащены шинами с одинаковым рисунком протектора во избежание потери контроля над транспортным средством.

Предупреждение

Опасность несчастных случаев Потеря контроля над управляемостью в связи с применением не одобренных и (или) не рекомендуемых шин или колес

– Следует использовать только шины и колеса, одобренные KTM и имеющие соответствующий индекс скорости.

Предупреждение

Опасность несчастных случаев Снижение сцепления с дорогой у новых шин

– У новых шин гладкая поверхность качения, поэтому они не могут обеспечить полного сцепления с дорогой. Вся поверхность качения должна стать шероховатой через первые 200 километров (124,3 мили) при умеренной езде под чередующимися углами. Полное сцепление не может быть достигнуто, пока шины не будут обкатаны.

Информация

Тип, состояние шин и давление воздуха в них оказывают большое влияние на поведении мотоцикла во время движения.

Изношенные шины отрицательно сказываются на его поведении, особенно на мокрых поверхностях.

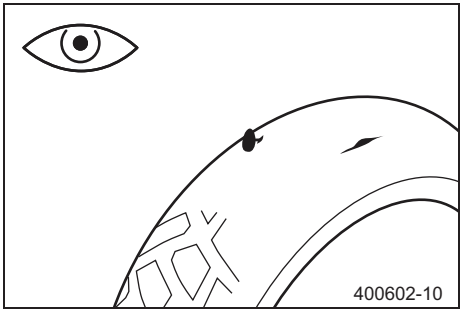

– Проверить переднюю и заднюю шины на наличие порезов, вдавленных предметов и прочих повреждений.

» Если на шинах будут обнаружены порезы, вдавленные предметы или прочие повреждения:

– Заменить шины.

– Проверить глубину протектора.

Информация

Необходимо учитывать местные национальные нормативы относительно минимальной глубины протектора.

Минимальная глубина протектора	> 2 мм (≥ 0,08 дюйма)

» Если глубина протектора меньше минимально допустимой глубины:

– Заменить шины.

– Проверить возраст шин.

Информация

Дата производства шины обычно входит в состав маркировки шины и указывается последними четырьмя цифрами точечной маркировки. Первые две цифры показывают неделю производства, а последние две – год производства. KTM рекомендует заменять шины, независимо от фактического износа, не позднее чем по истечении 5 лет.

» Если шине более 5 лет:

– Заменить шины.

15.6 Проверка давления в шинах

Информация

Низкое давление в шинах вызывает ускоренный износ и перегрев шины.

Правильное давление в шинах гарантирует оптимальный комфорт во время движения и максимальный срок службы шин.

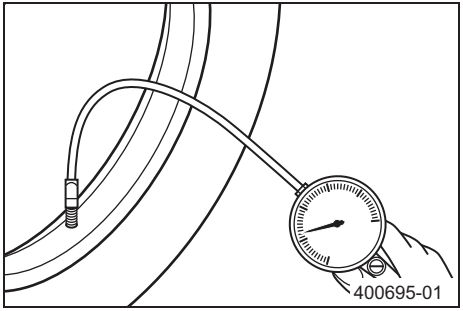

– Снять пылезащитную крышку.

– Проверить давление в холодных шинах.

Давление воздуха в шинах с одним водителем/с пассажиром/с полной загрузкой	
Передняя: холодная шина	2,5 бар (36 фунтов на квадратный дюйм)
Задняя: холодная шина	2,9 бар (42 фунтов на квадратный дюйм)

» Если давление в шинах не соответствует техническим требованиям:

– Откорректировать давление в шинах.

– Установить пылезащитную крышку.

16.1 Дневные ходовые огни

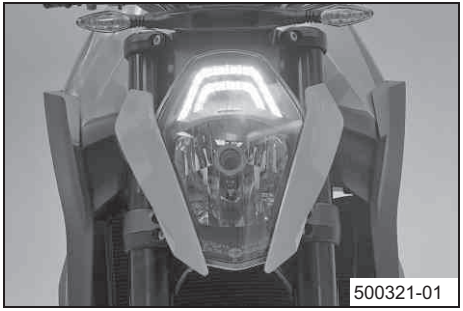

Дневные ходовые огни/стояночный свет встроены в фару дальнего света.

Дневные ходовые огни/стояночный свет встроены в фару дальнего света.

Дневные ходовые огни можно включить в условиях хорошей видимости. Они приводятся в действие со щитка приборов. Управление дневными ходовыми огнями осуществляется с помощью датчика яркости, расположенного в щитке приборов. В условиях хорошей видимости выключается ближний свет, и включаются дневные ходовые огни. Яркость дневных ходовых огней в четыре раза больше, чем яркость стояночного света. В выключенном состоянии дневные ходовые огни выполняют функцию стояночного света.

Информация

Примечание Необходимо учитывать законодательные требования, касающиеся использования света фар при езде в дневное время.

16.2 Демонтаж аккумуляторной батареи

Предупреждение

Риск травмы Кислота и газы аккумуляторной батареи вызывают серьезные химические ожоги.

- Хранить аккумуляторные батареи необходимо в месте, недоступном для детей.
- Пользоваться специальной защитной одеждой и очками.
- Избегать контакта с кислотой и газами аккумуляторной батареи.
- Не допускать искр или открытого пламени возле аккумуляторной батареи. Заряжать только в хорошо проветриваемых местах.
- В случае контакта с кожей промыть большим количеством воды. Если кислота аккумуляторной батареи попадет в глаза, промыть водой в течение 15 минут и обратиться к врачу.

Предостережение

Опасность попадания в аварию Эксплуатация мотоцикла без аккумулятора или с разряженным аккумулятором может привести к выходу из строя электронных элементов и оборудования, влияющего на безопасность движения.

- Запрещена эксплуатация мотоцикла без аккумулятора или с разряженным аккумулятором.

Подготовительные работы

– Отключить все потребители электроэнергии и заглушить двигатель.

– Снять пассажирское сиденье. (☛ стр. 91)

– снять переднее сиденье водителя (☛ стр. 92)

Основные работы

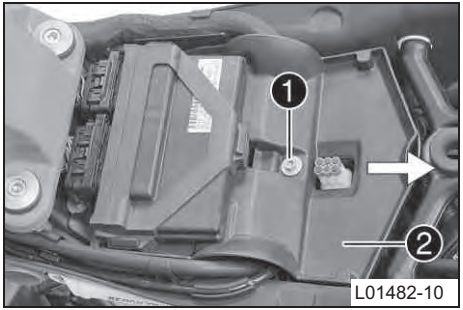

L01482-10

– Вывинтить винт ❶.

– Поднять крышку ❷ в задней части и потянуть назад.

– Поднять крышку.

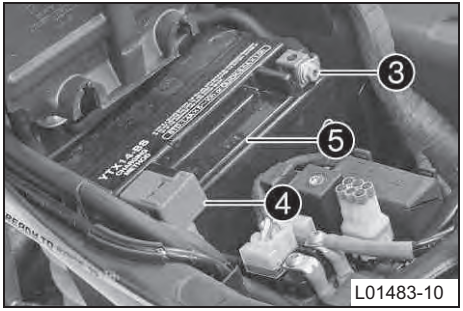

L01483-10

– Отсоединить от аккумуляторной батареи отрицательный кабель ❸.

– Снять колпачок положительной клеммы ❹ и отсоединить от аккумуляторной батареи положительный кабель .

– Извлечь аккумуляторную батарею ❺ из отсека для аккумуляторной батареи.

16.3 Установка аккумуляторной батареи

Предупреждение

Риск травмы Кислота и газы аккумуляторной батареи вызывают серьезные химические ожоги.

– Хранить аккумуляторные батареи необходимо в месте, недоступном для детей.
– Пользоваться специальной защитной одеждой и очками.
– Избегать контакта с кислотой и газами аккумуляторной батареи.
– Не допускать искр или открытого пламени возле аккумуляторной батареи. Заряжать только в хорошо проветриваемых местах.
– В случае контакта с кожей промыть большим количеством воды. Если кислота аккумуляторной батареи попадет в глаза, промыть водой в течение 15 минут и обратиться к врачу.

Предостережение

Опасность попадания в аварию Эксплуатация мотоцикла без аккумулятора или с разряженным аккумулятором может привести к выходу из строя электронных элементов и оборудования, влияющего на безопасность движения.

– Запрещена эксплуатация мотоцикла без аккумулятора или с разряженным аккумулятором.

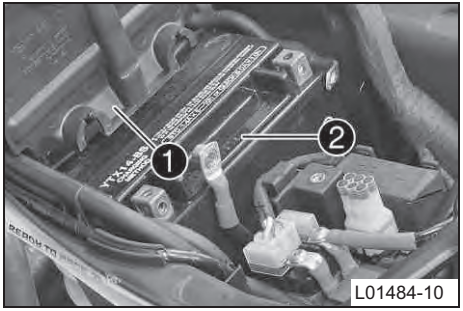

Основные работы

– Открыть крышку ❶.
– Установить аккумуляторную батарею ❷ в отсек для аккумуляторной батареи.

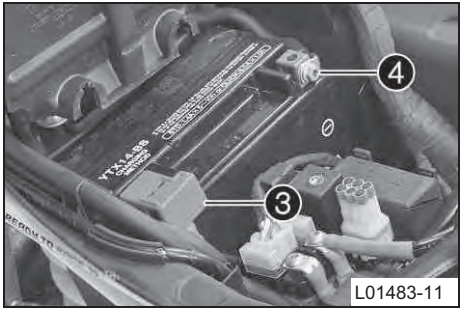

– Установить положительный кабель и установить и затянуть винт

Руководящие указания

Винт, клемма аккумуляторной батареи	M6	4,5 Нм (3,32 фунт-сила-фута)

– Установить крышку положительной клеммы ❸.

– Подсоединить отрицательный кабель ❹, установить и затянуть винт.

Руководящие указания

Винт, клемма аккумуляторной батареи	M6	4,5 Нм (3,32 фунт-сила-фута)

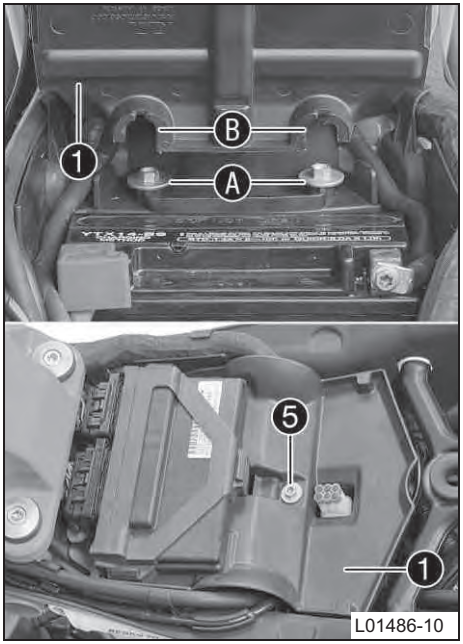

– Установить крышку ❶.

✓ Головки винтов Ⓐ заходят в углубления Ⓑ.

– Установить и затянуть винт ❺.

Заключительные работы

– Установить переднее сиденье для водителя (☛ стр. 93)

– Установить пассажирское сиденье. (☛ стр. 92)

– Установить время и дату.

16.4 Подзарядка аккумуляторной батареи

Предупреждение

Риск травмы Кислота и газы аккумуляторной батареи вызывают серьезные химические ожоги.

– Хранить аккумуляторные батареи необходимо в месте, недоступном для детей.
– Пользоваться специальной защитной одеждой и очками.
– Избегать контакта с кислотой и газами аккумуляторной батареи.
– Не допускать искр или открытого пламени возле аккумуляторной батареи. Заряжать только в хорошо проветриваемых местах.
– В случае контакта с кожей промыть большим количеством воды. Если кислота аккумуляторной батареи попадет в глаза, промыть водой в течение 15 минут и обратиться к врачу.

Предупреждение

Экологическая опасность В аккумуляторной батарее содержатся элементы, вредные для окружающей среды.

– Не выбрасывать аккумуляторные батареи вместе с домашним мусором. Вышедшую из строя аккумуляторную батарею необходимо утилизировать экологически рациональным способом. Рекомендуется сдать аккумуляторную батарею своему дилеру KTM или в пункт приема утильсырья, который принимает бывшие в употреблении аккумуляторные батареи.

Предупреждение

Экологическая опасность Опасные вещества наносят экологический ущерб.

– Масло, смазку, фильтры, топливо, очистители, тормозную жидкость и т. п. следует утилизировать в соответствии с применимыми нормативными положениями.

Информация

Даже когда на аккумуляторную батарею нет нагрузки, она постепенно разряжается.

Уровень заряженности и тип зарядки очень важны для обеспечения длительного срока службы аккумуляторной батареи.

Быстрая подзарядка большим зарядным током сокращает срок службы аккумуляторной батареи.

Если превысить ток, напряжение и время зарядки, электролит выйдет через предохранительные клапаны. В результате снижается емкость аккумуляторной батареи.

Если аккумуляторная батарея разрядится от многократного пуска транспортного средства, ее необходимо немедленно зарядить.

Если аккумуляторную батарею оставить в разряженном состоянии на длительное время, она переразрядится и сульфатируется, что приведет к ее разрушению.

Аккумуляторная батарея не требует обслуживания, т. е. уровень кислоты проверять не нужно.

Если аккумуляторная батарея заряжается не от устройства компании KTM, батарею следует вынимать для зарядки.

В противном случае повышение напряжения может повредить электронные компоненты. Заряжайте аккумуляторную батарею согласно инструкциям на корпусе батареи.

Подготовительные работы

– Отключить все потребители электроэнергии и заглушить двигатель.
– Снять пассажирское сиденье. (☛ стр. 91)
– Снять переднее виденье водителя (☛ стр. 92)

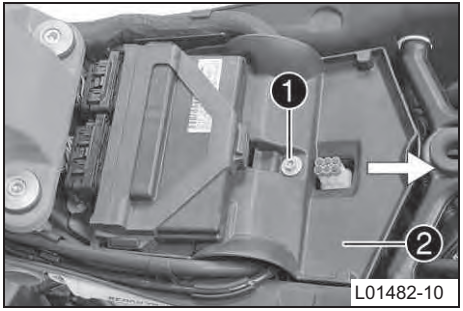

Основные работы

– Вывинтить винт ❶.
– Поднять крышку ❷ в задней части и потянуть ее назад.
– Открыть крышку.

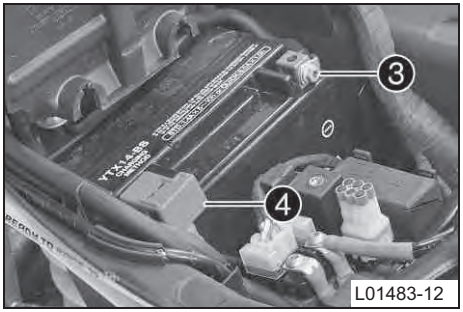

– Отсоединить от аккумуляторной батареи отрицательный кабель ❸ во избежание повреждения электронного оборудования мотоцикла.

– Снять крышку положительной клеммы ❹.

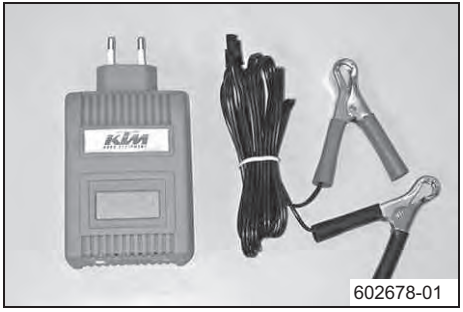

– Подсоединить к аккумуляторной батарее зарядное устройство. Включить зарядное устройство.

Зарядное устройство для аккумуляторной батареи (58429074000)

– Зарядное устройство также можно использовать для тестирования остаточного и пускового потенциала аккумуляторной батареи, а кроме того, для тестирования генератора. Используя данное устройство, невозможно допустить перезарядку аккумуляторной батареи.

Информация

Ток зарядки не должен превышать 10% от величины емкости, указанной на корпусе аккумулятора

– После зарядки отключить зарядное устройство. Отсоединить аккумуляторную батарею.

Руководящие указания

Ток, напряжение и время зарядки нельзя превышать.	
Если мотоцикл не эксплуатируется, аккумуляторную батарею необходимо периодически заряжать	3 месяца

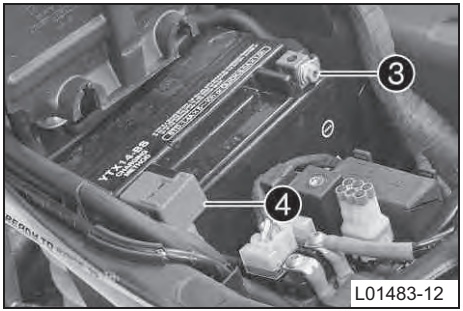

L01483-12

– Установить крышку положительной клеммы ❹.

– Установить отрицательный кабель ❸ и установить и затянуть винт.

Руководящие указания

Винт, клемма батареи	M6	4.5 Нм (3.32 фунт-сила-фута)

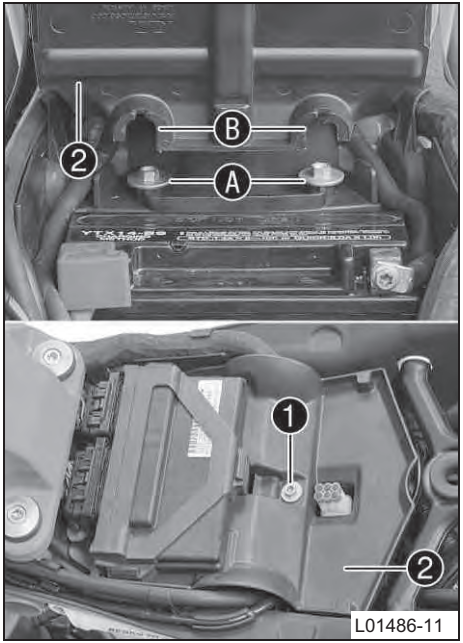

L01486-11

– Установить крышку ❷.

✓ Головки винтов Ⓐ заходят в углубления Ⓑ.

– Установить и затянуть винт ❶.

Заключительные работы

– Установить переднее сиденье водителя. (☛ стр.93)

– Установить пассажирское сиденье. (☛ стр. 92)

– Установить время и дату.

16.5 Замена главного плавкого предохранителя

Предупреждение

Опасность возгорания При использовании несоответствующих предохранителей электрическая система может быть перегружена.

– Необходимо использовать только предохранители с предписанным амперажем. Плавкие предохранители нельзя обходить или ремонтировать.

Подготовительные работы

– Отключить все потребители электроэнергии и заглушить двигатель.

– Снять пассажирское сиденье. (☛ стр. 91)

– Снять переднее виденье водителя (☛ стр. 92)

Основные работы

– Вывинтить винт ❶.

– Поднять крышку ❷ в задней части и потянуть ее назад.

– Открыть крышку.

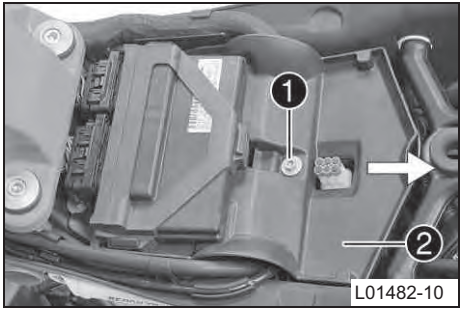

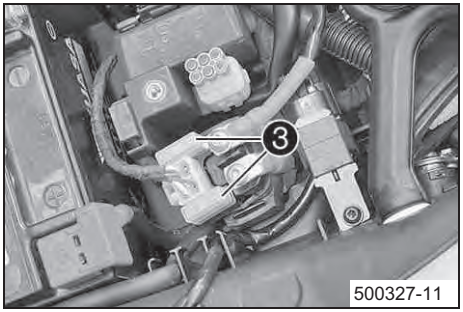

– Снять защитные колпачки ❸.

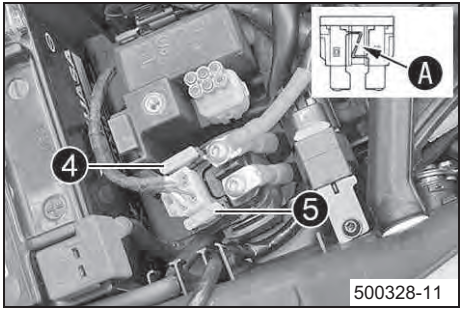

– Снять неисправный главный предохранитель ❹.

Информация

Непригодность предохранителя определяется по перегоранию его соединителя Ⓐ.

Запасной плавкий предохранитель ❺ расположен в реле стартера.

Главный предохранитель предназначен для защиты всех энергопотребляющих устройств на мотоцикле.

– Установить новый плавкий предохранитель.

Предохранитель (58011109130) (☛ стр. 177)

– Убедиться в том, что электрическое оборудование функционирует должным образом.

– Установить защитные колпачки.

Рекомендации

Заменить запасной предохранитель в блоке предохранителей так, чтобы он был доступен в случае необходимости.

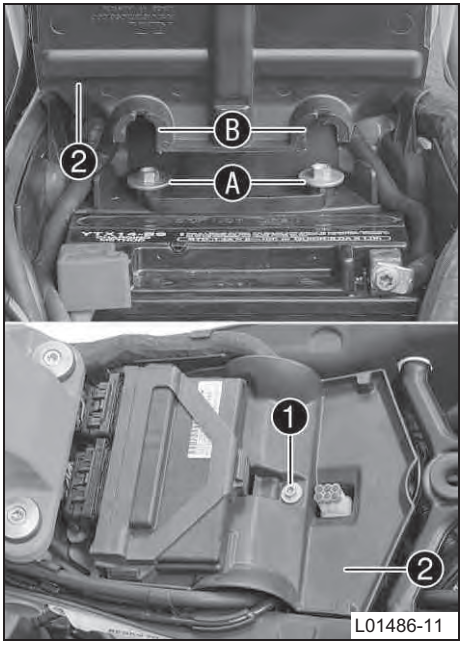

– Установить крышку ❷.

✓ Установить реле стартера в кронштейн и выполнить прокладку кабеля.

✓ Головки винтов Ⓐ заходят в углубления Ⓑ.

– Установить и затянуть винт ❶.

Заключительные работы

– Установить переднее сиденье водителя. (☛ стр.93)

– Установить пассажирское сиденье. (☛ стр. 92)

– Установить время и дату.

16.6 Замена плавких предохранителей отдельных потребителей электроэнергии

Предупреждение

Опасность возгорания При использовании не соответствующих требованиям предохранителей может произойти перегрузка электрической цепи.

– Следует применять только предохранители, рассчитанные на определенную силу тока. Запрещено ремонтировать перегоревший предохранитель или шунтировать контакты его гнезда.

Информация

Блок предохранителей, содержащий предохранители отдельных потребителей электроэнергии, расположен под сиденьем.

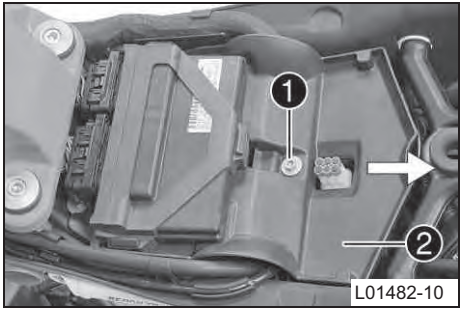

Предварительные работы

– Отключить все потребители электроэнергии и заглушить двигатель.

– Снять пассажирское сиденье. (☛ стр. 91)

– Снять переднее виденье водителя (☛ стр. 92)

Основные работы

– Вывинтить винт ❶.

– Поднять крышку ❷ в задней части и потянуть ее назад.

– Открыть крышку.

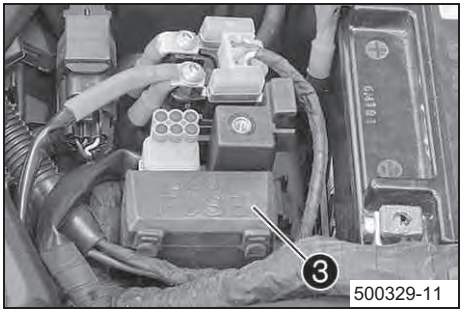

500329-11

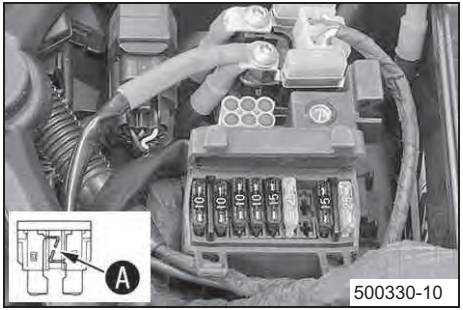

500330-10

– Открыть крышку блока предохранителей ❸.

– Проверить предохранители.

Информация

Непригодность предохранителя определяется по перегоранию его соединителя Ⓐ.

– Извлечь перегоревший предохранитель.

Руководящие указания

Предохранитель **res** - 10 A – запасные предохранители
Предохранитель **1** - 10 A – блок управления электронным впрыском топлива и компонентами
Предохранитель **2** - 10 A – постоянное соединение вспомогательного оборудования с
положительным полюсом батареи (ACC1)
Предохранитель **3** - 15 A – гидравлические компоненты системы ABS
Предохранитель **4** - 25 A – возвратный насос системы ABS
Предохранитель **5** - не используется
Предохранитель **res** - 15A – запасные предохранители
Предохранитель **res** - 25 A – запасные предохранители

– Необходимо использовать плавкие предохранители только с правильными номинальными характеристиками.

Плавкий предохранитель (58011109110) (☛ стр. 177)
Плавкий предохранитель (58011109115) (☛ стр. 177)
Плавкий предохранитель (58011109125) (☛ стр. 177)

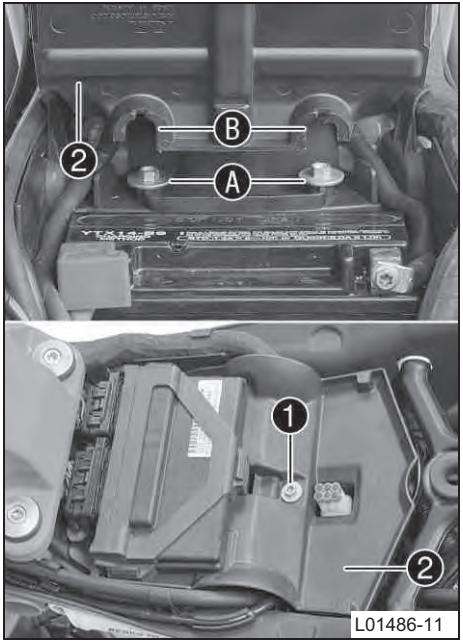

Рекомендации

Следует заменить запасной предохранитель в отсеке для плавких предохранителей, чтобы он был в наличии на случай необходимости.

– Проверить, правильно ли функционирует потребитель электроэнергии.

– Закрыть крышку отсека для плавких предохранителей.

– Установить крышку ❷.

✓ Головки винтов Ⓐ заходят в углубления Ⓑ.

– Установить и затянуть винт ❶.

Заключительные работы

– Установить переднее сиденье водителя. (☛ стр.93)

– Установить пассажирское сиденье. (☛ стр. 92)

16.7 Замена лампы передней фары

Примечание

Повреждение отражателя Снижение яркости освещения

– При нагреве смазка с лампы испаряется и оседает на отражателе. Перед установкой необходимо очистить лампу и не допускать попадания на нее смазки.

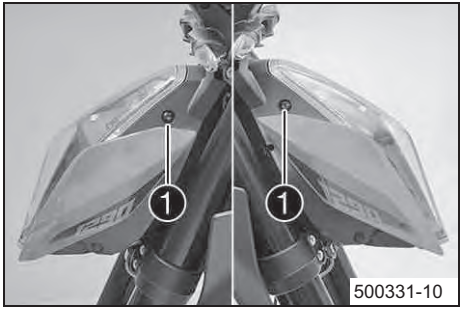

– Отсоединить винты ❶.

– Поднять вверх защиту лампы.

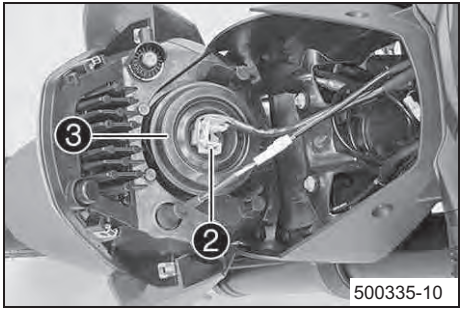

– Отсоединить разъем ❷.

– Снять резиновый колпачок ❸.

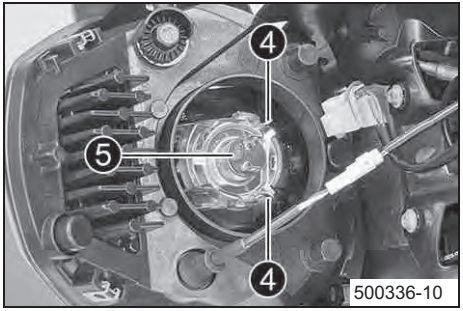

– Отсоединить фиксирующий зажим ❹.

– Вынуть лампу ❺.

– Установить в корпус фары новую лампу.

Ближний свет/Дальний свет (H4 / патрон U37R) (☛ см. стр. 178)

Информация

Лампу фары необходимо вставить так, чтобы крепежные выступы попали в пазы.

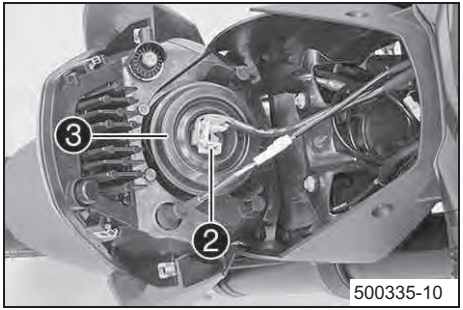

– Подсоединить фиксирующий зажим ❹.

– Установить резиновый колпачок ❸.

– Подсоединить разъем ❷.

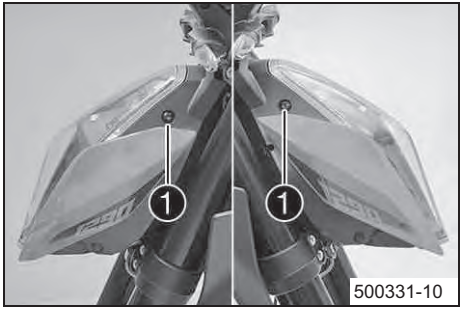

– Поднять защиту передней фары

– Установить и затянуть винты ❶.

Руководящие указания

Оставшиеся винты, шасси	M5	5Нм (3,7 фунт-сила-фута)

16.8 Проверка настройки передней фары

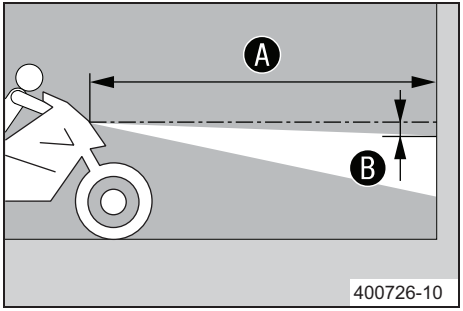

– Ровно расположить транспортное средство на горизонтальной поверхности перед светлой стеной и сделать метку по высоте центра передней фары с ближним светом.

– Сделать другую метку на расстоянии Ⓑ под первой меткой.

Руководящие указания

Расстояние Ⓑ	5 см (2 дюйма)

– Установить транспортное средство вертикально на расстоянии Ⓐ от стены и включить ближний свет.

Руководящие указания

Расстояние Ⓐ	5 м (16 футов)

– Водитель вместе с багажом и пассажиром, если возможно, теперь усаживается на мотоцикл.

– Проверить настройку передней фары.

Когда мотоцикл готов к эксплуатации с водителем, а также, если возможно, с багажом и пассажиром на нем, граница света-тени должна находиться точно на нижней метке.

» Если граница света-тени не соответствует техническим требованиям:

– Отрегулировать световой диапазон передней фары с ближним светом. (☛ см. стр. 144)

16.9 Регулировка диапазона передней фары

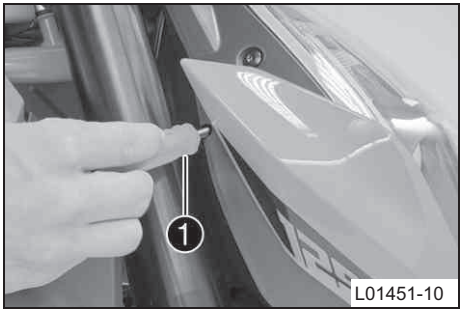

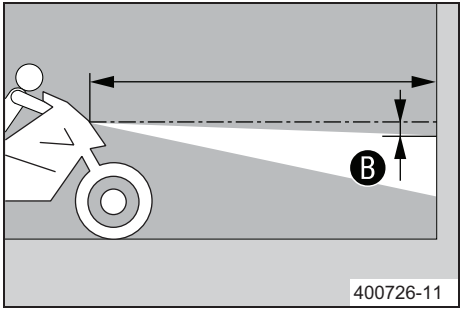

Предварительные работы

– Проверить настройку передней фары. (☛ см. стр. 143)

Основные работы

– Отрегулировать световой диапазон передней фары, используя крестообразную отвертку ❶ из набора инструментов.

Крестообразная отвертка (53012024100)

Информация

При повороте против часовой стрелки световой диапазон увеличивается, при повороте по часовой стрелке – снижается. При перевозке груза диапазон пе редней фары необходимо откорректировать.

– Настроить переднюю фару по метке Ⓑ.

Руководящие указания

Для мотоцикла с водителем, а также, если возможно, с багажом и пассажиром, граница света-тени должна быть точно на нижней метке Ⓑ (применяется при проверке настройки передней фары).

16.10 Активация/деактивация ключа зажигания

Информация

Активировать или деактивировать ключ зажигания можно только с помощью ключа программирования оранжевого цвета!

Если черный ключ зажигания потерян или требует замены, то для активации или деактивации соответствующих черных ключей зажигания следует использовать ключ программирования оранжевого цвета. Это защитит мотоцикл от несанкционированного использования.

Максимально можно активировать или деактивировать четыре черных ключа зажигания. Действительными являются только ключи, запрограммированные в процессе активации. Незапрограммированные ключи будут считаться недействительными, однако они могут быть запрограммированы во время следующей активации.

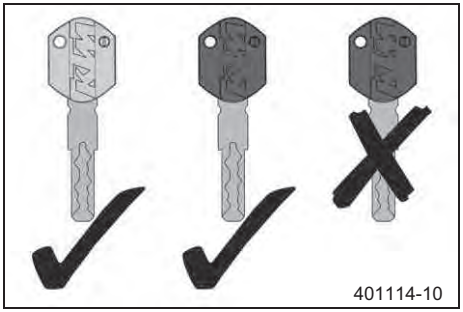
401114-10

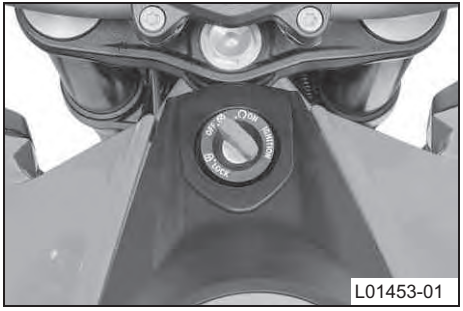

L01453-01

Потеря черного ключа зажигания (имеются в наличии запасные черные ключи зажигания):

Следующая процедура применяется для деактивации потерянных черных ключей зажигания.

– Переключить аварийный выключатель зажигания в положение **ON (ВКЛ)** ◯.

– Вставить оранжевый ключ программирования в замок зажигания.

– Включить зажигание, повернув оранжевый ключ программирования в положение **ON** ◯.

  ✓ Загорится индикатор иммобилайзера ◘ .

– Выключить зажигание, повернув оранжевый ключ программирования в положение **OFF (ВЫКЛ)** ⊗.

– Вынуть оранжевый ключ программирования из замка зажигания.

– Вставить черный ключ зажигания в замок зажигания.

– Включить зажигание, повернув черный ключ зажигания в положение **ON** ○.

✓ Загорится индикатор иммобилайзера ◘.

– Выключить зажигание, повернув черный ключ зажигания в положение **OFF** ⊗.

– Вынуть черный ключ зажигания из замка зажигания.

– Вставить оранжевый ключ программирования в замок зажигания.

– Включить зажигание, повернув оранжевый ключ программирования в положение **ON** ○.

✓ Индикатор иммобилайзера ◘ мигнет число раз, соответствующее количеству рабочих ключей зажигания плюс оранжевый ключ программирования. В данном случае индикатор мигнет дважды.

– Выключить зажигание, повернув оранжевый ключ программирования в положение **OFF** ⊗.

– Вынуть оранжевый ключ программирования из замка зажигания.

✓ Потерянный черный ключ зажигания будет деактивирован.

✓ Имеющийся черный ключ зажигания активирован повторно.

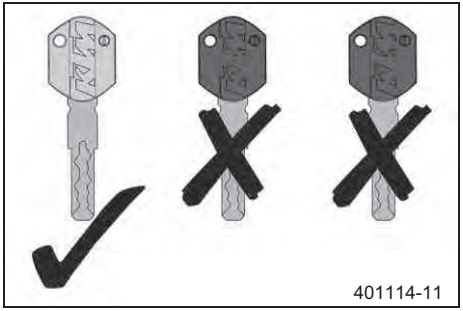

Потеря черного ключа зажигания (запасные черные ключи зажигания отсутствуют):

Эта процедура важна для предотвращения несанкционированного использования потерянного черного ключа зажигания.

– Переключить аварийный выключатель зажигания в положение **ON** ○.

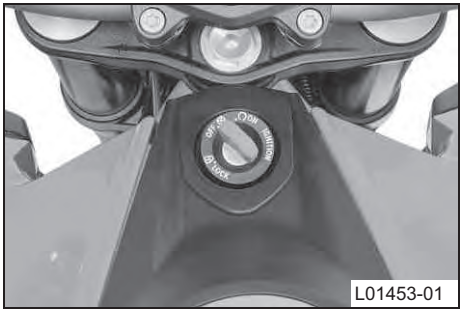

L01453-01

– Вставить оранжевый ключ программирования в замок зажигания.

– Включить зажигание, повернув оранжевый ключ программирования в положение **ON** ○.

✓ Загорится индикатор иммобилайзера ◘.

– Выключить зажигание, повернув оранжевый ключ программирования в положение **OFF** ⊗.

– Включить зажигание, повернув оранжевый ключ программирования в положение **ON** ○.

✓ Индикатор иммобилайзера ◘ мигнет число раз, соответствующее количеству рабочих ключей зажигания плюс оранжевый ключ программирования. В данном случае индикатор мигнет один раз, поскольку все черные ключи зажигания деактивированы.

– Выключить зажигание, повернув оранжевый ключ программирования в положение **OFF** ⊗.

– Вынуть оранжевый ключ программирования из замка зажигания.

✓ Все черные ключи зажигания деактивированы.

– Закажите новый черный ключ зажигания по номеру ключа, указанному на карточке **KEYCODECARD**, и активируйте его.

Для активации максимально трех черных ключей зажигания:

– Переключить аварийный выключатель зажигания в положение **ON** ○.

– Вставить оранжевый ключ программирования в замок зажигания.

– Включить зажигание, повернув оранжевый ключ программирования в положение **ON** ○.

✓ Загорится индикатор иммобилайзера ◘.

– Выключить зажигание, повернув оранжевый ключ программирования в положение

OFF ⊗.

– Вынуть оранжевый ключ программирования из замка зажигания.

– Вставить черный ключ зажигания в замок зажигания.

– Включить зажигание, повернув черный ключ зажигания в положение **ON** ○.

✓ Загорится индикатор иммобилайзера ▣.

– Выключить зажигание, повернув черный ключ зажигания в положение **OFF** ⊗.

– Вынуть черный ключ зажигания из замка зажигания.

– Если требуется активировать два других черных ключа зажигания, то следует повторить с ними вышеописанные действия.

– После активации последнего черного ключа зажигания вставить оранжевый ключ программирования в замок зажигания.

– Включить зажигание, повернув оранжевый ключ программирования в положение **ON** ○.

✓ Индикатор иммобилайзера ▣ мигнет число раз, соответствующее количеству рабочих ключей зажигания плюс оранжевый ключ программирования.

– Выключить зажигание, повернув оранжевый ключ программирования в положение **OFF** ⊗.

– Вынуть оранжевый ключ программирования из замка зажигания.

Информация

Активация ключа зажигания завершена.

Для активации четырех черных ключей зажигания:

– Переключить аварийный выключатель зажигания в положение **ON** ○.

– Вставить оранжевый ключ программирования в замок зажигания.

– Включить зажигание, повернув оранжевый ключ программирования в положение **ON** ○.

✓ Загорится индикатор иммобилайзера ■.

– Выключить зажигание, повернув оранжевый ключ программирования в положение **OFF** ⊗.

– Вынуть оранжевый ключ программирования из замка зажигания.

– Вставить черный ключ зажигания в замок зажигания.

– Включить зажигание, повернув черный ключ зажигания в положение **ON** ○.

✓ Загорится индикатор иммобилайзера ■.

– Выключить зажигание, повернув черный ключ зажигания в положение **OFF** ⊗.

– Вынуть черный ключ зажигания из замка зажигания.

– Если требуется активировать три других черных ключа зажигания, то следует повторить вышеописанные действия с соответствующими ключами.

Информация

После активации четвертого черного ключа зажигания программирование будет завершено.

17 СИСТЕМА ОХЛАЖДЕНИЯ

17.1 Проверка уровня охлаждающей жидкости в компенсационном бачке

Предупреждение

Опасность ожога Во время работы мотоцикла охладитель сильно нагревается и находится под давлением.

– Не снимать крышку радиатора, шланги радиатора и другие компоненты системы охлаждения при горячем двигателе. Необходимо дать двигателю и системе охлаждения остыть. В случае ожога немедленно промыть теплой водой.

Предупреждение

Опасность отравления Охладитель ядовит и опасен для здоровья.

– Избегать контакта охладителя с кожей, глазами и одеждой. Если охладитель попадет в глаза, немедленно промыть водой и обратиться к врачу. Пораженные участки кожи сразу же промыть водой с мылом. В случае проглатывания охладителя необходимо немедленно обратиться к врачу. Одежду, на которую попал охладитель, следует заменить. Охладитель должен храниться в недоступном для детей месте.

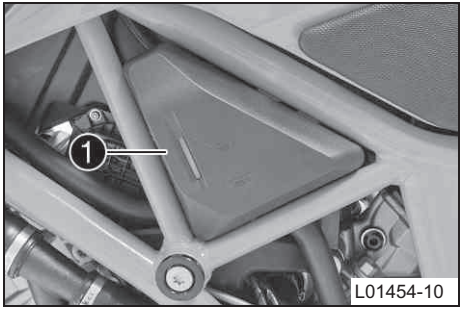

Условие

Двигатель должен быть холодным.

Радиатор должен быть полностью опустошен

– Припарковать мотоцикл на горизонтальной поверхности.

– Проверить уровень охлаждающей жидкости в компенсационном бачке ❶

Уровень охлаждающей жидкости должен находиться между отметками **MIN** и **MAX**.

» Если в компенсационном бачке нет охладителя:

– Проверить систему охлаждения на протечки. 🔧

Информация

Не заводить мотоцикл!

– Добавить охлаждающую жидкость/удалить воздух из системы охлаждения. 🔧

» Если в компенсационном бачке имеется охлаждающая жидкость, но ее уровень не соответствует требованиям, то необходимо:

– Откорректировать уровень охладителя в компенсационном бачке (☛ стр. 151)

17.2 Корректировка уровня охлаждающей жидкости в компенсационном бачке.

Предупреждение

Опасность ожога Во время работы мотоцикла охладитель сильно нагревается и находится под давлением.

– Не снимать крышку радиатора, шланги радиатора и другие компоненты системы охлаждения при горячем двигателе. Необходимо дать двигателю и системе охлаждения остыть. В случае ожога немедленно промыть теплой водой.

Предупреждение

Опасность отравления Охладитель ядовит и опасен для здоровья.

– Избегать контакта охладителя с кожей, глазами и одеждой. Если охладитель попадет в глаза, немедленно промыть водой и обратиться к врачу. Пораженные участки кожи сразу же промыть водой с мылом. В случае проглатывания охладителя необходимо немедленно обратиться к врачу. Одежду, на которую попал охладитель, следует заменить. Охладитель должен храниться в недоступном для детей месте.

Условие

Двигатель должен быть холодным.

Радиатор полностью пустой.

Предварительные работы

– Проверить уровень охлаждающей жидкости в компенсационном бачке (☛ стр. 150)

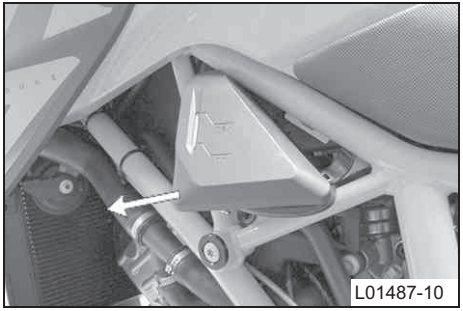

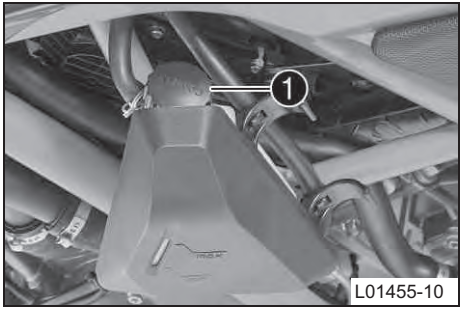

Основные работы

– Потянуть компенсационный бачок вниз и вытащить его наружу.

– Снять крышку ❶ компенсационного бачка..

– Добавить охладитель до отметки **MAX**..

Вариант 1

Охладитель (☛ стр. 186)

Вариант 2

Охладитель (готовая к использованию смесь) (☛ стр. 186)

– Установить крышку компенсационного бачка.

– Установить компенсационный бачок.

18.1 "Режим движения"

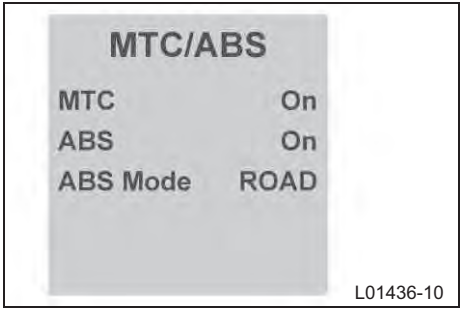

Возможные состояния

- SPORT (СПОРТИВНЫЙ) – двигатель работает на максимуме возможностей с немедленным реагированием системы MTC; антипробуксовочная система допускает большую пробуксовку заднего колеса
- STREET (УЛИЧНЫЙ) – двигатель работает на максимуме возможностей с немедленным реагированием системы MTC; антипробуксовочная система допускает обычную пробуксовку заднего колеса
- RAIN (ДОЖДЕВОЙ) – максимальная мощность ограничена для обеспечения лучших ездовых качеств; антипробуксовочная система допускает обычную пробуксовку заднего колеса

В меню «Режим движения» можно выбрать различные настройки двигателя и один из трех следующих режимов: **"SPORT", "STREET"** и **"RAIN"**.

Название режима движения отображается в правой части сегментного дисплея.

Информация

Выбор режима движения не влияет на работу ABS.

18.2 Антипробуксовочная система мотоцикла (MTC)

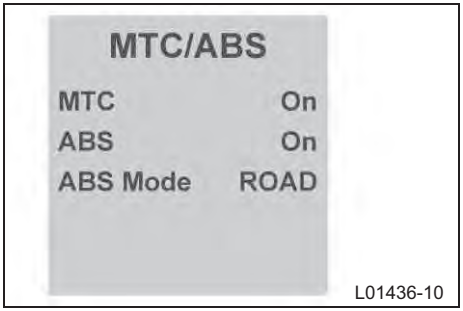

Антипробуксовочная система понижает крутящий момент при потере сцепления заднего колеса с дорогой.

Информация

В случае отключения антипробуксовочной системы заднее колесо может пробуксовывать при наборе двигателем больших оборотов, а также при плохом сцеплении колес с дорогой.

Антипробуксовочная система снова активируется при последующем включении зажигания.

Управление антипробуксовочной системой осуществляется с помощью меню **«Режим движения»** (☛ с. 153) на щитке приборов. Отключить антипробуксовочную систему можно в меню

Информация

Индикатор антипробуксовочной системы (TC) мигает, если система включена.

Индикатор антипробуксовочной системы (TC) горит непрерывно, если система выключена.

19.1 Проверка уровня моторного масла

Информация

Расход масла зависит от манеры вождения и условий эксплуатации.

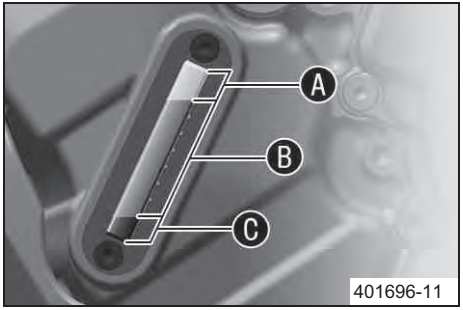

Условия

Температура двигателя должна быть рабочая.

Подготовительные работы

– Установить мотоцикл прямо, на горизонтальной поверхности.

Основные работы

– Проверить уровень моторного масла в смотровом окошке для проверки уровня моторного масла.

Информация

После отключения двигателя следует подождать одну минуту, прежде чем проверять уровень масла.

Уровень моторного масла находится в верхней части зоны Ⓑ смотрового окошка для проверки уровня моторного масла.

» Если уровень моторного масла находится в зоне Ⓐ смотрового окошка для проверки уровня моторного масла:

  – Нет необходимости в добавлении моторного масла.

» Если уровень моторного масла находится в зоне Ⓑ смотрового окошка для проверки уровня моторного масла:

  – Можно добавить моторное масло.

» Если уровень моторного масла находится в зоне ❷ смотрового окошка для проверки уровня моторного масла:

– Добавить моторное масло (☛ стр. 160)

19.2 Замена моторного масла и фильтра, очистка масляных сеток

Предупреждение

Опасность ожога Моторное и трансмиссионное масло во время движения мотоцикла очень быстро нагреваются.

– Необходимо воспользоваться специальной защитной одеждой и перчатками. В случае ожога немедленно промыть теплой водой.

Предупреждение

Экологическая опасность Опасные вещества наносят экологический ущерб.

– Масло, смазку, фильтры, топливо, очистители, тормозную жидкость и т. п. следует утилизировать в соответствии с применимыми нормативными положениями.

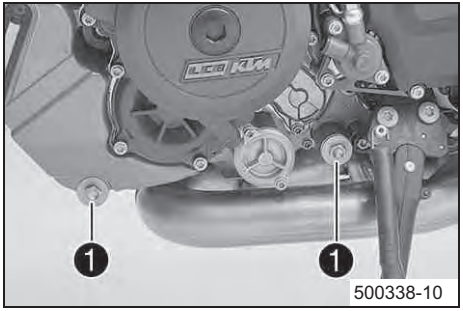

Основные работы

– Поставить мотоцикл в наклонном положении на ровной поверхности.

– Поместить под двигатель подходящий контейнер.

– Снять маслосливные пробки ❶ с магнитом, уплотнительными кольцами и масляным фильтром.

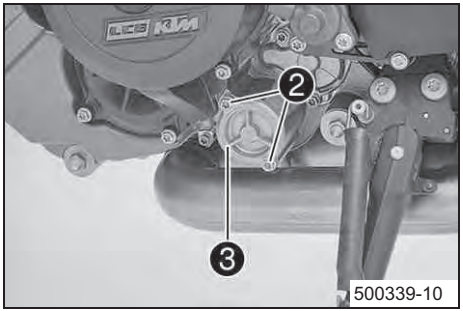

– Удалить винты ❷. Удалить корпус масляного фильтра ❸ с уплотнительным кольцом.

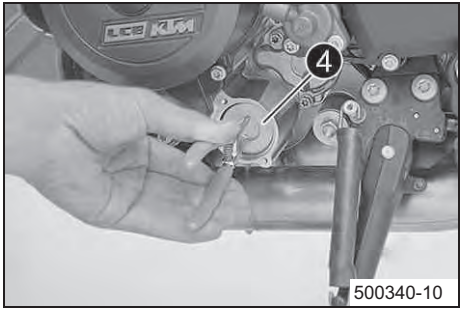

– Вытянуть масляный фильтр ❹ из корпуса масляного фильтра.

Щипцы для пружинных стопорных колец (51012011000)

– Полностью слить моторное масло.

– Тщательно очистить детали и уплотнительные поверхности.

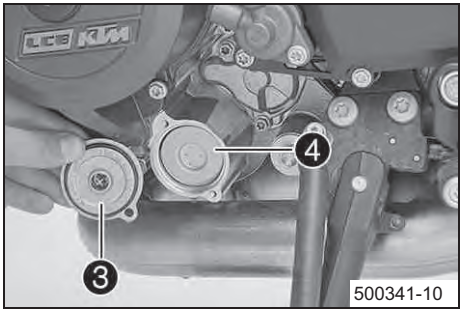

– Установить новый масляный фильтр ❹.

– Смазать уплотнительное кольцо корпуса масляного фильтра. Установить корпус масляного фильтра ❸.

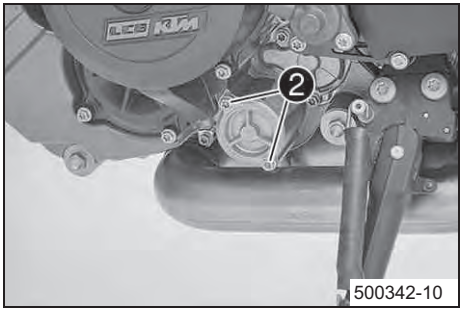

– Установить и затянуть винты ❷.

Руководящие указания

Остальные винты двигателя	M5	6 Нм (4,4 фунт-сила-фута)

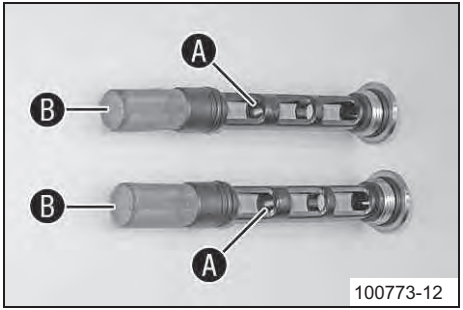

– Тщательно очистить магнит Ⓐ и масляную сетку Ⓑ маслосливных пробок.

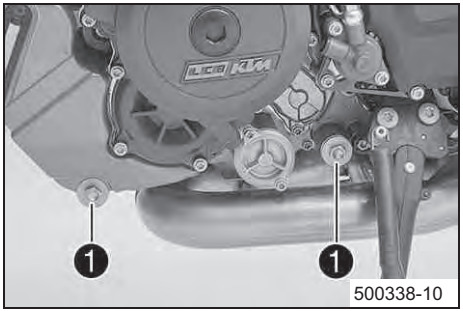

– Установить и затянуть маслосливные пробки ❶ с магнитом, уплотнительными кольцами и масляной сеткой.

Руководящие указания

Маслосливная пробка	M20x1,5	20Нм (14.8 фунт-сила-фута)

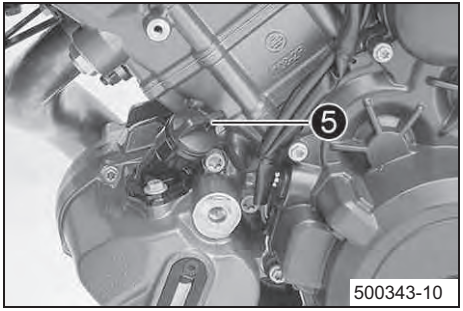

– Заливка масла осуществляется в два этапа.

Моторное масло	3.60 л (3.8 кварты)	Окружающая температура: ≥ 0 °C (≥ 32 °F)	Моторное масло (SAE 10W/50) (☛ стр. 187)
		Окружающая температура: < 0 °C (< 32 °F)	Моторное масло (SAE 5W/40) (☛ стр. 187)

– Отвинтить пробку 5 ❺ и залить масло.

Моторное масло (начальная заливка),	3.0 л (3.2 кварты)	Окружающая температура: ≥0 °C (≥ 32 °F)	Моторное масло (SAE 10W/50) (☛ стр. 187)
		Окружающая температура: < 0 °C (< 32 °F)	Моторное масло (SAE 5W/40) (☛ стр. 187)

– Привинтить пробку ❺.

Опасность

Опасность отравления Выхлопные газы ядовиты, их вдыхание может привести к потере сознания и (или) смерти.

– При работающем двигателе всегда необходимо наличие достаточной вентиляции. Нельзя допускать пуск или работу двигателя в закрытом помещении без эффективной вытяжной системы вентиляции для отвода выхлопных газов.

– Запустить двигатель и проверить, не пропускает ли он масло.

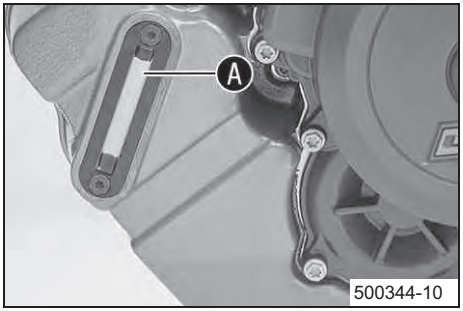

– Отвинтить пробку маслозаливного отверстия и залить оставшееся количество масла до верхней отметки A Ⓐ на смотровом окне.

– Привинтить пробку маслозаливного отверстия.

Опасность

Опасность отравления Выхлопные газы ядовиты, их вдыхание может привести к потере сознания и (или) смерти.

– При работающем двигателе всегда необходимо наличие достаточной вентиляции. Нельзя допускать пуск или работу двигателя в закрытом помещении без эффективной вытяжной системы вентиляции для отвода выхлопных газов

– Запустить двигатель и проверить, не пропускает ли он масло.

Заключительные работы

– Проверить уровень моторного масла. (☛ стр. 155)

19.3 Долив моторного масла

Информация

Результатом нехватки моторного масла или его низкого качества является преждевременный износ двигателя.

При повышенном уровне моторного масла может произойти повреждение двигателя.

Условие

Двигатель должен быть рабочей температуры.

Подготовительные работы

– Припарковать мотоцикл на ровной поверхности.

– Проверить уровень моторного масла. (☛ стр. 155)

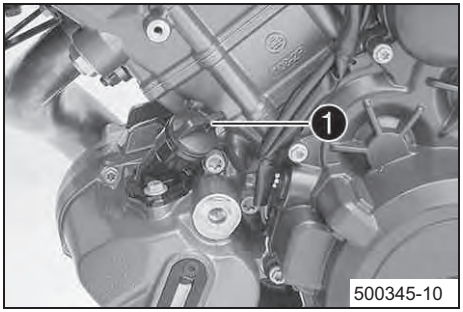

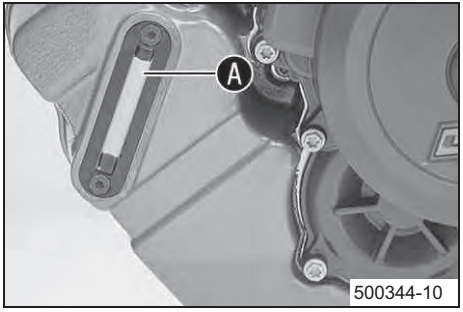

Основные работы

– Снять резьбовую заглушку ❶.

– Долить моторное масло до верхней отметки Ⓐ в смотровом окошке для проверки уровня моторного масла.

Условие

Температура окружающей среды: ≥0 °C (≥32 °F)

Тип моторного масла: SAE 10W/50 (☛ стр. 187)

Условие

Температура окружающей среды: < 0 °C (< 32 °F)

Тип моторного масла: SAE 5W/40 (☛ стр. 187)

Информация

В целях оптимальной эффективности работы не смешивать моторные масла разных типов.

При необходимости заменить моторное масло.

– Установить и затянуть резьбовую заглушку.

Опасность

Опасность отравления Выхлопные газы ядовиты, их вдыхание может привести к потере сознания и (или) смерти.

– При работающем двигателе всегда необходимо наличие достаточной вентиляции. Нельзя допускать пуск или работу двигателя в закрытом помещении без эффективной вытяжной системы вентиляции для отвода выхлопных газов.

– Запустить двигатель и проверить, не пропускает ли он масло.

Заключительные работы

– Проверить уровень моторного масла. (☛ стр. 155)

20 ОЧИСТКА И УХОД

20.1 Очистка мотоцикла

Примечание

Существенное повреждение Повреждение и разрушение компонентов при использовании оборудования для очистки под высоким давлением

– При очистке транспортного средства устройством подачи воды под давлением не направлять струю воды непосредственно на электрические компоненты, разъемы, кабели, подшипники и т. п. Сохранять расстояние не менее 60 см между соплом устройства очистки под давлением и компонентом. Чрезмерное давление может вызвать неисправности или разрушить эти детали.

Предупреждение

Экологическая опасность Опасные вещества наносят экологический ущерб.

– Масло, смазку, фильтры, топливо, очистители, тормозную жидкость и т. п. следует утилизировать в соответствии с применимыми нормативными положениями.

Информация

При регулярной очистке мотоцикла его ценность и внешний вид будет сохраняться в течение длительного срока. Необходимо избегать попадания прямых солнечных лучей на мотоцикл во время очистки.

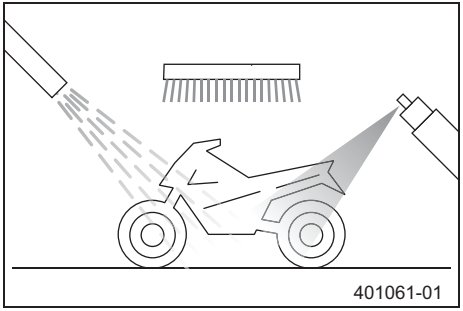

– Закрыть выхлопную систему, чтобы в нее не попала вода.

– Сначала смыть крупные частицы грязи небольшой струей воды.

– На слишком загрязненные участки нанести распылением обычный очиститель для мотоциклов, а затем очистить кистью.

Очиститель для мотоциклов (☛ см. стр. 190)

Информация

Транспортное средство следует мыть теплой водой с обычным очистителем для мотоциклов, пользуясь мягкой губкой.

Если транспортное средство эксплуатировалось на дороге с солью, необходимо промыть его холодной водой. Теплая вода усилит коррозионное воздействие соли.

– Ополоснув мотоцикл небольшой струей воды, необходимо дать ему полностью высохнуть.
– Снять кожух выхлопной системы.

Предупреждение

Опасность несчастных случаев Снижение эффективности торможения из-за мокрых или загрязненных тормозов

– Очистить или просушить загрязненные или мокрые тормоза мягким торможением на ходу.

– После очистки немного проехать на мотоцикле, пока не разогреется двигатель.

Информация

Под действием вырабатываемого тепла испаряется вода, которая находится в недоступных участках двигателя и на тормозах.

– Сдвинуть защитные крышки органов управления, расположенных на руле, чтобы дать попавшей внутрь воде испариться.
– После того как мотоцикл остынет, смазать все подвижные части и подшипники.
– Очистить цепь. (☛ см. стр. 97)
– Обработать оголенные металлические детали (за исключением тормозных дисков и выхлопной системы) антикоррозионными средствами.

Материалы для чистки и обработки металла, резины и пластика (☛ см. стр. 191)

– Обработать все окрашенные детали мягким полиролем для лакокрасочного покрытия.

Полироль с зеркальным блеском для лакокрасочного покрытия (☛ см. стр. 191)

Информация

Нельзя полировать матовые поверхности пластмассовых деталей, так как это значительно ухудшить качество материала.

– Обработать все пластиковые детали и детали с порошковым покрытием мягким средством для чистки и ухода.

Очиститель для лакокрасочного покрытия и полироль для глянцевых и матовых поверхностей, оголенного металла и пластика (☛ см. стр. 191)

– Смазать замок зажигания/рулевой колонки.

Универсальная смазка-спрей (☛ см. стр. 191)

20.2 Проверка и обслуживание для эксплуатации в зимний период

Информация

Если мотоцикл эксплуатируется зимой, следует предполагать, что на дорогах может быть соль. Необходимо предпринять меры предосторожности против ее агрессивного воздействия.

Если транспортное средство эксплуатировалось на дороге с солью, необходимо промыть его холодной водой. Теплая вода усилит коррозионное воздействие соли.

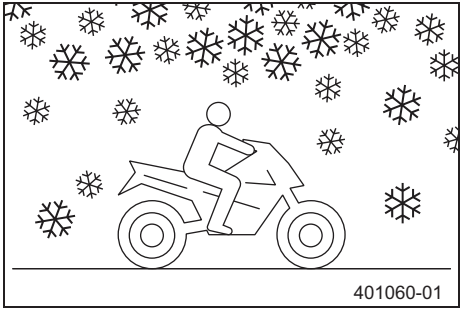

– Очистить мотоцикл. (☛ см. стр. 163)

– Очистить тормоза.

Информация

После **КАЖДОЙ** поездки по дорогам с солью необходимо тщательно промыть тормозные скобы и колодки холодной водой и просушить досуха. Это делается после охлаждения деталей в собранном состоянии.

После эксплуатации на дорогах с солью следует тщательно промыть мотоцикл холодной водой и просушить надлежащим образом.

– Обработать двигатель, свингарм и другие оголенные и оцинкованные детали (за исключением тормозных дисков) антикоррозионным веществом на основе воска.

Информация

Во избежание серьезного снижения эффективности торможения необходимо следить, чтобы антикоррозионное вещество не попало на тормозные диски.

– Очистить цепь. (☛ см. стр. 97)

21 ХРАНЕНИЕ

21.1 Хранение

Информация

Если необходимо поставить мотоцикл на гаражное хранение на длительный срок, следует предпринять следующие действия:

Прежде чем ставить мотоцикл на хранение, проверить все детали на функционирование и износ. Если требуются обслуживание, ремонт или замена, рекомендуется произвести их в период хранения (меньше будет перегружена мастерская). За счет этого можно будет избежать очередей в мастерской в начале нового сезона.

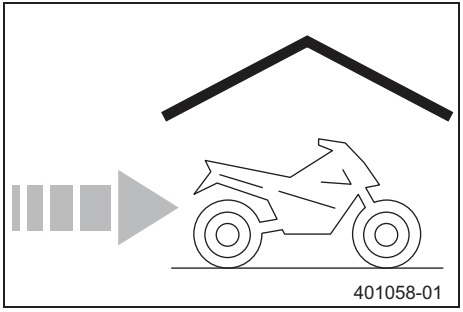

– При последней заправке мотоцикла перед постановкой его на хранение необходимо добавить в горючее топливную присадку.

Присадка к топливу (☛ с. 190)

– Заправить мотоцикл. (☛ с. 76)
– Очистить мотоцикл (☛ стр. 163)
– Заменить моторное масло и фильтр, очистить масляные сетки. 🔧 (☛ см. стр. 156)
– Проверить уровень антифриза и охладителя. 🔧
– Проверить давления в шинах. (☛ см. стр. 125)
– Снять аккумуляторную батарею. 🔧 (☛ см. стр. 126)

Руководящие указания

Температура хранения аккумуляторной батареи без прямых солнечных лучей.	0... 35 °C (32... 95 °F)

– Подзарядить батарею 🔧 (☛ стр. 131)
– Транспортное средство следует хранить в сухом месте, не подверженном большим колебаниям температуры.

Информация

KTM рекомендует поставить мотоцикл на домкрат.

– Поднять мотоцикл с помощью подставки под заднее колесо. (☛ см. стр. 89)
– Поднять мотоцикл с помощью подставки под переднее колесо. (☛ см. стр. 90)
– Накрыть мотоцикл пористой бумагой или чехлом.

Информация

Нельзя использовать непористые материалы, поскольку они будут препятствовать испарению влаги, что приведет к образованию коррозии.

Следует избегать работы двигателя в течение непродолжительных периодов времени. Поскольку двигатель не может надлежащим образом разогреться, пары воды, образуемые во время сгорания, конденсируются и вызывают ржавчину клапанов и выхлопной системы.

21.2 Подготовка к эксплуатации после хранения

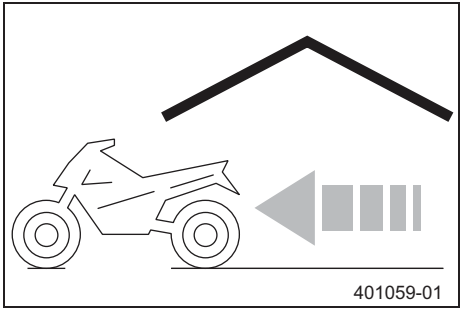

– Снять мотоцикл со подставки под переднее колесо. (☛см. стр. 91)
– Снять мотоцикл со подставки под заднее колесо. (☛ см. стр. 89)
– Установить аккумуляторную батарею. 🔧 (☛ см. стр. 128)

Информация

Если аккумулятор был отсоединен, следует установить дату и время.

– Произвести проверку и обслуживание для подготовки к эксплуатации. (☛ см. стр. 66)
– Выполнить пробный заезд.

Симптом неисправности	Возможная причина	–	Корректирующее действие
Не отображается информация на дисплее щитка приборов	Перегорание предохранителя 1	–	Заменить предохранители в блоке предохранителей. (☛ см. стр. 138)
	Перегорание главного предохранителя	–	Заменить главный предохранитель. (☛ см. стр. 135)
	Разрядка аккумулятора	–	Зарядить аккумулятор. 🔧 (☛ см. стр. 131)
		–	Убедиться в отсутствии разрыва цепи. 🔧
	Неисправность замка зажигания/рулевой колонки	–	Проверить замок зажигания/рулевой колонки. 🔧
Двигатель не заводится при нажатии кнопки электростартера	Аварийный выключатель зажигания выключен	–	Переключить аварийный выключатель зажигания в положение ON (ВКЛ) ❍
	Отказ из-за нарушения правил эксплуатации	–	Запустить двигатель согласно установленной процедуре. (☛ см. стр. 67)
	Разрядка аккумулятора	–	Зарядить аккумулятор. 🔧 (☛ см. стр. 131)
		–	Убедиться в отсутствии разрыва цепи. 🔧
	Отказ системы безопасного пуска	–	Считать диагностическую информацию, используя фирменный сканер KTM. 🔧
	Ошибка связи по CAN-шине	–	Считать диагностическую информацию, используя фирменный сканер KTM. 🔧
	Отказ устройства управления электронным впрыском топлива (EFI).	–	Считать диагностическую информацию, используя фирменный сканер KTM. 🔧
	Отказ устройства управления двигателем (MCU).	–	Считать диагностическую информацию, используя фирменный сканер KTM. 🔧
Вал двигателя вращается только при нажатии на рычаг сцепления	Включена одна из передач	–	Включить нейтральную передачу N.
	Отказ системы безопасного пуска	–	Считать диагностическую информацию, используя фирменный сканер KTM. 🔧
Вал двигателя вращается, несмотря на то, что включена передача	Отказ системы безопасного пуска	–	Считать диагностическую информацию, используя фирменный сканер KTM. 🔧

Вал двигателя вращается, но мотоцикл не заводится	Соединительная муфта топливного шланга не подключена	–	Подсоединить муфту топливного шланга.
Симптом неисправности	Возможная причина	–	Корректирующее действие
Вал двигателя вращается, но мотоцикл не заводится	Дефект системы впрыска топлива	–	Считать диагностическую информацию, используя фирменный сканер KTM. 🔧
	Плохое качество горючего	–	Заправить горючим требуемого качества.
Двигатель глохнет на ходу	Нехватка топлива	–	Заправить мотоцикл топливом. (☛ см. стр. 76)
	Неисправность в системе впрыска топлива	–	Считать диагностическую информацию, используя фирменный сканер KTM. 🔧
Индикатор двигателя загорается/мигает	Неисправность в системе впрыска топлива	–	Считать диагностическую информацию, используя фирменный сканер KTM. 🔧
Загорается индикатор системы ABS	Перегорание предохранителя системы ABS	–	Заменить предохранители в блоке предохранителей. (☛ см. стр. 138)
	Большая разница в скорости переднего и заднего колес	–	Остановить мотоцикл, выключить зажигание и снова завести мотоцикл.
	Неисправность в системе ABS	–	Считать диагностическую информацию, используя фирменный сканер KTM. 🔧
Повышенный расход масла	Чрезмерно высокий уровень моторного масла	–	Проверить уровень моторного масла. (☛ см. стр. 155)
	Разжижение моторного масла (низкая вязкость)	–	Заменить моторное масло и фильтр, очистить сетчатые фильтры системы смазки. 🔧 (☛ см. стр. 156)
Разрядка аккумулятора	Потребитель электроэнергии подключен к розетке/ACCI.	–	Отсоединить потребителя электроэнергии от розетки/ACCI.
		–	Зарядить аккумулятор. 🔧 (☛ см. стр. 131)
	Включен световой сигнал предупреждения об опасности	–	Выключить световой сигнал предупреждения об опасности.
		–	Зарядить аккумулятор. 🔧 (☛ см. стр. 131)
	Аккумулятор не получает зарядки от генератора	–	Проверить напряжение зарядки. 🔧
	Припаркованный мотоцикл оставлен с включенным зажиганием	–	Зарядить аккумулятор. 🔧 (☛ см. стр. 131)

23 ТЕХНИЧЕСКИЕ ДАННЫЕ

23.1 Двигатель

Конструкция	2-цилиндровый 4-тактный двигатель Otto, V-образный с углом развала 75°, водоохлаждаемый
Рабочий объем	1,301 см³ (79.39 куб. дюйма)
Длина хода поршня	71 мм (2.8 дюйма)
Диаметр цилиндра	108 мм (4.25 дюйма)
Коэффициент сжатия	13.2:1
Холостой ход	1,300… 1,500 об/мин
Управление	DOHC,, 4 клапана на цилиндр, цепной привод
Диаметр клапана, впускной	42 mm (1.65дюйма)
Диаметр клапана, выпускной	34 mm (1.34дюйма)
Зазор клапана в холодном состоянии	
Выпуск при: 20 °C (68 °F)	0.25… 0.30 мм (0.0098… 0.0118 дюйма)
Выпуск при: 20 °C (68 °F)	0.10… 0.15 мм (0.0039… 0.0059 дюйма)
Подшипник коленчатого вала	Подшипник скольжения
Подшипник шатуна	Подшипник скольжения
Поршни	Кованый легкий сплав
Поршневые кольца	1 верхнее компрессионное кольцо (прямоугольного сечения), 1 нижнее компрессионное кольцо, 1 маслосъемное кольцо
Смазка двигателя	Смазочная система с поддоном полусухого типа, с тремя роторными насосами
Первичная передача	40:76
Сцепление **APTC™**	Проскальзывающее (antihopping) сцепление в масляной ванне/с гидравлическим управлением

Коробка передач	6-ступенчатая, с переключением через зубчатую муфту
Передаточное число коробки передач	
1-я передача	12:35
2-я передача	15:32
3-я передача	18:30
4-я передача	20:27
5-я передача	24:27
6-я передача	27:26
Подготовка смеси	Электронный впрыск топлива
Зажигание	Бесконтактное, управляемое, полностью электронное зажигание с цифровой регулировкой зажигания
Генератор	12 В, 450 Вт
Свеча зажигания	
Внутренняя свеча зажигания	NGK LKAR9BI9
Наружная свеча зажигания	NGK LMAR7A-9
Зазор между электродами свечи зажигания	0.8… 0.9мм (0.031…0,035 дюйма)
Охлаждение	Водяное охлаждение, постоянная циркуляция охладителя с помощью водяного насоса
Средство облегчения пуска двигателя	Электрический стартер

23.2 Моменты затяжки крепежных элементов двигателя

Винт, удерживающая скоба, крышка клапана, задняя	EJOT Altracs M6xl0	10 Нм(7.4 фнт.фт)	-
Хомут шланга, входная муфта	M4	1.5 Нм (1.11 фнт.фт)	-
Остальные винты двигателя	M5	6 Нм (4.4 фнт.фт)	-

Винт, крепление подшипника	M5	6 Нм (4.4 фнт.фт)	**Loctite® 243TM**
Винт, держатель корпуса подшипника	M5	6 Нм (4.4 фнт.фт)	**Loctite® 243TM**
Винт, смотровое окно для контроля уровня масла	M5	4 Нм (3 фнт.фт)	-
Винт, датчик передачи	M5	6 Нм (4.4 фнт.фт)	**Loctite® 243TM**
Винт, генератор импульсов	M5	6 Нм (4.4 фнт.фт)	**Loctite® 243TM**
Прокачной винт, крышка водяного насоса	M6	10 Нм(7.4 фнт.фт)	-
Болт, кольцо обгонной муфты	M6- 10.9	15 Нм (11.1 фнт.фт)	**Loctite® 648TM**
Гайка, головка цилиндра	M6	9 Нм (6.6 фнт.фт)	-
Заглушка, всасывающее отверстие вакуумного насоса	M6	5 Нм (3.7 фнт.фт)	**Loctite® 243TM**
Остальные винты двигателя	M6	10 Нм (7.4 фнт.фт)	-
Винт, опора подшипника распредвала	M6- 10.9	10 Нм (7.4 фнт.фт)	-
Винт, кожух сцепления	M6	10 Нм (7.4 фнт.фт)	-
Винт, нажимная пружина сцепления	M6	12 Нм(8.9 фнт.фт)	-
Винт, соединение системы охлаждения на головке цилиндра	M6	10Нм (7.4 фнт.фт)	-
Винт, демпфирующая пластина	M6	10 Нм (7.4 фнт.фт)	**Loctite® 243TM**
Винт, кожух двигателя	M6x60	10 Нм (7.4 фнт.фт)	-
Винт, кожух двигателя	M6x80	10 Нм (7.4 фнт.фт)	-
Винт, кожух двигателя	M6x90	10 Нм (7.4 фнт.фт)	-
Винт, держатель обгонной муфты	M6	10 Нм (7.4 фнт.фт)	**Loctite® 243TM**
Винт, фиксирующий рычаг	M6	10 Нм (7.4 фнт.фт)	**Loctite® 243TM**
Винт, крышка масляного насоса	M6	10 Нм (7.4 фнт.фт)	**Loctite® 243TM**
Винт установочный, барабан механизма переключения	M6	10 Нм (7.4 фнт.фт)	**Loctite® 243TM**
Винт, рычаг переключения передач	M6	10 Нм (7.4 фнт.фт)	**Loctite® 243TM**

Винт, стартер	M6	10 Нм (7.4 фнт.фт)	-
Винт, статор	M6	10 Нм (7.4 фнт.фт)	**Loctite® 243TM**
Винт, клапанная крышка	M6	10 Нм (7.4 фнт.фт)	-
Винт, крышка насоса системы охлаждения	M6	10 Нм (7.4 фнт.фт)	-
Винт, крыльчатка водяного насоса	M6	10 Нм (7.4 фнт.фт)	**Loctite® 243TM**
Шпилька, вал цепи	M6	8 Нм (5.9 фнт.фт)	-
Всасывающее отверстие вакуумного насоса	M6	2.5 Нм (1.84 фнт.фт)	**Loctite® 243TM**
Форсунка 100	M6x0.75	4 Нм (3 фнт.фт)	**Loctite® 243TM**
Масляная форсунка	146x0.75	4 Нм (3 фнт.фт)	**Loctite® 243TM**
Заглушка, упорная пластина коленвала	M8	15 Нм (11.1 фнт.фт)	-
Винт, опора подшипника распредвала	M8 - 10.9	Шаг 1 10 Нм(7.4 фнт.фт) Шаг 2 18 Нм (13.3 фнт.фт)	
Винт, кожух двигателя	M8	18 Нм (13.3 фнт.фт)	-
Винт, блок двигателя	M8	20 Нм (14.8 фнт.фт)	**Loctite® 243TM**
Винт, направляющая цепи клапанного механизма	M8	15 Нм (11.1 фнт.фт)	**Loctite® 243TM**
Винт, направляющая механизма натяжения цепи клапанного механизма	M8	15 Нм (11.1 фнт.фт)	**Loctite® 243TM**
Шпилька, выпускной фланец	M8	10 Нм(7.4 фнт.фт)	-
Датчик давления масла	M10x1	10 Нм(7.4 фнт.фт)	-
Заглушка, ось рычага толкателя	M10x1	15 Нм (11.1 фнт.фт)	-
Заглушка, система смазки сцепления	M10x1	10 Нм (7.4 фнт.фт)	-

Винт, подшипник шатуна	M10x1	Шаг 1 25 Нм(18.4 фнт.фт) Шаг 2 30 Нм (22.1 фнт.фт) Шаг 3 90°	
Винт, устройство разгрузки натяжителя цепи клапанного механизма	M10x1	10 Нм (7.4 фнт.фт)	-
Свеча зажигания	M10x1	15 Нм (11.1 фнт.фт)	-
Винт головки цилиндра	M11x1.5	Перекрёстная последовательность затяжки: Шаг 1 15 Нм(11.l фнт.фт) Шаг 2 30 Нм (22.1 фнт.фт) Шаг 3 90° Шаг 4 90°	Резьба смазывается моторным маслом
Датчик температуры охлаждающей жидкости	M12x1.5	12 Нм(8.9 фнт.фт)	-
Винт ротора	M12x1.5	90 Нм (66.4 фнт.фт)	-
Свеча зажигания	M12x1.5	15 Нм (11.1 фнт.фт)	-
Гайка ведущей звездочки	M20X1.5	100 Нм (73.8 фнт.фт)	**Loctite® 243TM**
Пробка отверстия слива масла	M20X1.5	20 Нм (14.8 фнт.фт)	-
Гайка, внутренняя ступица сцепления	M22X1.5	130 Нм (95.9 фнт.фт)	**Loctite® 243TM**
Заглушка, натяжитель цепи клапанного механизма	M24xl.5	25 Нм(18.4 фнт.фт)	-
Винт, крышка генератора	M24x1.5	8 Нм (5.9 фнт.фт)	-
Гайка, ведущее зубчатое колесо	M33 (левая) x1.5	130 Нм (95.9 фнт.фт)	**Loctite® 243TM**

23.3 Емкость

23.3.1 Моторное масло

Моторное масло	3,60 л (3,8 кварты)	Температура окружающей среды : ≥0 °C (≥32 °F)	Моторное масло (SAE 10W/50) (☛ стр. 187)
		Температура окружающей среды: < 0 °C (< 32 °F)	Моторное масло (SAE 5W/40) (☛ стр. 187)

23.3.2 Охладитель

Охладитель	3,20 л (3,38 кварты)	Охладитель (☛ см. стр. 186)
		Охладитель (готовая к использованию смесь) (☛ см. стр. 186)

23.3.3 Топливный бак

Общая емкость топливного бака, приблизительная	18 l (4.8 гал)	Неэтилированный супер-бензин (ROZ 95/RON 95/PON 91) (☛ см. стр. 188)

Топливный резерв, прибл.	3,5л (3,7 кварты)

23.4 Шасси

Рама	Рамная конструкция, изготовленная из трубок из хромо-молибденовой стали, с порошковым покрытием
Вилка	**WP Suspension** 4860 ROTA SPLIT
Амортизатор	**WP Suspension** 4618 BAVP DCC
Ход подвески	
Передняя	125 мм (4.92 дюйма)
Задняя	156 мм (6.14 дюйма)

23 ТЕХНИЧЕСКИЕ ДАННЫЕ

Тормозная система	
Передняя	Дисковый тормоз с радиально закрепленной винтами четырехпоршневой тормозной скобой, плавающие тормозные диски
Задняя	Однодисковый тормоз с двухпоршневым суппортом, неподвижный тормозной диск
Тормозные диски – диаметр	
Передний	320 мм (12,6 дюйма)
Задний	240 мм (9,45 дюйма)
Тормозные диски – предел износа	
Передний	4,5 мм (0,177 дюйма)
Задний	4,5 мм (0,177 дюйма)
Давление воздуха в шинах с одним водителем/ с пассажиром/при полной нагрузке	
Передняя: холодные шины	2,5 бар (36 фунтов на квадратный дюйм)
Задняя: холодные шины	2,9 бар (42 фунтов на квадратный дюйм)
Передаточное число вторичного привода	17:38
Цепь	5/8 x 5/16” (525) Защитное уплотнительное кольцо
Угол поворота рулевой колонки	65.1 °
Колесная база	1,482 мм (58.35 дюйма)
Высота сиденья без нагрузки	835 мм (32,87 дюйма)
Клиренс без нагрузки	141 мм (5.55 дюйма)
Вес без топлива, приблизительный.	189 кг (417 фнт)
Максимально допустимая нагрузка на переднюю ось	160 кг (353 фнт)
Максимально допустимая нагрузка на заднюю ось	260 кг (573 фнт))

Максимально допустимый общий вес	406 кг (895 фнт)

23.5 Электрическая система

Аккумуляторная батарея	YTX14-BS	Напряжение: 12 В Номинальная емкость: 12 Ач Необслуживаемая
Плавкий предохранитель	58011109110	10 A
Плавкий предохранитель	58011109115	15 A
Плавкий предохранитель	58011109125	25 A
Плавкий предохранитель	58011109130	30 A
Ближний свет/Дальний свет	U37R	12 В 60/55 Вт
Габаритный свет	СВЕТОДИОД	
Лампы освещения приборов и индикаторные лампы	СВЕТОДИОД	
Сигнал поворота	СВЕТОДИОД	
Задний свет	СВЕТОДИОД	
Тормозной фонарь	СВЕТОДИОД	
Фонарь освещения номерного знака	СВЕТОДИОД	

23.6 Шины

Передняя шина	**Задние шины**
120/70 ZR 17 M/C 58W TL Dunlop Sportmax Sportsmart²	**190/55 ZR 17 M/C 75W TL** Dunlop Sportmax Sportsmart²
Дополнительная информация приведена в разделе «Обслуживание» (Service) на сайте: http://www.ktm.com.	

23.7 Вилка

Номер детали вилки	14.18.8N.22
Вилка	**WP Suspension** 4860 ROTA SPLIT
Демпфирование сжатия	
Комфортный	17 щелчков
Стандартный	12 щелчков
Спортивный	7 щелчков
Полная полезная нагрузка	7 щелчков
Демпфирование отскока	
Комфортный	17 щелчков
Стандартный	12 щелчков
Спортивный	7 щелчков
Полная полезная нагрузка	7 щелчков
Длина пружины с разделителем(ями) преднатяга	253 мм (9,96 дюйма)
Жесткость пружины	
Средняя (стандартная)	9,5 Н/мм (54,2 фунт/дюйм)
Длина вилки	776 мм (30,55 дюйма)
Длина воздушной камеры	110^{+10}_{-30} мм ($4.33^{+0.39}_{-1.18}$ дюйма)

Объем масла в каждом рычаге вилки	660 мл (22,31 жидкостных унций)	Масло вилки (SAE 4) (48601166S1)) (☛ см. стр. 188)

22.8 Амортизатор

Номер детали амортизатора	15.18.7N.22

23 ТЕХНИЧЕСКИЕ ДАННЫЕ

Амортизатор	**WP Suspension** 4618 BAVP DCC
Демпфирование сжатия, низкая скорость	
Комфортный	18 щелчков
Стандартный	15 щелчков
Спортивный	10 щелчков
Полная полезная нагрузка	10 щелчков
Демпфирование сжатия, высокая скорость	
Комфортный	1,5 оборота
Стандартный	1,5 оборота
Спортивный	1 оборот
Полная полезная нагрузка	1 оборот
Демпфирование отскока	
Комфортный	15 щелчков
Стандартный	12 щелчков
Спортивный	9 щелчков
Полная полезная нагрузка	9 щелчков
Предварительный натяг пружины	
Комфортный	5 мм (0,2 дюйма)
Стандартный	5 мм (0,2 дюйма)
Спортивный	6 мм (0,24 дюйма)
Полная полезная нагрузка	7 мм (0,28 дюйма)
Жесткость пружины	
Средняя (стандартная)	170 Н/мм (971 фунт/дюйм)

Длина пружины	185 мм (7,28 дюйма)
Давление газа	10 бар (145 фунтов на квадратный дюйм)
Прогиб во время езды	45 мм (1,77 дюйма)
Статический прогиб	24 мм (0.94 дюйма)
Статический прогиб (при движении по гоночной трассе)	18 мм (0.71 дюйма)
Длина в установленном состоянии	383 мм (15.08 дюйма)
Масло амортизатора (☛ стр. 188)	SAE 2.5

23.9 Моменты затяжки крепежных элементов шасси

Остальные винты, шасси	EJOT PT* K50xl2	1 Нм (0.7 фнт.фт)	-
Остальные винты, шасси	EJOT PT* K50xl4	1 Нм (0.7 фнт.фт)	-
Остальные винты, шасси	EJOT PT* K50xl6	2 Нм(1.5 фнт.фт)	-
Остальные винты, шасси	EJOT PT* K50xl8	2 Нм(1.5 фнт.фт)	-
Винт, быстроразъёмный ниппель, крышка топливного бака	EJOT PT* K60	2 Нм(1.5 фнт.фт)	-
Винт, задний фонарь	EJOT PT" K50xl4	2.5 Нм (1.84 фнт.фт)	-
Винт, комбинированный переключатель, левый	M4	2.5 Нм (1.84 фнт.фт)	-
Винт, концевой выключатель боковой подножки	M4	2 Нм(1.5 фнт.фт)	-
Остальные гайки, шасси	M5	5 Нм (3.7 фнт.фт)	-
Остальные винты, шасси	M5	5 Нм (3.7 фнт.фт)	-
Винт, кабельный канал	M5	5 Нм (3.7 фнт.фт)	-
Винт, скользящий защитный кожух цепи	M5	5 Нм (3.7 фнт.фт)	-
Винт, комбинированный переключатель, правый	M5	3.5 Нм (2.58 фнт.фт)	-
Винт, деталь крышки	M5X12	3.5 Нм (2.58 фнт.фт)	-

Винт, крышка топливного бака	M5	3 Нм (2.2 фнт.фт)	-
Винт, указатель уровня топлива	M5	3 Нм (2.2 фнт.фт)	-
Винт, регулировочное кольцо амортизатора	M5	5 Нм (3.7 фнт.фт)	-
Фитинг для заземления на раме	M6	10 Нм(7.4 фнт.фт)	-
Гайка, крепление устройства ABS	M6	5 Нм (3.7 фнт.фт)	-
Гайка, кабель стартера	M6	4 Нм (3 фнт.фт)	-
Остальные гайки, шасси	M6	10 Нм(7.4 фнт.фт)	-
Остальные винты, шасси	M6	10 Нм(7.4 фнт.фт)	-
Винт, шаровой шарнир штока толкателя на цилиндре педального тормоза	M6	10 Нм(7.4 фнт.фт)	**Loctite® 243TM**
Винт, клемма аккумуляторной батареи	M6	4.5 Нм (3.32 фнт.фт)	-
Винт, сцепление в сборе	M6	5 Нм (3.7 фнт.фт)	**Loctite® 243TM**
Винт, соединитель, задняя тормозная магистраль	M6	10 Нм(7.4 фнт.фт)	**Loctite® 243TM**
Винт, кронштейн охладителя	M6	7 Нм (5.2 фнт.фт)	-
Винт, хомут глушителя выхлопной системы	M6	8 Нм (5.9 фнт.фт)	-
Винт, хомут коллектора выхлопной системы	M6	8 Нм (5.9 фнт.фт)	-
Винт, цилиндр педального тормоза	M6	10 Нм(7.4 фнт.фт)	**Loctite® 243TM**
Винт, заглушка педали заднего тормоза	M6	10 Нм(7.4 фнт.фт)	**Loctite® 243TM**
Винт, переднее крыло	M6	8 Нм (5.9 фнт.фт)	-
Винт, топливный насос	M6	6 Нм (4.4 фнт.фт)	-
Винт, защитная крышка передней фары, задняя стенка	M6	5 Нм (3.7 фнт.фт)	-
Винт, держатель номерного знака на нижней задней панели	M6	12 Нм (8.9 фнт.фт)	-
Винт, хомут шланга радиатора	M6	3 Нм (2.2 фнт.фт)	-

Винт, блок датчиков	M6	6 Нм (4.4 фнт.фт)	**Loctite® 243TM**
Винт, заглушка рычага переключения передач	M6	10Нм(7.4 фнт.фт)	**Loctite® 243TM**
Винт, стержень переключения передач	M6	5 Нм (3.7 фнт.фт)	**Loctite® 243TM**
Винт, дефлектор валика переключения передач	M6	18 Нм (13.3 фнт.фт)	**Loctite® 243TM**
Винт, заглушка боковой подножки	M6	6 Нм (4.4 фнт.фт)	**Loctite® 243TM**
Винт, амортизатор рулевого механизма, держатель, на раме	M6	8 Нм (5.9 фнт.фт)	**Loctite® 243TM**
Винт, датчик скорости вращения колеса, передний	M6	4 Нм (3 фнт.фт)	-
Винт, датчик скорости вращения колеса, задний	M6	4 Нм (3 фнт.фт)	-
Гайка, коллектор на головке цилиндра	M8	Последовательность затяжки: Равномерно затянуть гайки. Не допускать деформации металлической пластины. 25 Нм (18.4 фнт.фт)	
Гайка, ведомая звездочка	M8	36 Нм (26.6 фнт.фт)	-
Гайка, стержень переключения передач	M8	12 Нм(8.9 фнт.фт)	-
Гайка, стержень переключения передач	M8 (левая резьба)	12 Нм(8.9 фнт.фт)	-
Гайка, угловой клапан	M8	4 Нм (3 фнт.фт)	-
Остальные гайки, шасси	M8	25 Нм(18.4 фнт.фт)	-
Остальные винты, шасси	M8	25 Нм(18.4 фнт.фт)	-
Винт, хомут оси	M8	15 Нм (11.1 фнт.фт)	-
Винт, нижний тройной хомут	M8	12 Нм(8.9 фнт.фт)	-
Винт, педаль заднего тормоза	M8	20 Нм (14.8 фнт.фт)	**Loctite® 243TM**
Винт, передний тормозной диск	M8	30 Нм (22.1 фнт.фт)	**Loctite® 2701TM**
Винт, кронштейн передней подножки	M8	25 Нм(18.4 фнт.фт)	**Loctite® 243TM**

Винт, зажим руля	M8	20 Нм (14.8 фнт.фт)	-
Винт, замок зажигания (винт с защитой от несанкционированного доступа)	M8	25 Нм(18.4 фнт.фт)	-
Винт, задний тормозной суппорт	M8	25 Нм(18.4 фнт.фт)	**Loctite® 2701TM**
Винт, задний тормозной диск	M8	30 Нм (22.1 фнт.фт)	**Loctite® 243TM**
Винт, рычаг переключения передач на кронштейне подножки	M8	20 Нм (14.8 фнт.фт)	**Loctite® 243TM**
Винт, дефлектор валика переключения передач на раме	M8	10Нм(7.4 фнт.фт)	**Loctite® 243TM**
Винт, кронштейн боковой подножки	M8	25 Нм(18.4 фнт.фт)	-
Винт, пружина боковой подножки	M8	15 Нм (11.1 фнт.фт)	**Loctite® 2701TM**
Винт, рулевой демпфер на держателе	M8	8 Нм (5.9 фнт.фт)	**Loctite® 243TM**
Винт, рулевой демпфер на тройном хомуте	M8	8 Нм (5.9 фнт.фт)	**Loctite® 243TM**
Винт, верхний тройной хомут	M8	15 Нм (11.1 фнт.фт)	-
Остальные гайки, шасси	M10	45 Нм (33.2 фнт.фт)	-
Остальные винты, шасси	M10	45 Нм (33.2 фнт.фт)	-
Винт, опора двигателя	M10	45 Нм (33.2 фнт.фт)	**Loctite® 243TM**
Винт, передний тормозной суппорт	M10	45 Нм (33.2 фнт.фт)	**Loctite® 243TM**
Винт, опора щитка приборов	M10	40 Нм (29.5 фнт.фт)	**Loctite® 243TM**
Винт, боковая подножка	M10	35 Нм (25.8 фнт.фт)	**Loctite® 243TM**
Винт, кронштейн боковой подножки	M10	45 Нм (33.2 фнт.фт)	**Loctite® 243TM**
Винт, удерживающая пластина боковой подножки	M10	45 Нм (33.2 фнт.фт)	**Loctite® 243TM**
Болт «банджо», тормозная магистраль	M10xl	25 Нм(18.4 фнт.фт)	-
Болт «банджо», тормозная магистраль, соединитель, задний	M10xl	15 Нм (11.1 фнт.фт)	-
Гайка, держатель амортизатора задней ступицы	Ml0xl.25	45 Нм (33.2 фнт.фт)	**Loctite® 243TM**

Лямбда-зонд	Ml2x1.25	25 Нм(18.4 фнт.фт)	-
Винт, нижний амортизатор	M14x1.5	80 Нм(59 фнт.фт)	Резьба смазывается консистентной смазкой
Винт, верхний амортизатор	M14x1.5	80 Нм(59 фнт.фт)	Резьба смазывается консистентной смазкой
Винт, эксцентриковый	M16	50 Нм (36.9 фнт.фт)	-
Гайка, ось маятника	M19x1.5	130 Нм (95.9 фнт.фт)	Резьба смазывается консистентной смазкой
Гайка, замок седла	M22xl.5	6 Нм (4.4 фнт.фт)	-
Винт, верхняя часть рулевой колонки	M22X1.5	50 Нм (36.9 фнт.фт)	-
Болт, передняя ось	M25x1.5	45 Нм (33.2 фнт.фт)	Резьба смазывается консистентной смазкой
Гайка, рулевая колонка	M28xl.0	Шаг 1 10 Нм(7.4 фнт.фт) Шаг 2 (отпустить, против часовой стрелки) 60°	
Гайка, задняя ось, сторона амортизатора	M35x1.5	200 Нм (147.5 фнт.фт)	**Loctite® 262™** /покрыть проволочный замок резьбовым лаком для блокировки
Гайка, задняя ось	M50x1.5	200 Нм (147.5 фнт.фт)	Покрыть проволочный замок резьбовым лаком для блокировки

Тормозная жидкость DOT 4/DOT 5.1

В соответствии с

– DOT

Руководящие указания

– Следует использовать только такую тормозную жидкость, которая отвечает указанному стандарту (см. технические характеристики на емкости с тормозной жидкостью) и обладает соответствующими свойствами. KTM рекомендует продукцию **Castrol** и **Motorex®**.

Поставщик

Castrol

– **ЧУВСТВИТЕЛЬНАЯ ТОРМОЗНАЯ ЖИДКОСТЬ RESPONSE BRAKE FLUID SUPER DOT 4**

Motorex®

– **Тормозная жидкость DOT 5.1**

Охладитель

Руководящие указания

– Следует использовать только подходящий охладитель (также в странах с высокими температурами). Низкое качество антифриза может стать причиной коррозии и пенообразования.

– KTM рекомендует продукцию **Motorex®**.

Соотношение компонентов в смеси

Защита антифриза: от -25 до -45°C (от -13 до -49°F)	50% ингибитора коррозии/антифриза 50% дистиллированной воды

Охладитель (состав, готовый к использованию)

Антифриз	-40°C (-40°F)

Поставщик

Motorex®

– **COOLANT M5.0**

Моторное масло (SAE 10W/50)

В соответствии с

– JASO T903 MA (☛ см. стр. 192)

– SAE (☛ см. стр. 192) (SAE 10W/50)

Руководящие указания

– Следует использовать только те моторные масла, которые соответствуют указанным стандартам (см. технические характеристики на емкости с моторным маслом) и обладают соответствующими свойствами. KTM рекомендует продукцию **Motorex®**.

Полностью синтетическое моторное масло

Поставщик

Motorex®

– **Эффективное синтетическое масло Power Synt 4T**

Моторное масло (SAE 5W/40)

В соответствии с

– JASO T903 MA (☛ см. стр. 192)

– SAE (☛ см. стр. 192) (SAE 5W/40)

Руководящие указания

– Следует использовать только те моторные масла, которые соответствуют указанным стандартам (см. технические характеристики на емкости с моторным маслом) и обладают соответствующими свойствами.

Полностью синтетическое масло

Рекомендованный поставщик

Motorex®

Power Synt 4T

Масло для вилки (SAE 4) (48601166S1)

В соответствии с

– SAE (☛ см. стр. 192) (SAE 4)

Руководящие указания

– Следует использовать только те моторные масла, которые соответствуют указанным стандартам (см. технические характеристики на емкости с моторным маслом) и обладают соответствующими свойствами.

Жидкость для гидравлических систем (15)

В соответствии с

– ISO VG (15)

Руководящие указания

– Следует использовать только масло для гидравлических систем, которое соответствует указанному стандарту (см. технические характеристики на емкости с маслом) и обладает соответствующими свойствами. KTM рекомендует продукцию **Motorex®**.

Поставщик

Motorex®

– **Жидкость для гидравлических систем Hydraulic Fluid 75**

Масло амортизатора (SAE 2.5) (50180342S1)

Соответствует:

– **Директива** SAE (☛ см. стр. 192) (SAE 2.5)

Руководящие указания

– Использовать только масла, соответствующие указанным стандартам (см. спецификации на емкости) и обладающие соответствующими свойствами.

Неэтилированный супер-бензин (ROZ 95/RON 95/PON 91)

В соответствии с

– DIN EN 228 (ROZ 95/RON 95/PON 91)

Руководящие указания

– Следует использовать только неэтилированный супер-бензин, который соответствует указанной марке или эквивалентен ей.

– Топливо с содержанием этанола до 10% (топливо E1) безопасно для использования.

Информация

Не использовать топливо, содержащее метанол (например, M15, M85, M100) или более 10% этанола (например, E15, E25, E85, E100).

Очиститель цепи Chain Clean

Руководящие указания

Motorex®

– **Chain Clean**

Цепная смазка для эксплуатации на дорогах

Руководящие указания

– KTM рекомендует продукцию **Motorex®**.

Поставщик

Motorex®

– **Цепная смазка для эксплуатации на дорогах Chainlube Road**

Присадка для топлива

Рекомендуемый поставщик

Motorex®

– **Стабилизатор топлива**

Смазка с длительным сроком эксплуатации

Смазка с длительным сроком эксплуатации

Руководящие указания

– KTM рекомендует продукцию **Motorex®**.

Поставщик

Motorex®

– Смазка для мотоциклов Bike Grease 2000

Чистящие и моющие средства для мотоциклов

Поставщик

Motorex®

– **Очиститель для мотоциклов Moto Clean**

Материалы для чистки и обработки металла, резины и пластика

Руководящие указания

– KTM рекомендует продукцию **Motorex®**.

Поставщик

Motorex®

– **«Защита и блеск> Protect & Shine**

Полироль с зеркальным блеском для лакокрасочного покрытия

Руководящие указания

– KTM рекомендует продукцию **Motorex®**.

Поставщик

Motorex®

– **Полироль для мотоциклов Moto Polish**
– **Смазка для мотоциклов Bike Grease 2000**

Очиститель для мотоциклов

Руководящие указания

– KTM рекомендует продукцию **Motorex®**.

Поставщик

Motorex®

– **Очиститель для мотоциклов Moto Clean**

Высокоглянцевая полироль для окрашенных поверхностей

Рекомендуемый поставщик

Motorex®

– **Moto Polish & Shine**

Консерванты для окрашенных поверхностей, металла и резины

Рекомендуемый поставщик

Motorex®

– **Moto Protect**

Специальное чистящее средство для глянцевых и матовых окрашенных поверхностей, металла и пластмасс

Рекомендуемый поставщик

Motorex®

– **Quick Cleaner**

Универсальная смазка-спрей

Руководящие указания

– KTM рекомендует продукцию **Motorex®**.

Поставщик

Motorex®

– **Синтетическая смазка Joker 440 Synthetic**

JASO T903 MA

Для различных направлений технических разработок потребовалась новая спецификация для четырехтактных мотоциклов – стандарт JASO T903

MA. Раньше для четырехтактных мотоциклов использовались моторные масла, применяемые в автомобильной отрасли, поскольку отдельной спецификации для мотоциклов не было. Но если для автомобильных двигателей требуются длительные интервалы между техническим обслуживанием, то приоритетным направлением для двигателей мотоциклов является высокая эффективность на высоких оборотах двигателя. В большинстве мотоциклов коробка передач и сцепление смазываются тем же маслом, что и двигатель. Стандарт JASO MA отвечает этим особым требованиям.

SAE

Классы вязкости по SAE были установлены Обществом инженеров автомобильной промышленности (США) и используются для классификации масел по их вязкости. Вязкость описывает только одно свойство масла и ничего не говорит о его качестве.

WWW.KTM.COM

3211955en
01/2013

KTM-Sportmotorcycle AG
5230 Mattighofen/Австрия
http://www.ktm.com

Фото: Mitterbauer/KTM