РУКОВОДСТВО ПОЛЬЗОВАТЕЛЯ 2014 г.

WWW.KTM.COM

250 SX-F-F EU
250 SX-F-F USA
250 XC-F-F USA
250 XC-F-F USA

Артикул № 3213031en

УВАЖАЕМЫЙ ПОКУПАТЕЛЬ KTM!

Компания KTM благодарит Вас за сделанный выбор. Теперь Вы являетесь владельцем современного спортивного мотоцикла, который при правильной эксплуатации и техническом обслуживании подарит вам незабываемые ощущения.

Желаем Вам насладиться ездой на этом мотоцикле.

Впишите ниже серийные номера своего транспортного средства.

Номер шасси (☛ см. стр. 10)	Печать дилера
Номер двигателя (☛ см. стр. 10)	

В руководстве пользователя содержатся самые последние сведения для данной модели на момент выхода в печать. Однако небольшие расхождения, связанные с новшествами в конструкции, исключить полностью невозможно.
Все технические характеристики не являются обязательными. В частности, KTM Sportmotorcycle AG сохраняет за собой право без предварительного уведомления и без указания причин изменять или исключать технические характеристики, цены, цвета, формы, материалы, услуги, конструкции, оборудование и т. п., адаптировать их к местным условиям, а также без предварительного уведомления прекращать производство конкретной модели. KTM не принимает на себя никакой ответственности в отношении опций поставки, отклонений от иллюстраций и описаний, а также опечаток и иных ошибок. На изображенных моделях частично содержится специальное оборудование, не входящее в обычный объем поставки.
© 2013 KTM-Sportmotorcycle AG, Маттигхофен, Австрия.
Все права защищены.
Воспроизведение, даже частичное, а также копирование любого рода разрешается только в случае наличия прямого письменного разрешения владельца авторских прав.

REG.NO. 12 100 6061

ISO 9001(12 100 6061)
В соответствии с международным стандартом управления качеством ISO 9001 в компании KTM внедрены процессы обеспечения качества, обеспечивающие максимально возможное качество изделий.
Выпущено: Немецкой службой технического контроля и надзора TUV.

KTM-Sportmotorcycle AG
5230 Маттигхофен, Австрия

УВАЖАЕМЫЙ ПОКУПАТЕЛЬ KTM!

1 СРЕДСТВА НАГЛЯДНОГО ПРЕДСТАВЛЕНИЯ 4
1.1 Используемые символы 4
1.2 Используемое полиграфическое оформление 4

2 РЕКОМЕНДАЦИИ ПО БЕЗОПАСНОСТИ 5
2.1 Целевое назначение 5
2.2 Рекомендации по безопасности 5
2.3 Градации рисков и символы 5
2.4 Предупреждение о несанкционированных действиях 5
2.5 Безопасная эксплуатация 6
2.6 Защитная одежда 6
2.7 Правила производства работ 6
2.8 Охрана окружающей среды 6
2.9 Руководство пользователя 6

3 ВАЖНАЯ ИНФОРМАЦИЯ 7
3.1 Гарантия 7
3.2 Рабочие и дополнительные вспомогательные материалы 7
3.3 Запасные части, вспомогательные принадлежности 7
3.4 Обслуживание 7
3.5 Рисунки 7
3.6 Обслуживание покупателей 7

4 ВИД ТРАНСПОРТНОГО СРЕДСТВА 8
4.1 Вид транспортного средства, левая передняя сторона (пример) 8
4.2 Вид транспортного средства, правая задняя сторона (пример) 9

5 СЕРИЙНЫЕ НОМЕРА 10
5.1 Номер шасси 10
5.2 Ярлык с указанием типа 10
5.3 Номер двигателя 10
5.4 Номер вилки 10
5.5 Номер детали амортизатора 10

6 ОРГАНЫ УПРАВЛЕНИЯ 11
6.1 Рычаг сцепления 11
6.2 Рычаг ручного тормоза 11
6.3 Ручка акселератора 11
6.4 Аварийный выключатель 11
6.5. Кнопка электростартера 11
6.6 Обзор индикаторных ламп 12
6.7 Открытие крышки заливной горловины 12
6.8 Закрытие крышки заливной горловины 13
6.9 Cold start button 13
6.10 Idle speed adjusting screw 14
6.11. Рычаг переключения передач 14
6.12 Рычаг ножного тормоза 14
6.13 Боковая стойка (XC-F) 15
6.13 Съемная боковая стойка (Все модели SX-F) 15

7 ПОДГОТОВКА К ЭКСПЛУАТАЦИИ 16
7.1 Рекомендации для первого использования 16
7.2 Приработка двигателя 17
7.3 Подготовка мотоцикла к трудным условиям вождения 17
7.4 Подготовка к вождению по сухому песку 18
7.5 Preparing for rides on went sand 18
7.6 Подготовка к вождению по влажным и грязным поверхностям 19
7.7 Подготовка к вождению при высокой температуре и низкой скорости 19
7.8 Подготовка к вождению при низких температурах и по снегу . . 19

8 ИНСТРУКЦИИ ПО ВОЖДЕНИЮ 20
8.1 Выполнение проверок и уход за транспортным средством при подготовке к эксплуатации 20
8.2 Пуск 20
8.3 Старт 21
8.4 Переключение передач, вождение 21
8.5 Торможение 21
8.6 Остановка, парковка 21
8.7 Транспортировка 22
8.8 Заправка топливом 22

9 ГРАФИК ОБСЛУЖИВАНИЯ 24
9.1 График обслуживания 24
9.1.2 Сервисные работы (дополнительные) 25

10 РЕГУЛИРОВКА ШАССИ 26
10.1 Проверка основных настроек подвески с учетом веса водителя 26
10.2 Демпфирование сжатия амортизатора 26
10.3 Регулировка демпфирования сжатия низкой скорости амортизатора 26
10.4 Регулировка демпфирования сжатия высокой скорости амортизатора 27
10.5 Регулировка демпфирования отскока амортизатора 28
10.6 Измерение проседания заднего колеса без нагрузки 28
10.7 Проверка статического проседания амортизатора 29
10.8 Проверка проседания амортизатора при вождении 29
10.9 Регулировка преднатяга пружины амортизатора 🔧 29
10.10 Регулировка проседания амортизатора при вождении 🔧 . . . 30
10.11 Проверка основных настроек вилки 31
10.12 Регулировка демпфирования сжатия вилки 31
10.13 Регулировка демпфирования отбоя вилки 32
10. 14 Положение руля 33
10.15 Регулировка положения руля 🔧 33

11 ОБСЛУЖИВАНИЕ ШАССИ 34
11.1 Подъем мотоцикла при помощи стоечного подъемника 34
11.2 Снятие мотоцикла со стоечного подъемника 34
11.3 Стравливание давления в вилке 34
11.4 Очистка пыльников штанов вилки 35
11.5 Ослабление протектора вилки 35
11.6 Установка протектора вилки 35
11.7 Снятие перьев вилки 🔧 36
11.8 Установка штанин вилки 🔧 36
11.9 Отсоединение протектора вилки 🔧 37
11.10 Установка протектора вилки 🔧 37
11.11 Снятие нижней траверсы 🔧 37
11.12 Установка нижней траверсы 🔧 38
11.13 Проверка люфта подшипника головки поворотного кулака . . 40
11.14 Регулировка люфта подшипника рулевой колонки 🔧 40
11.15 Смазка подшипника рулевой колонки консистентной смазкой 🔧 41
11.16 Снятие таблички для стартового номера 41
11.17 Установка таблички для стартового номера 41
11.18 Снятие переднего крыла 41
11.19 Установка переднего крыла 42
11.20 Снять амортизатора 🔧 42
11.21 Установка амортизатора 🔧 43
11.22 Снятие сиденья 44
11.23 Установка сиденья 44
11.24 Демонтаж крышки корпуса воздушного фильтра 45
11.25 Установка крышки корпуса воздушного фильтра 45
11.26 Демонтаж воздушного фильтра 🔧 45
11.27 Установка воздушного фильтра 🔧 46
11.28 Очистка воздушного фильтра и корпуса воздушного фильтра 🔧 46
11.29 Закрепление коробки воздушного фильтра 🔧 47
11.30 Герметичное закрытие коробки воздушного фильтра 🔧 47
11.31 Демонтаж главного глушителя 47
11.32 Установка главного глушителя 48

11.33 Замена набивки из стекловолокна главного глушителя 🔧 . . . 48
11.34 Демонтаж топливного бака 🔧 . . . 48
11.35 Установка топливного бака 🔧 . . . 50
11.36 Проверка скопления грязи на цепи . . . 51
11.37 Очистка цепи. . . . 51
11.38 Проверка натяжения цепи . . . 51
11.39 Регулировка натяжения цепи . . . 52
11.40 Проверка цепи, задней звездочки и звездочки двигателя. . . . 53
11.41 Проверка рамы 🔧. . . . 54
11.42 Проверка маятника 🔧 . . . 55
11.43 Проверка прокладки троса акселератора . . . 55
11.44 Проверка резиновой ручки . . . 55
11.45. Дополнительная фиксация резиновой ручки . . . 56
11.46 Регулировка основного положения рычага сцепления . . . 56
11.47 Проверка/корректировка уровня жидкости в контуре гидравлического сцепления . . . 56
11.48 Замена жидкости в контуре гидравлического сцепления 🔧 . 56

12 ТОРМОЗНАЯ СИСТЕМА . . . 58
12.1 Проверка свободного хода рычага ручного тормоза . . . 58
12.2 Регулировка исходного положения рычага ручного тормоза . 58
12.3 Проверка состояния тормозных дисков . . . 58
12.4 Проверка уровня тормозной жидкости в контуре переднего тормоза . . . 59
12.5 Добавление жидкости в контур переднего тормоза 🔧 . . . 59
12.6 Проверка передних тормозных колодок . . . 60
12.7 Замена передних тормозных колодок 🔧. . . . 60
12.8 Проверка свободного хода педали ножного тормоза . . . 62
12.9 Регулировка основного положения педали ножного тормоза 🔧. . . . 62
12.10 Проверка уровня жидкости в заднем тормозе . . . 63
12.11 Добавление жидкости в задний тормоз 🔧 . . . 63
12.12 Проверка задних тормозных колодок . . . 64
12.13 Замена колодок заднего тормоза 🔧. . . . 64

13 КОЛЕСА, ШИНЫ . . . 66
13.1 Демонтаж переднего колеса 🔧. . . . 66
13.2 Установка переднего колеса 🔧. . . . 66
13.3 Демонтаж заднего колеса 🔧 . . . 67
13.4 Установка заднего колеса 🔧 . . . 67
13.5 Проверка состояния шин . . . 68
13.6 Проверка давления в шинах . . . 69
13.7 Проверка натяжения спицы. . . . 69

14 ЭЛЕКТРООБОРУДОВАНИЕ. . . . 70
14.1 Демонтаж аккумуляторной батареи 🔧 . . . 70
14.2 Установка аккумуляторной батареи 🔧 . . . 70
14.3 Подзарядка аккумуляторной батареи 🔧 . . . 71
14.4 Замена главного плавкого предохранителя . . . 72

15. СИСТЕМА ОХЛАЖДЕНИЯ. . . . 73
15.1 Система охлаждения . . . 73
15.2 Проверка уровня антифриза и охладителя . . . 73
15.6 Проверка уровня охлаждающей жидкости. . . . 74
15.7 Слив охладителя 🔧 . . . 74
15.5 Заполнение системы охлаждения 🔧 . . . 75

16 РЕГУЛИРОВКА ДВИГАТЕЛЯ . . . 76
16.1 Проверка свободного хода троса акселератора . . . 76
16.2 Регулировка свободного хода троса акселератора 🔧 . . . 76
16.3 Регулировка оборотов холостого хода 🔧 . . . 77
16.8 Проверка исходного положения рычага переключения передач . . . 77
16.9 Регулировка исходного положения рычага переключения передач 🔧 . . . 77

17 ОБСЛУЖИВАНИЕ ДВИГАТЕЛЯ . . . 78
17.1 Замена сетчатого топливного фильтра 🔧 . . . 78
17.2 Проверка уровня трансмиссионного масла . . . 78
17.3 Замена моторного масла и фильтра, очистка масляных сеток 🔧. . . . 79
17.4 Долив моторного масла . . . 81

18 ОЧИСТКА, УХОД. . . . 82
18.1 Очистка мотоцикла . . . 82

19 ХРАНЕНИЕ . . . 83
19.1 Хранение. . . . 83
19.2 Подготовка к эксплуатации после хранения. . . . 83

20 ПОИСК И УСТРАНЕНИЕ НЕИСПРАВНОСТЕЙ . . . 84

21 БЛИНК КОД . . . 86

22 ТЕХНИЧЕСКИЕ ДАННЫЕ . . . 87
22.1 Двигатель . . . 87
22.2 Моменты затяжки крепежных элементов двигателя . . . 88
21.4 Емкость . . . 89
22.3.1 Трансмиссионное масло . . . 89
22.3.2. Охладитель. . . . 89
22.3.3 Топливо . . . 89
22.4 Шасси . . . 89
21.6 Электронное оборудование. . . . 90
20. 6 Шины . . . 90
22.7 Вилка . . . 91
22.7.1 SX-F EU . . . 91
22.7.2 SX-F USA. . . . 91
22.7.3 XC-F. . . . 91
22.8 Амортизатор . . . 92
22.8.1 SX-F EU . . . 92
22.8.2 SX-F USA. . . . 92
22.8.3 XC-F. . . . 93
22.9 Моменты затяжки шасси . . . 94

23 МАТЕРИАЛЫ. . . . 95

24 ВСПОМОГАТЕЛЬНЫЕ МАТЕРИАЛЫ . . . 97

25 СТАНДАРТЫ . . . 99

1 СРЕДСТВА НАГЛЯДНОГО ПРЕДСТАВЛЕНИЯ

1.1 Используемые символы

Ниже описывается значение специальных символов.

✓	Указывает на ожидаемую реакцию (например, для рабочей операции или функции).
✗	Указывает на нежелательную реакцию (например, для рабочей операции или функции).
🔧	Для всех работ, помеченных этим символом, требуются специальные знания и понимание технической сути. Ради собственной безопасности - эти работы должны выполняться только в авторизованной мастерской KTM! Там мотоцикл оптимально обслужат обученные специалисты с использованием необходимых специальных инструментов.
☛	Показывает ссылку на страницу (более подробная информация приведена на указанной странице).

1.2 Используемое полиграфическое оформление

Параметры полиграфического оформления, используемые в данном документе, поясняются ниже.

Имя собственное	Обозначает фирменное название.
Имя®	Обозначает защищенное название.
Товарный знак™	Обозначает товарный знак, зарегистрированный на внешнем рынке.

2 РЕКОМЕНДАЦИИ ПО БЕЗОПАСНОСТИ

2.1 Целевое назначение

(Все модели SX-F)
Спортивные мотоциклы KTM разрабатываются и производятся с учетом обычных нагрузок и воздействий, возникающих во время спортивных соревнований. Мотоциклы соответствуют действующим в настоящее время нормам и категориям, принятым в ведущих международных организациях, осуществляющих деятельность в области автомотоспорта.

Примечание
Мотоцикл должен эксплуатироваться лишь на закрытых трассах, достаточно удаленных от дорог общего пользования.

(Все модели XC-F)
Спортивные мотоциклы KTM разрабатываются и производятся с учетом обычных нагрузок и воздействий, возникающих во время спортивных соревнований. Мотоциклы соответствуют действующим в настоящее время нормам и категориям, принятым в ведущих международных организациях, осуществляющих деятельность в области автомотоспорта.

Информация
Мотоцикл разработан для участия в спортивных гонках по бездорожью (эндуро), а не только для участия в мотокроссах.

2.2 Рекомендации по безопасности

Для безопасной эксплуатации данного транспортного средства необходимо соблюдать ряд инструкций по технике безопасности. Поэтому следует внимательно прочитать данное руководство. Инструкции по технике безопасности выделены в тексте и относятся к соответствующим параграфам.

Информация
У транспортного средства имеются различные информационные и предупреждающие наклейки в хорошо заметных местах. Запрещается удалять информационные/предупреждающие наклейки. Если они отсутствуют, вы или другие лица можете не осознавать опасности и получить травмы.

2.3 Градации рисков и символы

Опасность
Обозначает опасность, которая, если не предпринять соответствующих мер, немедленно и неизбежно приведет к смерти или серьезной травме.

Предупреждение
Обозначает опасность, которая, если не предпринять соответствующих мер, может привести к смерти или серьезной травме.

Осторожно!
Обозначает опасность, которая, если не предпринять соответствующих мер, может привести к травмам легкой степени.

Примечание
Обозначает опасность, которая, если не предпринять соответствующих мер, приведет к существенному повреждению механизма и материалов.

Предупреждение
Обозначает опасность, которая, если не предпринять соответствующих мер, приведет к экологическому ущербу.

2.4 Предупреждение о несанкционированных действиях

Запрещается несанкционированное вмешательство в систему снижения уровня шума. Федеральный закон запрещает осуществлять или разрешать другим осуществление следующих действий:

1 Демонтаж или приведение в нерабочее состояние любыми лицами, за исключением указанных действий, проводимых в целях технического обслуживания, ремонта или замены любого устройства или элемента конструкции, встроенного в новое транспортное средство с целью снижения шума, перед продажей или поставкой конечному покупателю или в процессе его эксплуатации.

2 Использование транспортного средства после демонтажа или приведения в нерабочее состояние любым лицом указанного устройства или элемента конструкции.

К несанкционированному вмешательству относятся действия, перечисленные ниже:

1 Снятие или прокол основного глушителя, перегородок, приемных труб глушителей или любых других компонентов, проводящих выхлопные газы.

2 Снятие или прокол любой детали впускной системы.

3 Отсутствие надлежащего технического обслуживания.

4 Замена любых движущихся частей транспортного средства или деталей системы выхлопа или впуска на детали, отличные от утвержденных к применению изготовителем.

2.5 Безопасная эксплуатация

Опасность

Опасность несчастного случая Опасность, возникающая из-за нарушения способности водителя правильно оценивать ситуацию

– Запрещается эксплуатировать транспортное средство под влиянием алкоголя, наркотиков или некоторых лекарственных препаратов, а также лицам с нарушениями физического или психического здоровья.

Опасность

Опасность отравления Выхлопные газы ядовиты, и их вдыхание может привести к потере сознания и/или смерти.

– При работающем двигателе всегда следует проверять, имеется ли достаточная вентиляция; не запускать и не эксплуатировать двигатель в закрытом пространстве без наличия эффективной системы вытяжки отработавших газов.

Предупреждение

Опасность ожогов Некоторые компоненты транспортного средства очень сильно нагреваются во время работы.

– Запрещается касаться горячих компонентов, таких как выхлопная система, радиатор, двигатель, амортизатор и тормозная система. Дать этим компонентам остыть перед началом любых работ с ними.

Разрешается эксплуатировать транспортное средство только в случае, если оно находится в отличном техническом состоянии, использовать его по назначению, безопасным и безвредным для окружающей среды способом.

К управлению допускаются только специально обученные лица.

Неисправности, отрицательно сказывающиеся на безопасности, должны быть немедленно устранены в авторизованной мастерской KTM.

Соблюдать инструкции, приведенные на информационных и предупреждающих наклейках на транспортном средстве.

2.6 Защитная одежда

Предупреждение

Опасность травмы При отсутствии защитной одежды или ее плохом качестве существует повышенная угроза для безопасности.

– Надевать защитную одежду (шлем, ботинки, перчатки, брюки и куртку с защитными элементами) каждый раз, когда вы эксплуатируете транспортное средство. Всегда носить защитную одежду хорошего качества, отвечающую законодательным требованиям.

В интересах вашей собственной безопасности компания KTM рекомендует эксплуатировать транспортное средство только в защитной одежде.

2.7 Правила производства работ

Для выполнения определенных операций требуются специальные инструменты. Инструменты не входят в комплект поставки транспортного средства, но могут быть заказаны по номеру в скобках. Например: съемник для подшипников (15112017000).

Во время сборки не используемые повторно детали (например, самоконтрящиеся винты и гайки, уплотнения, уплотнительные и прокладочные кольца, штифты, стопорные шайбы) следует заменять новыми.

Если на резьбовых соединениях используются закрепители резьбы (например, Loctite®), необходимо следовать инструкциям производителя.

После демонтажа детали, подлежащие повторному использованию, необходимо очистить и проверить на наличие повреждений и износа. Поврежденные или изношенные детали следует заменить.

После ремонта или обслуживания транспортное средство необходимо проверить на пригодность к эксплуатации.

2.8 Охрана окружающей среды

Если вы будете эксплуатировать мотоцикл ответственно, вы можете предотвратить проблемы и конфликты. Чтобы защитить будущее мотоциклетного спорта, необходимо эксплуатировать мотоцикл законным образом, демонстрировать экологическую сознательность и уважать права других людей. При удалении в отходы использованного масла или других рабочих и вспомогательных жидкостей и использованных компонентов соблюдать законы и нормы соответствующей страны.

Поскольку на мотоциклы не распространяются директивы ЕС, регулирующие удаление в отходы использованных транспортных средств, не существует нормативных правил, относящихся к утилизации мотоцикла, срок службы которого подошел к концу. Ваш официальный дилер KTM может проконсультировать вас.

2.9 Руководство пользователя

Прежде чем предпринимать свою первую поездку, необходимо внимательно и полностью прочитать данное руководство пользователя. В нем содержатся полезные сведения и рекомендации, которые помогут в эксплуатации мотоцикла и обращении с ним. Только так вы узнаете, как идеально приспособить мотоцикл для собственных потребностей и защитить себя от травм.

Держать руководство пользователя в доступном месте, чтобы у вас была возможность обращаться к нему при необходимости.

Если вы хотите узнать больше о транспортном средстве или у вас есть вопросы по прочтенному вами руководству, следует обратиться к официальному дилеру компании KTM.

Руководство пользователя – важный компонент мотоцикла, который в случае продажи транспортного средства необходимо передать новому владельцу.

3 ВАЖНАЯ ИНФОРМАЦИЯ

3.1 Гарантия

Работы, описанные в графике обслуживания, должны выполняться только в авторизованной мастерской KTM и подтверждаться записью в талоне гарантийного и сервисного обслуживания клиента и на сайте **KTM dealer.net**; в противном случае гарантийные рекламации будут не действительны. Гарантийные рекламации в отношении повреждений, вызванных управлением транспортным средством и (или) внесением в него изменений, не рассматриваются.

Дополнительную информацию по гарантии или заверению и процедурам, относящимся к ним, можно найти в журнале эксплуатации.

3.2 Рабочие и дополнительные вспомогательные материалы

Предупреждение

Опасность для окружающей среды Неправильное обращение с топливом представляет опасность для окружающей среды.

– Не допускать попадания топлива в грунтовые воды, на землю или в систему канализации.

Использовать рабочие и вспомогательные материалы (такие как топливо и смазочные материалы) в соответствии с указаниями в руководстве пользователя.

3.3 Запасные части, вспомогательные принадлежности

Ради собственной безопасности следует использовать только запасные части и вспомогательные принадлежности, одобренные и (или) рекомендованные KTM, и устанавливать их в авторизованной мастерской KTM. KTM не принимает на себя никакой ответственности в отношении других изделий и возникающих в результате повреждений.

Некоторые запасные части и вспомогательные принадлежности в описаниях приведены в скобках. Дилер KTM проконсультирует по этому вопросу.

Текущая версия каталога запчастей **KTM PowerParts** для данного транспортного средства представлена на веб-сайте KTM. Международный сайт KTM http://www.ktm.com.

3.4 Обслуживание

Необходимым условием для обеспечения бесперебойного функционирования и предотвращения преждевременного износа является соблюдение инструкций по обслуживанию, уходу и регулировке двигателя и подвески, приведенных в руководстве пользователя. Неправильные настройка и регулировка двигателя и шасси могут привести к повреждению и выходу из строя компонентов.

Эксплуатация мотоцикла в экстремальных условиях, например, на очень грязных и мокрых дорогах, может стать причиной повышенного износа коробки передач и тормозов. В связи с этим может потребоваться обслуживание или замена изношенных деталей до наступления лимита, оговоренного в графике обслуживания.

Необходимо обязательно соблюдать оговоренные время обкатки двигателя и периодичность обслуживания. При точном их соблюдении можно намного продлить срок службы мотоцикла.

3.5 Рисунки

Рисунки, содержащиеся в данном руководстве, могут описывать специальное оборудование.

Для ясности некоторые компоненты могут быть показаны в разобранном виде или не показаны совсем. Не всегда нужно разбирать компонент, чтобы выполнить необходимую процедуру. Следует соблюдать инструкции, приведенные в тексте.

3.6 Обслуживание покупателей

Официальный дилер KTM готов ответить на любые вопросы, которые у вас могут появиться по поводу эксплуатации транспортного средства и компании KTM.

Перечень официальных дилеров KTM можно найти на веб-сайте компании.
Международный веб-сайт компании KTM: http://www.ktm.com.

4 ВИД ТРАНСПОРТНОГО СРЕДСТВА

4.1 Вид транспортного средства, левая передняя сторона (пример)

1	Рычаг ручного тормоза (☛ см. стр. 11)
2	Рычаг сцепления (☛ стр. 11)
3	Крышка заливной горловины
4	Настройка отбоя вилки
5	Кнопка холодного запуска (☛ стр. 13)
6	Рычаг переключения передач (☛ стр. 14)
7	Крышка корпуса воздушного фильтра
8	Съемная стойка (☛ стр. 15)

4.2 Вид транспортного средства, правая задняя сторона (пример)

1	Аварийный выключатель (☛ стр. 11)
2	Кнопка электрического стартера (☛ см. стр. 11)
3	Ручка газа (☛ стр. 11)
4	Демпфирование сжатия вилки
5	Демпфирование отбоя амортизатора
6	Смотровое окошко для тормозной жидкости, заднее
7	Демпфирование сжатия амортизатора
8	Смотровое окошко, масло для двигателя
9	Рычаг ножного тормоза (☛ стр. 14)

5 СЕРИЙНЫЕ НОМЕРА

5.1 Номер шасси

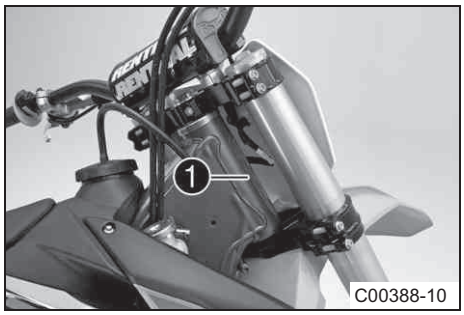

Номер шасси ❶ выбит справа от рулевой колонки.

5.2 Ярлык с указанием типа

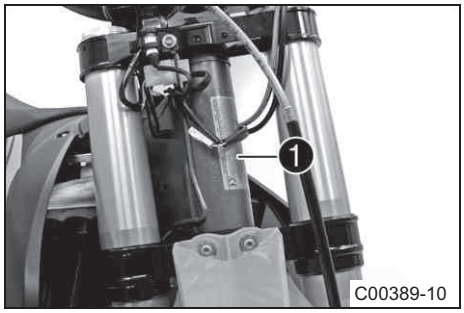

Ярлык ❶ с указанием типа расположен спереди поворотного кулака.

5.3 Номер двигателя

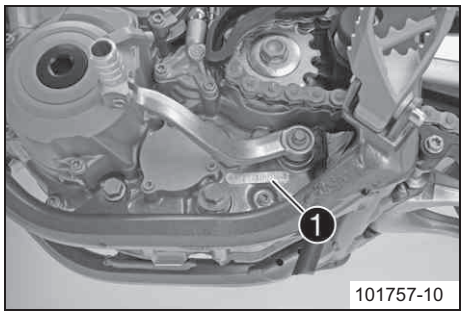

Номер двигателя ❶ выбит на левой стороне двигателя ниже ведущей звездочки**.**

5.4 Номер вилки

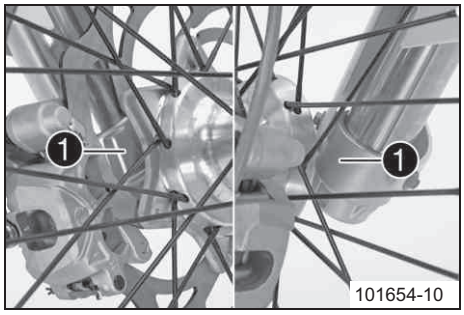

Номер вилки ❶ выбит на внутренней стороне хомута оси.

5.5 Номер детали амортизатора

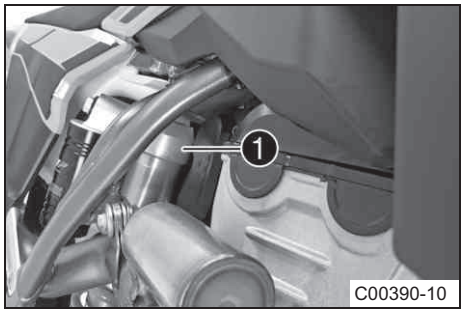

Номер амортизатора ❶ выбит на верхней части амортизатора над регулировочным кольцом на стороне двигателя

6.1 Рычаг сцепления

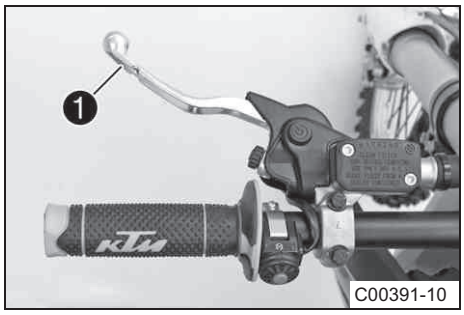

Рычаг сцепления ❶ расположен на левой рукоятке руля.
Сцепление является гидравлическим и саморегулирующимся.

6.2 Рычаг ручного тормоза

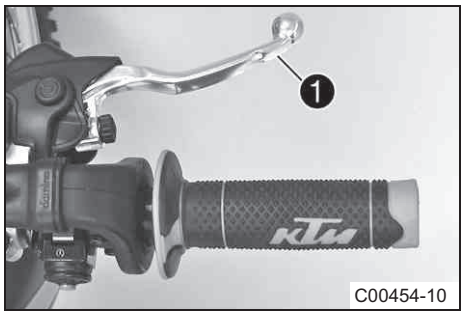

Рычаг переднего тормоза ❶ расположен на правой рукоятке руля.
Передний тормоз задействуется с помощью рукоятки переднего тормоза.

6.3 Ручка акселератора

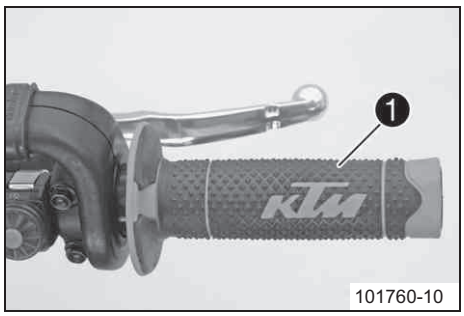

Ручка акселератора ❶ расположена на правой рукоятке руля.

6.4 Аварийный выключатель

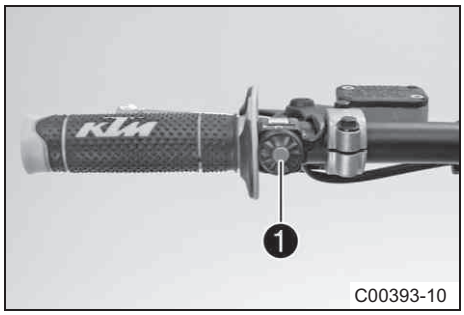

Электронный выключатель зажигания ❶ расположен на левой рукоятке руля.

Возможные состояния

- Электронный выключатель зажигания ⊗ в исходном положении – в этом положении цепь зажигания замкнута, запуск двигателя возможен.
- Электронный выключатель зажигания ⊗ в нажатом состоянии – в этом положении цепь зажигания разомкнута, работающий двигатель останавливается, а неработающий двигатель не может быть запущен.

6.5. Кнопка электростартера

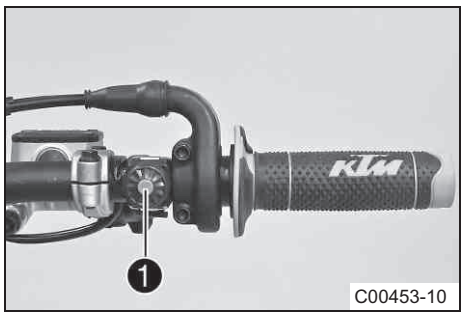

Кнопка электростартера ❶ расположена на правой рукоятке руля.

Возможные состояния

- Кнопка электростартера в нейтральном положении
- Кнопка электростартера нажата – в этом положении запускается электростартер.

6.6 Обзор индикаторных ламп

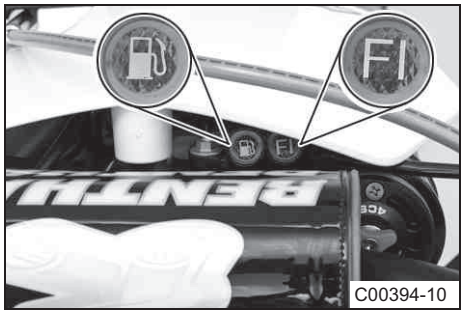

Возможные состояния

FI	**Предупреждающая индикаторная лампа FI (MIL) светится/мигает оранжевым цветом – встроенная система диагностики (OBD) обнаружила критическую ошибку выхлопа или безопасности**

(XC.F)

	Индикаторная предупреждающая лампа уровня топлива светится оранжевым цветом – уровень топлива достиг резервной отметки.

6.7 Открытие крышки заливной горловины

Опасность

Опасность возгорания Топливо крайне огнеопасно.

– Запрещается заправка вблизи источников открытого пламени или во время курения; при заправке двигатель всегда должен быть заглушен. Нельзя допускать пролива топлива, особенно его попадания на горячие элементы мотоцикла. Необходимо немедленно вытереть пролившееся топливо.

– При нагревании топливо расширяется и при переполнении бака может вылиться из него. См. примечания и предупреждения, относящиеся к заправке топливом.

Предупреждение

Опасность отравления Топливо ядовито и опасно для здоровья.

– Избегайте попадания топлива на кожу, в глаза и на одежду. Не вдыхайте пары топлива. При попадании топлива в глаза их следует немедленно промыть водой и обратиться за медицинской помощью. Пораженные участки кожи следует немедленно вымыть проточной водой с мылом. При попадании топлива в желудочно-кишечный тракт следует немедленно обратиться за медицинской помощью. Одежду, на которую попало топливо, следует немедленно сменить. Храните топливо в подходящей таре в соответствии с действующими требованиями и в недоступном для детей месте.

Предупреждение

Опасность для окружающей среды Неправильное обращение с топливом представляет угрозу для окружающей среды.

– Не допускайте попадания топлива в грунтовые воды, в землю или в канализационную систему.

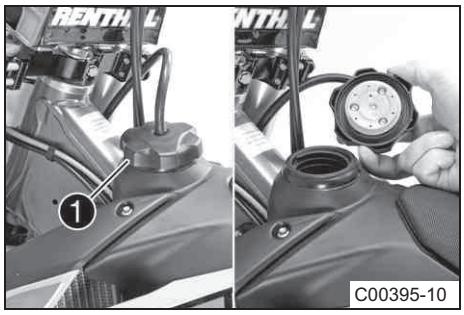

(Все модели SX-F)

– Повернуть крышку бака ❶ против часовой стрелки и поднять вверх.

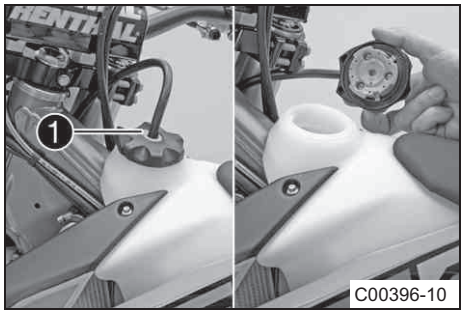

(XC-F)

– нажать на кнопку деблкировки ❶, повернуть заливную горловину против часовой стрелки и поднять ее.

6.8 Закрытие крышки заливной горловины

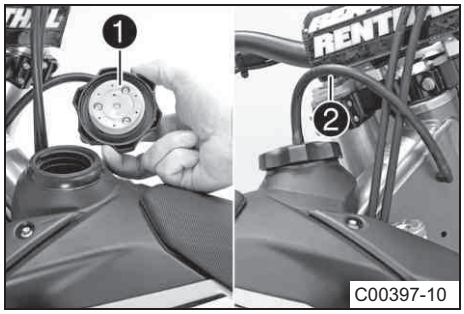

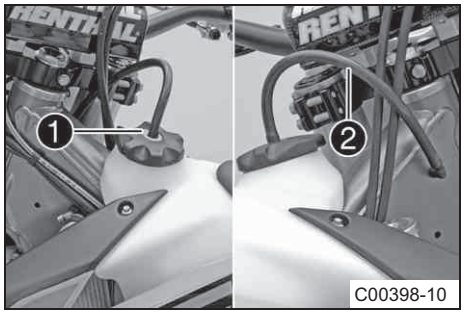

Все модели SX-F)

– Поставить на место крышку топливного бака и повернуть по часовой стрелке до плотного закрытия топливного бака.

Примечание
Проложить шланг сапуна топливного бака 2 без перекручивания.

(XC-F)

– Установите крышку заливной горловины на место и поверните по часовой стрелке, пока кнопка деблокирвкии 1 и заблокируется.

Примечание
Проложить шланг сапуна топливного бака 2 без перекручивания.

6.9 Кнопка холодного пуска

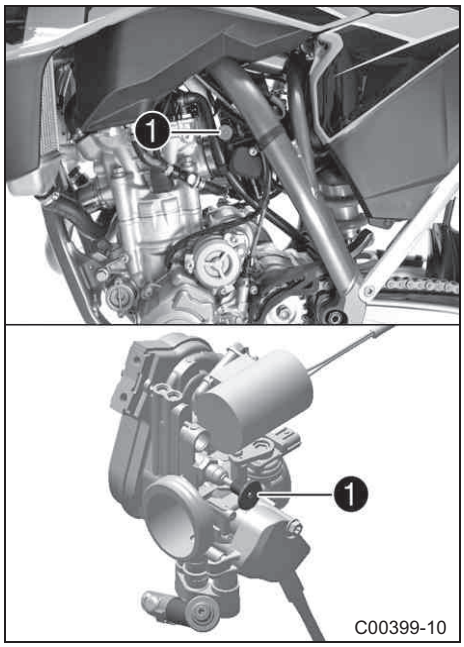

Кнопка холодного пуска 1 расположена слева на корпусе дроссельного клапана.

При низкой наружной температуре и холодном состоянии двигателя система впрыска увеличивает время впрыскивания топлива. Двигатель может сжечь дополнительное количество топлива, только если получит большее количество воздуха. Дополнительный воздух можно подать, потянув за кнопку холодного пуска.

Возможные состояния

- Активация кнопки холодного пуска – Полностью выдвинуть кнопку холодного пуска.
- Деактивация кнопки холодного пуска – Нажать до отказа кнопку холодного пуска..

6.10 Регулировочный винт холостых оборотов

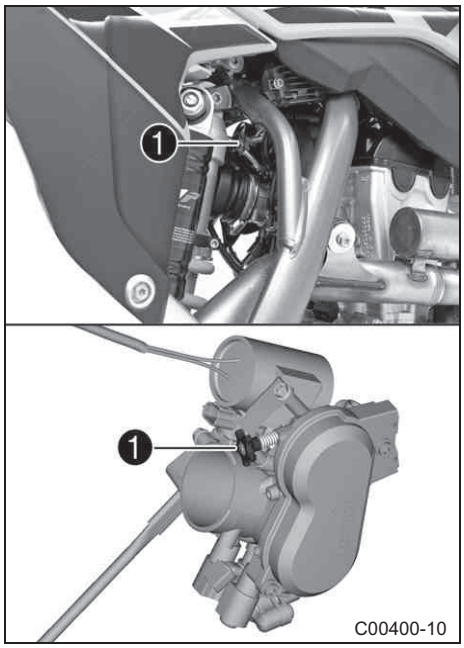

Настройка холостого хода на корпусе дроссельного клапана оказывает большое влияние на режим пуска, стабильность холостых оборотов и характер реагирования на открытие дроссельной заслонки. Это означает, что двигатель с правильно установленными оборотами холостого хода запускается легче, чем двигатель с неверно заданным ХХ.

Обороты холостого хода регулируются с помощью винта регулировки ХХ ❶.

ТПри повороте регулировочного винта по часовой стрелке обороты ХХ увеличиваются.

При повороте регулировочного винта против часовой стрелки обороты ХХ уменьшаются.

6.11. Рычаг переключения передач

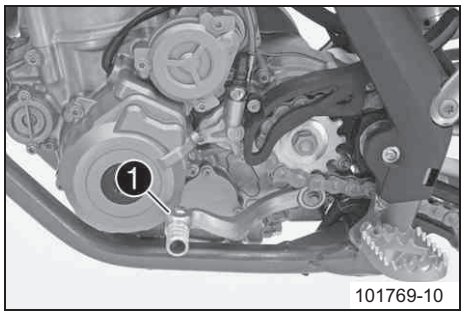

Рычаг переключения передач ❶ расположен на левой стороне двигателя.

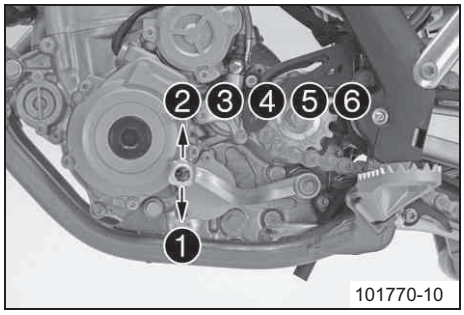

Схема расположения передач показана на иллюстрации.

Нейтральная передача или передача холостого хода N находится между первой и второй передачами.

6.12 Рычаг ножного тормоза

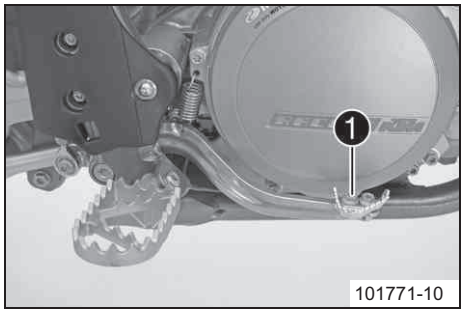

Рычаг ножного тормоза ❶ находится перед правой подножкой.

Рычаг ножного тормоза используется для активации заднего тормоза.

6.13 Боковая стойка (XC-F)

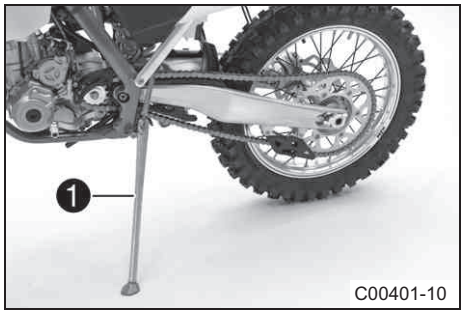

Крепление для боковой стойки ❶ находится на раме с левой стороны мотоцикла.

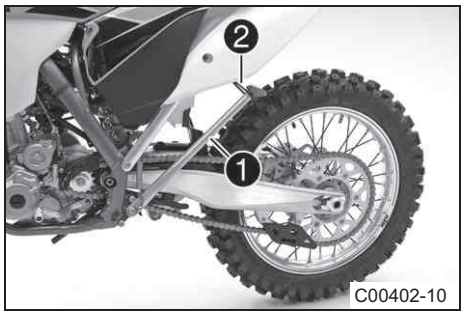

Боковая стойка используется при парковке мотоцикла.

Примечание

Во время вождения боковая стойка ❶ должна быть сложена и закреплена резиновой лентой ❷ .

6.13 Съемная боковая стойка (Все модели SX-F)

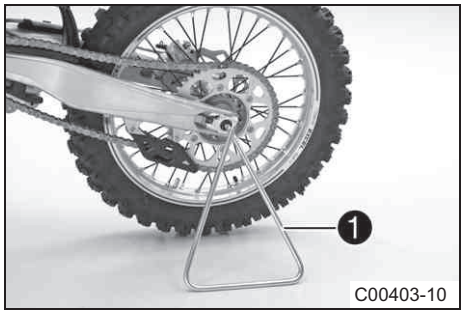

Крепление для съемной стойки ❶ находится на раме с левой стороны мотоцикла.

Боковая стойка используется при парковке мотоцикла.

Примечание

Перед вождением съемную боковую стойку необходимо убрать .

7.1 Рекомендации для первого использования

Опасность

Опасность несчастного случая Опасность в случае снижения реакции водителя

– В состоянии алкогольного или наркотического опьянения, под воздействием некоторых лекарственных препаратов либо при физических или психических нарушениях транспортное средство эксплуатировать нельзя.

Предупреждение

Риск травмы Увеличение угрозы безопасности при отсутствии защитного снаряжения или плохом его качестве

– При вождении вы и ваш ребенок должны пользоваться защитной одеждой при условии, что она находится в хорошем состоянии и соответствует установленным нормативным требованиям. Взрослые должны служить примером для ребенка в плане использования соответствующей защитной одежды.

Предупреждение

Опасность аварии Плохая управляемость транспортного средства в связи с различным рисунком протектора шины на переднем и заднем колесах

– Переднее и заднее колеса должны быть оснащены шинами с одинаковым рисунком протектора во избежание потери контроля над транспортным средством.

Предупреждение

Опасность несчастного случая Опасное вождение вследствие неправильного стиля вождения.

– Убедитесь, что ребенок может скорость вождения с дорожными условиями и своими водительскими навыками.

Предупреждение

Опасность несчастного случая Риск аварии, вызванный наличием пассажира.

– Данный мотоцикл не предназначен для перевозки пассажиров. Не осуществлять вождение с пассажиром.

Предупреждение

Опасность несчастного случая Неисправность тормозной системы.

– Если рычаг ножного тормоза не отпущен, осуществляется постоянное давление на тормозные колодки. Может возникнуть сбой заднего тормоза из-за перегрева. Вы должны следить, чтобы ребенок ставил ногу на рычаг ножного тормоза, только если собирается осуществлять торможение

Предупреждение

Опасность несчастного случая Нестабильное поведение при вождении

– Не превышать максимальный допустимый вес и нагрузки на оси

Предупреждение

Опасность неправомерного завладения Использование лицами, которым не разрешен доступ.

– Ни при каких условиях нельзя оставлять транспортное средство с работающим двигателем. Следует защитить транспортное средство от использования лицами, не допущенными к управлению.

Информация

Во время эксплуатации своего транспортного средства необходимо помнить, что чрезмерный шум может беспокоить окружающих.

– Новый мотоцикл должен пройти предпродажную подготовку в авторизованном сервисном центре KTM.
  ✓ При получении мотоцикла необходимо получить на руки акт приёма-передачи с отметкой о прохождении предпродажной подготовки.
– Перед первым вождением следует внимательно прочитать настоящее руководство.
– Ознакомьтесь с управлением.
– Отрегулировать исходное положение рычага сцепления (стр. 56)
– Отрегулировать исходное положение рычага ручного тормоза. (☛ стр. 58).
– Отрегулировать исходное положение рычага ножного тормоза 🔧. (☛ стр. 62).
– Отрегулировать исходное положение рычага переключения передач. 🔧 (☛ 77)
– Следует потренироваться в управлении мотоциклом на подходящем участке земли.

Примечание

Ваш мотоцикл не предназначен для использования на общественных дорогах.
При движении по бездорожью необходимо сопровождение другого лица на другом транспортном средстве в целях оказания обоюдной поддержки.

– Также следует попробовать поездить как можно более медленно и в положении стоя, чтобы лучше почувствовать мотоцикл.
– Не осуществлять поездки по бездорожью в условиях, которые превышают способности и опыт водителя.
– При движении на мотоцикле следует крепко держать руль обеими руками; ноги при этом должны находиться на подножках.

(Все модели SX-F)

– Не перевозить багаж.

(XC-F)

– При перевозке багажа убедитесь, что он надежно закреплен как можно ближе к центру мотоцикла, и убедитесь, что вес распределяется ровно между передним и задним колесами.

Примечание
Мотоциклы очень чувствительны к изменениям в распределении веса.

– Не превышать максимально допустимый общий вес и нагрузку на оси.

Руководящие указания

Максимально допустимый общий вес	335 кг (739 фунтов)
Максимально допустимая нагрузка на переднюю ось	145 кг (320 фунтов)
Максимально допустимая нагрузка на заднюю ось	190кг (419 фунтов)

– Выполнить обкатку двигателя. (☛ стр. 17)

7.2 Приработка двигателя

– Во время приработки двигателя не следует превышать оговоренную частоту вращения двигателя.

Руководящие указания

Максимальная скорость двигателя	
Во время первого часа работы	7000 оборотов в минуту
Максимальный КПД двигателя	
Во время первых 3 часов работы	≤ 75 %

– Необходимо избегать полного открытия дроссельной заслонки!

7.3 Подготовка мотоцикла к трудным условиям вождения

Примечание
Эксплуатация мотоцикла в трудных условиях вождения может привести к чрезмерному износу компонентов, таких как силовой агрегат или тормоза. Поэтому может возникнуть необходимость в проведении обслуживания или замене изношенных деталей до истечения предельного времени, указанного в графике техобслуживания.

– Уплотнить корпус воздушного фильтра. 🔧 (☛ стр. 47)

– Закрепить крышку корпуса воздушного фильтра. 🔧 (☛ стр. 47)

– Очистить воздушный фильтр и корпус воздушного фильтра. 🔧 (☛ стр. 46)

Примечание
Проверяйте воздушный фильтр приблизительно каждые 30 минут.

– Дополнительно зафиксировать резиновый зажим. (☛ стр. 56)

– Проверить электрический разъем на наличие влаги и коррозии и убедиться в плотности его посадки.

» В случае обнаружения влаги, коррозии или повреждения:

– Очистить и высушить разъем или заменить его при необходимости.

Трудными условиями вождения считаются следующие:

– Вождение по сухому песку. (☛ стр. 18)

– Вождение по влажному песку. (☛ стр. 18)

– Вождение по влажным и грязным поверхностям. (☛ стр. 19)

– Вождение при высокой температуре и низкой скорости. (☛ стр. 19)

– Вождение при низких температурах или по снегу. (☛ стр. 19)

7.4 Подготовка к вождению по сухому песку

B00435-01

– Установить устройство защиты воздушного фильтра от пыли.

Устройство защиты воздушного фильтра от пыли (77206920000)

Примечание
См. Инструкции по установке **силовых элементов KTM**

B00436-01

– Установить крышку для защиты от песка на воздушный фильтр.

Устройство для защиты от песка для воздушного фильтра (77206922000))

Примечание
См. Инструкции по установке **силовых элементов KTM**

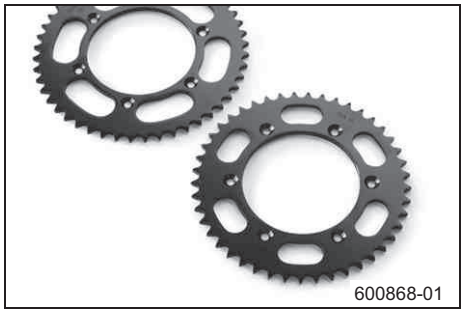
600868-01

– Очистить цепь.

Очиститель для цепи. (☛ стр. 97)

– Установить стальную звездочку.

Рекомендация
Не наносить на цепь консистентную смазку.

– Очистить ребра радиатора.
– Аккуратно выпрямить согнутые ребра радиатора.
– При регулярной езде по песчаной поверхности замену поршня следует производить через каждые 20 часов работы

7.5 Подготовка к вождению по мокрому песку

B00437-01

– Установить водозащитное устройство

Водозащитное устройство для воздушного фильтра (77206921000)

Информация
См. Инструкции по установке **силовых элементов KTM**.

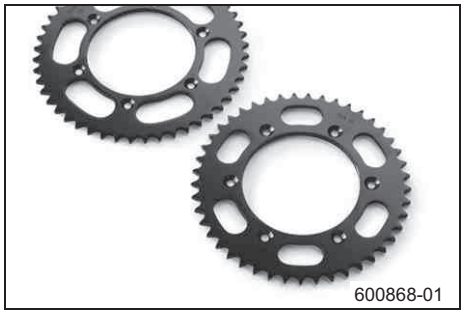
600868-01

– Очистить цепь.

Очиститель для цепи. (☛ стр. 97)

– Установить стальную звездочку.

Рекомендация
Не наносить на цепь консистентную смазку.

– Очистить ребра радиатора.
– Аккуратно выпрямить согнутые ребра радиатора.
– При регулярной езде по песчаной поверхности замену поршня следует производить через каждые 20 часов работы

7.6 Подготовка к вождению по влажным и грязным поверхностям

B00437-01

– Установить водозащитное устройство

Водозащитное устройство для воздушного фильтра (77206921000)

Информация

См. Инструкции по установке **силовых элементов KTM**.

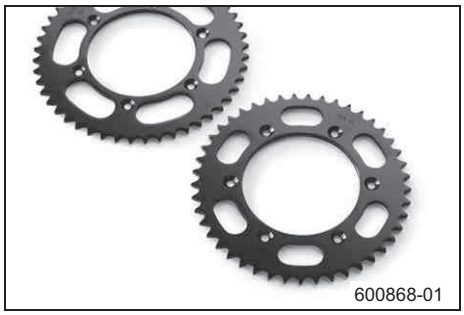
600868-01

– Установить стальную звездочку.
– Почистить мотоцикл (☛ стр. 82).
– Аккуратно выпрямить согнутые ребра радиатора.

7.7 Подготовка к вождению при высокой температуре и низкой скорости

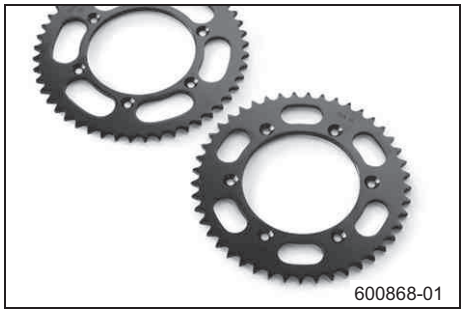
600868-01

– Отрегулировать вторичный привод в зависимости от дорожных условий.

Информация

Моторное масло быстро нагревается, если сцепление используется очень часто вследствие чрезмерно высокой настройки вторичного привода.

– Очистить цепь.

Очиститель для цепи. (☛ стр. 97)

– Очистить ребра радиатора.
– Аккуратно выпрямить согнутые ребра радиатора.
– Проверить уровень охлаждающей жидкости. (☛ стр. 74).

7.8 Подготовка к вождению при низких температурах и по снегу

B00437-01

– Установить водозащитное устройство на воздушный фильтр.

Водозащитное устройство для воздушного фильтра (77206921000))

Информация

См. Инструкции по установке **силовых элементов KTM**.

8.1 Выполнение проверок и уход за транспортным средством при подготовке к эксплуатации

Информация

Каждый раз перед использованием мотоцикла необходимо проверить его состояние и пригодность к эксплуатации. Следует убедиться, что транспортное средство находится в хорошем техническом состоянии.

- Проверить уровень моторного масла. (☛ стр. 78).
- Проверить уровень жидкости в контуре переднего тормоза. (☛ стр. 59).
- Проверить уровень жидкости в контуре заднего тормоза. (☛ стр. 63).
- Осмотреть колодки переднего тормоза. (☛ стр. 60).
- Осмотреть колодки заднего тормоза. (☛ стр. 64).
- Проверить работоспособность тормозной системы.
- Проверить уровень охлаждающей жидкости. (☛ стр. 74).
- Проверить скопление грязи в цепи. (☛ стр. 51).
- Проверить состояние цепи, задней звездочки, звездочки двигателя и направляющей цепи. (☛ стр. 53).
- Проверить натяжение цепи. (☛ стр. 51).
- Проверить давление воздуха в шинах. (☛ стр. 68).
- Осмотреть шины. (☛ стр. 69).
- Проверить натяжение спиц. (☛ стр. 69).
- Очистить пылезащитные кожухи штанов вилок. (☛ стр. 35).
- Стравить штанины вилок. (☛ стр. 34)
- Проверить состояние воздушного фильтра.
- Проверить настройки всех органов управления и убедиться в плавности их хода.
- Регулярно проверять затяжку всех винтов, гаек и хомутов шлангов.
- Проверить резервы топлива.

8.2 Пуск

Опасность

Опасность отравления Выхлопные газы ядовитые, и их вдыхание может привести к потере сознания и (или) смерти.

- При работающем двигателе всегда необходимо наличие достаточной вентиляции. Нельзя допускать пуск или работу двигателя в закрытом помещении без эффективной вытяжной системы вентиляции для отвода выхлопных газов.

Примечание

Отказ двигателя Высокая частота оборотов на холодном двигателе отрицательно сказывается на сроке службы двигателя.

- Разогревать двигатель всегда необходимо на низких оборотах.

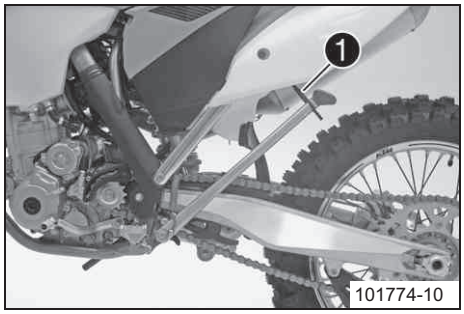

(Все модели SX-F)

- Снять съемную стойку.

(XC-F)

- Снять мотоцикл с подъемной стойки и закрепить стойку резиновой лентой ❶.

- Переключить мотоцикл на нейтральную передачу.

Условие

Температура окружающей среды: < 20 °C (< 68 °F)

- Нажать на кнопку холодного запуска до упора.
- Нажать кнопку электростартера.

Примечание

Нажмите и удерживайте кнопку электростартера не более 5 секунд. Перед следующей попыткой подождите 5 секунд.

Лампа **FI** загорается на короткий промежуток времени в качестве функционального контроля при запуске.

8.3 Старт

– Выжать рычаг сцепления, включить 1-ю передачу, медленно отпустить рычаг сцепления, одновременно осторожно отпуская рычаг дросселя.

8.4 Переключение передач, вождение

Предупреждение

Опасность несчастного случая При понижении передачи на высоких оборотах двигателя может произойти блокировка заднего колеса.

– Не переходить на пониженные передачи при высоких оборотах, так как при этом происходит торможение двигателем, которое может привести к блокировке заднего колеса.

Примечание

Если во время вождения слышны нехарактерные звуки, следует немедленно остановиться, заглушить двигатель и связаться с авторизованной мастерской KTM.

– Первая передача используется для запуска или езды по крутым склонам.

– Если позволяют условия (наклон, дорожная ситуация и т. д.), можно переключиться на более высокую передачу. Для этого следует отпустить дроссель, одновременно выжимая рычаг сцепления, переключиться на следующую передачу, отпустить сцепление и открыть дроссель.
– При активации функции дросселя, деактивируйте ее после того, как двигатель разогреется.
– После достижения максимальной скорости посредством полного открытия ручки газа следует повернуть дроссель обратно в положение открытия на 3/4. Это приведет к снижению оборотов, однако потребление топлива будет значительно меньше.
– Следует открывать дроссельную заслонку в необходимых пределах с учетом возможностей двигателя. При резком открытии заслонки расход топлива увеличивается.
– Для переключения на более низкую передачу следует выполнить торможение и одновременно закрыть дроссельную заслонку.
– Выжать рычаг сцепления и переключиться на более низкую передачу, медленно отпустить рычаг сцепления и открыть дроссельную заслонку или выполнить повторное переключение.
– Двигатель должен быть заглушен, если мотоцикл не будет использоваться в течение длительного времени

  Руководства

≥ 1 мин

– Не следует часто и длительно пробуксовывать при превышении предельного крутящего момента. Это приводит к нагреванию масла двигателя, двигателя и системы охлаждения.
– старайтесь ездить на низких оборотах, а не на больших и не пробуксовывать.

8.5 Торможение

Предупреждение

Опасность несчастного случая При очень резком торможении колеса могут заблокироваться.

– Тормозить в соответствии с ситуацией движения и дорожными условиями.

Предупреждение

Опасность несчастного случая Сниженная эффективность торможения, вызванная слабым действием переднего или заднего тормоза.

– Проверить тормозную систему и прекратить вождение (следует обратиться в свой авторизованный сервисный центр KTM).

Предупреждение

Опасность несчастного случая Сниженная эффективность торможения, вызванная влажными или загрязненными тормозами.

– Очистить или просушить загрязненные или влажные тормоза путем медленной езды и торможения.

– На песчаных, влажных или скользких поверхностях использовать задний тормоз.
– Перед вхождением в поворот следует прекратить торможение. Необходимо переключиться на нижнюю передачу согласно скорости движения.
– Необходимо использовать эффект торможения двигателем при движении вниз по длинному уклону. Для этого необходимо переключиться вниз на одну или две передачи, не допуская превышения оборотов двигателя. Это позволит гораздо реже применять тормоза, и тормозная система не будет перегреваться.

8.6 Остановка, парковка

Предупреждение

Риск незаконного завладения Использование посторонними лицами

– Нельзя оставлять транспортное средство с работающим двигателем. Транспортное средство необходимо обезопасить от использования посторонними лицами.

Предупреждение

Опасность ожогов Некоторые компоненты транспортного средства во время работы сильно нагреваются.

– Нельзя прикасаться к таким горячим компонентам, как выхлопная система, радиатор, двигатель, амортизатор и тормоза. Прежде чем начинать какие-либо работы на этих компонентах, им сначала нужно дать остыть.

Примечание

Опасность повреждения Припаркованный мотоцикл может самопроизвольно покатиться или опрокинуться.

– Следует выбирать для парковки ровные площадки с твердым покрытием.

Примечание

Опасность возгорания Некоторые компоненты во время эксплуатации транспортного средства могут сильно нагреваться.

– Транспортное средство не следует парковать возле легковоспламеняющихся или взрывоопасных веществ. Пока транспортное средство не остыло после эксплуатации, на нем не следует размещать какие-либо предметы. Транспортному

– Затормозить мотоцикл.
– Переключить на нейтральную передачу
– Нажать и удерживать аварийный выключатель зажигания до момента остановки двигателя.
– Припарковать мотоцикл на ровной поверхности.

8.7 Транспортировка

Примечание

Опасность повреждения Припаркованное транспортное средство может скатиться или опрокинуться.

– Всегда размещать транспортное средство на твердой и ровной поверхности.

Примечание

Опасность возгорания Некоторые компоненты транспортного средства очень сильно нагреваются во время работы.

– Запрещается парковать транспортное средство рядом с воспламеняющимися или взрывоопасными веществами. Не размещать предметы на транспортном средстве, когда оно все еще теплое после пробега. Всегда сначала дать транспортному средству остыть.

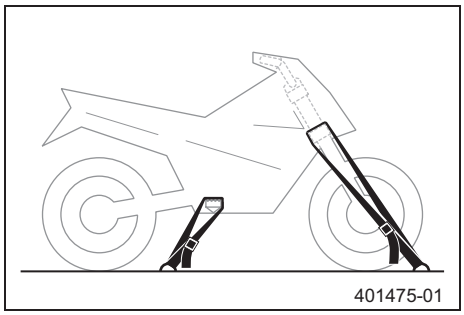

– Выключить двигатель.
– Использовать натяжные ремни или другие подходящие устройства для фиксации мотоцикла и предотвращения происшествий и опрокидывания.

8.8 Заправка топливом

Опасность

Опасность возгорания Топливо легко воспламеняется.

– Транспортное средство нельзя заправлять возле открытого пламени или горящих сигарет, а перед заправкой всегда нужно отключать двигатель. Необходимо соблюдать осторожность, чтобы не пролить топливо, особенно на горячие компоненты транспортного средства. Пролитое топливо необходимо сразу же вытереть.
– Топливо в топливном баке расширяется при нагреве и в случае избыточного заполнения бака может перелиться. См. примечания по заправке.

Предупреждение

Опасность отравления Топливо ядовитое и представляет опасность для здоровья.

– Необходимо избегать контакта топлива с кожей, глазами и одеждой. Нельзя вдыхать пары топлива. Если топливо попадет в глаза, необходимо немедленно промыть глаза водой и обратиться к врачу. Кожу после контакта с топливом следует сразу же промыть водой с мылом. В случае проглатывания топлива необходимо немедленно обратиться к врачу. Одежду, на которую попало топливо, следует заменить.

Примечание

Существенное повреждение Преждевременное засорение топливного фильтра

– В некоторых странах и регионах качество и чистота имеющегося в наличии топлива могут оказаться недостаточными. Это приведет к проблемам в топливной системе (рекомендуется обратиться в авторизованную мастерскую KTM).

Предупреждение

Экологическая опасность Неправильное обращение с топливом представляет опасность для окружающей среды.

– Нельзя допускать попадания топлива в грунтовые воды, почву или в систему канализации.

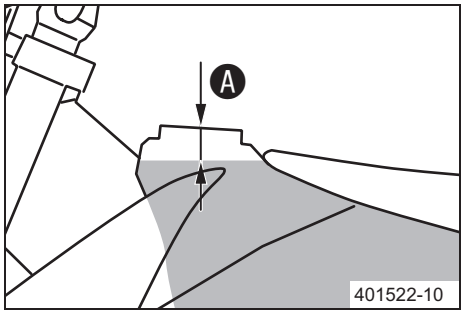

– Отключить двигатель.

– Открыть крышку заливной горловины бака. (☛ см. стр. 12)

– Заправить топливный бак топливом до отметки A.

Руководства

Уровень A	35 мм (1,38 дюйма)

Общая емкость топливного бака, приблизительно (все модели SX-F)	7,5 л (1,98 гал.)	Неэтилированный бензин «супер» (95 октановое число), (☛ стр. 96)
Общая емкость топливного бака, приблизительно (XC-F)	9 л 2,4 галл. США)	Неэтилированный бензин «супер» (95 октановое число), (☛ стр. 96)

– Закрыть крышку заливной горловины. (☛ стр. 13)

9 ГРАФИК ОБСЛУЖИВАНИЯ

9.1 График обслуживания

Через каждые 40 часов работы – соответствует расходу примерно 280 л топлива (74 гал)					
Через каждые 30 часов работы – соответствует расходу примерно 210 л топлива (55.5 гал)					
Единожды после 20 часов работы/Через каждые 20 часов работы – соответствует расходу примерно 140 л топлива (37 гал)					
Единожды посте 10 часов работы / Чрез каждые 10 часов работы - соответствует расходу примерно 40 л топлива (18,5 гал)/ после каждой гонки					
Единожды посте 1 часа работы - соответствует расходу примерно 7 л топлива (1,8 гал)					
Воспользовавшись фирменным сканером KTM, считать диагностическую информацию 🔧	○	•	•	•	•
Проверить и зарядить аккумуляторную батарею 🔧		•	•	•	•
Проверить состояние передних тормозных колодок. (☛ стр. 60)		•	•	•	•
Проверить состояние задних тормозных колодок. (☛ стр. 64)		•	•	•	•
Проверить состояние тормозных дисков. (☛ стр. 58)		•	•	•	•
Проверить тормозные магистрали на наличие повреждений и утечек		•	•	•	•
Проверить уровень тормозной жидкости в контуре заднего тормоза. (☛ стр. 63)		•	•	•	•
Проверить состояние рамы и маятника 🔧		•	•	•	•
Проверить состояние подшипника маятника 🔧			•		•
Проверить соединения амортизатора 🔧		•	•	•	•
Провести дополнительное обслуживание вилки (Все модели SX-F) 🔧		•	•	•	•
Провести основное обслуживание вилки (все модели SX-F) 🔧				•	•
Провести обслуживание вилки (XC-F) 🔧		○			•
Провести обслуживание амортизатора 🔧			○		•
Проверить состояние шин. (☛ стр. 68)	○	•	•	•	•
Проверить давление воздуха в шинах. (☛ стр. 69)	○	•	•	•	•
Проверить люфт подшипника колеса 🔧		•	•	•	•
Проверить состояние ступиц колес 🔧		•	•	•	•
Проверить боковое биение обода колеса 🔧	○	•	•	•	•
Проверить натяжение спиц. (☛ стр. 69)	○	•	•	•	•
Проверить состояние цепи, задней звездочки и направляющей цепи. (☛ стр. 53)		•	•	•	•
Проверить натяжение цепи. (☛ стр. 51)	○	•	•	•	•
Нанести консистентную смазку на все двигающиеся детали (например, боковую подножку, рулевые рычаги управления, цепь, ...) и проверить их плавность хода 🔧		•	•	•	•
Проверить/исправить уровень гидравлической жидкости сцепления. (☛ стр. 56)		•	•	•	•
Проверить уровень гидравлической жидкости в контуре переднего тормоза. (☛ стр. 59)		•	•	•	•
Проверить свободный ход рычага ручного тормоза. (☛ стр. 58)		•	•	•	•
Проверить люфт подшипника рулевой колонки. (☛ стр. 40)	○	•	•	•	•
Проверить зазор клапана 🔧	○			•	•
Проверить сцепление 🔧			•		•
Заменить кольцевые уплотнения вала водяного насоса 🔧				•	
Заменить масло двигателя и масляный фильтр, очистить масляную сетку. 🔧 (☛ стр. 79)	○	•	•	•	•
Проверить все шланги (например, топливный, охлаждающей жидкости, прокачки, сливной) и муфты на наличие трещин, утечек и неправильной прокладки 🔧	○	•	•	•	•
Проверить уровень антифриза и охлаждающей жидкости. (☛ стр. 73)	○	•	•	•	•
Проверить кабели на отсутствие повреждений и выполнение прокладки без крутых изгибов 🔧		•	•	•	•
Проверить кабели дроссельной заслонки на отсутствие повреждений, выполнение прокладки без крутых изгибов и правильность подключения	○	•	•	•	•
Почистить воздушный фильтр и его корпус. 🔧 (☛ стр. 46)		•	•	•	•
Заменить набивку из стекловолокнистой пряжи главного глушителя. 🔧 (☛ стр. 48)			•		•
Проверить плотность затяжки винтов и гаек 🔧	○	•	•	•	•
Заменить сетчатый топливный фильтр. 🔧 (☛ стр. 78)	○	•	•	•	•
Проверить давление топлива 🔧	○	•	•	•	•
Проверить холостой ход 🔧	○	•	•	•	•

Через каждые 40 часов работы – соответствует расходу примерно 280 л топлива (74 гал)					
Через каждые 30 часов работы – соответствует расходу примерно 210 л топлива (55.5 гал)					
Единожды после 20 часов работы/Через каждые 20 часов работы – соответствует расходу примерно 140 л топлива (37 гал)					
Единожды посте 10 часов работы / Чрез каждые 10 часов работы - соответствует расходу примерно 40 л топлива (18,5 гал)/ после каждой гонки					
Единожды посте 1 часа работы - соответствует расходу примерно 7 л топлива (1,8 гал)					
Окончательная проверка: убедиться в безопасности мотоцикла и выполнить испытательный пробег	○	•	•	•	•
Диагностика при помощи фирменного сканера КТМ после испытательного пробега 🔧	○	•	•	•	•
Внести запись о прохождении технического обслуживания на веб-сайте **KTM DEALER.NET** и в сервисную книжку 🔧	○	•	•	•	•

○ Однократное действие
● Периодические действия

9.1.2 Сервисные работы (дополнительные)

Annually			
Через каждые 100 часов работы – соответствует расходу примерно 700 л топлива (185 гал)			
Через каждые 50 часов работы – соответствует расходу примерно 350 л топлива (92,5 гал)			
Заменить жидкость контура переднего тормоза 🔧			•
Заменить жидкость контура заднего тормоза 🔧			•
Заменить гидравлическую жидкость сцепления. 🔧 (☛ стр.56)			•
Смазать подшипник рулевой колонки. 🔧 (☛ стр.41)			•
Заменить свечу зажигания и соединитель свечи зажигания 🔧		•	
Заменить поршень. 🔧	•	•	
Проверить/измерить цилиндр 🔧	•	•	
Проверить головку цилиндра 🔧	•	•	
Проверить клапаны, пружины клапанов и тарелки пружин клапанов 🔧		•	
Проверить распределительный вал и рычаг толкателя распределительного вала 🔧	•	•	
Заменить шатун, подшипник шатуна и палец кривошипа 🔧		•	
Проверить трансмиссию и механизм переключения передач 🔧		•	
Проверить клапан-регулятор давления масла 🔧	•	•	
Проверить всасывающий насос 🔧		•	
Проверить напорный насоси систему смазки 🔧		•	
Проверить цепь ГРМ. 🔧		•	
Проверить блок ГРМ 🔧	•	•	
Заменить все подшипники двигателя 🔧		•	

● Периодические действия

10.1 Проверка основных настроек подвески с учетом веса водителя

Примечание

При выполнении основных настроек следует сначала выполнить настройку амортизаторов, а затем вилки.

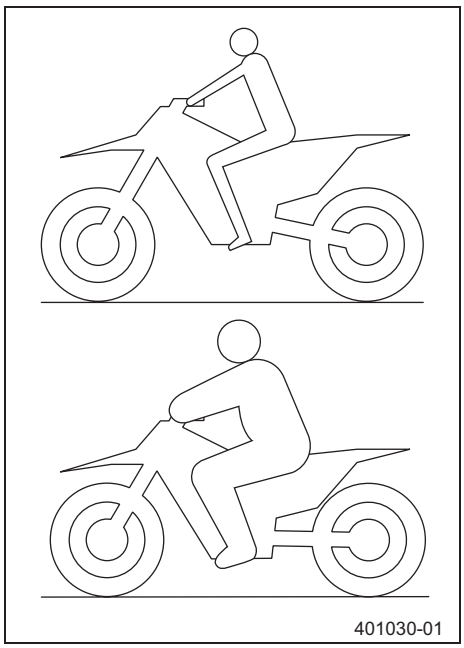

– Для обеспечения оптимальных ходовых характеристик и для предотвращения повреждения вилок, амортизаторов, маятника и рамы основные настройки компонентов подвески должны выполняться с учетом веса водителя.

– Поставляемые внедорожные мотоциклы KTM отрегулированы под стандартный вес водителя (в защитной экипировке).

Руководящие указания

Стандартный вес водителя	75... 85 кг (165... 187 фунтов)

– Если вес водителя выходит за пределы стандартного диапазона, следует выполнить соответствующую настройку компонентов подвески.

– Небольшое отклонение в весе можно компенсировать посредством регулировки преднатяга пружины, однако при больших отклонениях от стандартного веса пружины следует заменить.

10.2 Демпфирование сжатия амортизатора

Демпфирование сжатия амортизатора разделено на два диапазона: высокая и низкая скорость.

«Высокая» и «низкая» скорость относятся к скорости сжатия задней подвески, а не к скорости движения транспортного средства.

Например, настройка высокой скорости дает эффект при приземлении после прыжка: задняя подвеска сжимается быстрее.

Настройка низкой скорости, к примеру, дает эффект при движении по неровному грунту: задняя подвеска сжимается медленнее.

Эти два диапазона можно отрегулировать отдельно, хотя переход между высокой и низкой скоростями является плавным. Таким образом, изменение диапазона высокой скорости воздействует на демпфирование сжатия в диапазоне низкой скорости, и наоборот.

10.3 Регулировка демпфирования сжатия низкой скорости амортизатора

Осторожно!

Опасность несчастного случая Разборка узлов, находящихся под давлением, может привести к травме.

– Амортизатор наполнен азотом высокой плотности. Придерживаться указаний, приведенных в описании (в авторизованной мастерской KTM вам готовы помочь в этом вопросе).

Примечание

Настройка низкой скорости оказывает влияние во время медленного и нормального сжатия амортизатора.

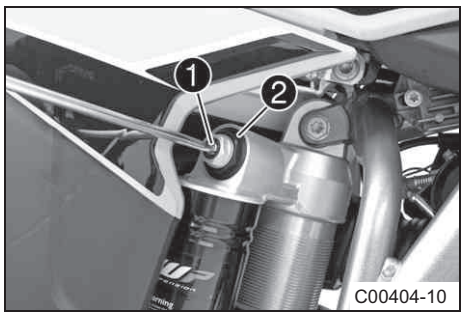

– Повернуть регулировочный винт ❶ по часовой стрелке отверткой до последнего заметного щелчка.

Информация

Не ослаблять гайку ❷!

– Повернуть обратно против часовой стрелки на количество щелчков, соответствующее типу амортизатора.

Руководящие указания

Демпфирование сжатия, низкая скорость (SX-F EU)	
Комфортный	17 щелчков
Стандартный	15 щелчков
Спортивный	13 щелчков
Демпфирование сжатия, низкая скорость (SX-F USA)	
Комфортный	17 щелчков
Стандартный	15 щелчков
Спортивный	13 щелчков
Демпфирование сжатия, низкая скорость (XC-F)	
Комфортный	17 щелчков
Стандартный	15 щелчков
Спортивный	13 щелчков

Примечание

Поворот по часовой стрелке снижает демпфирование; поворот против часовой стрелки увеличивает демпфирование

10.4 Регулировка демпфирования сжатия высокой скорости амортизатора

Осторожно!

Опасность несчастного случая Разборка узлов, находящихся под давлением, может привести к травме.

– Амортизатор наполнен азотом высокой плотности. Придерживаться указаний, приведенных в описании (в авторизованной мастерской KTM вам готовы помочь в этом вопросе).

Информация

Настройка высокой скорости оказывает влияние во время быстрого сжатия амортизатора.

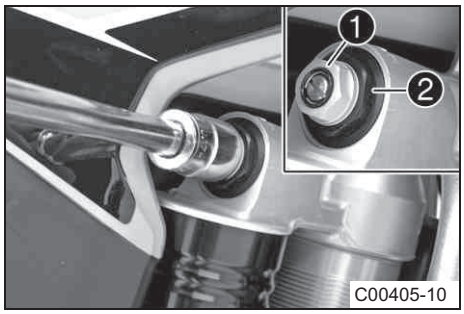

– До упора повернуть регулировочный винт ❶ по часовой стрелке при помощи торцевого ключа

Информация

Не ослаблять гайку ❷!

– Повернуть обратно против часовой стрелки на количество щелчков, соответствующее типу амортизатора.

Руководящие указания

Демпфирование сжатия, высокая скорость (SX-F EU)	
Комфортный	2,5 оборота
Стандартный	2 оборота
Спортивный	1,5 оборота
Демпфирование сжатия, высокая скорость (SX-F USA)	
Комфортный	2,5 оборота
Стандартный	2 оборота
Спортивный	1,5 оборота
Демпфирование сжатия, высокая скорость (XC-F)	
Комфортный	2,5 оборота
Стандартный	2 оборота
Спортивный	1,5 оборота

Информация

Поворачивать винт по часовой стрелке, чтобы увеличить демпфирование сжатия, и против часовой стрелки, чтобы уменьшить демпфирование сжатия.

10.5 Регулировка демпфирования отскока амортизатора

Осторожно!

Опасность несчастного случая Разборка узлов, находящихся под давлением, может привести к травме.

– Амортизатор наполнен азотом высокой плотности. Придерживаться указаний, приведенных в описании (в авторизованной мастерской KTM вам готовы помочь в этом вопросе).

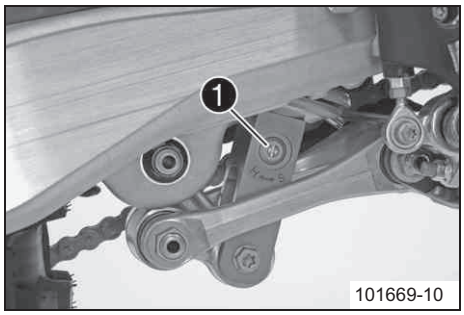

– Повернуть регулировочный винт ❶ по часовой стрелке до последнего заметного щелчка.

– Повернуть обратно против часовой стрелки на количество щелчков, соответствующее типу амортизатора.

Руководящие указания

Демпфирование отскока (SX-F EU)	
Комфортный	17 щелчков
Стандартный	15 щелчков
Спортивный	13 щелчков
Демпфирование отскока (SX-F USA)	
Комфортный	17 щелчков
Стандартный	15 щелчков
Спортивный	13 щелчков
Демпфирование отскока (XC-F)	
Комфортный	17 щелчков
Стандартный	15 щелчков
Спортивный	13 щелчков

Информация

При повороте по часовой стрелке демпфирование увеличивается, против часовой стрелки – уменьшается.

10.6 Измерение проседания заднего колеса без нагрузки

Подготовительные работы

– Поднять мотоцикл при помощи стоечного подъемника. (☛ стр. 34).

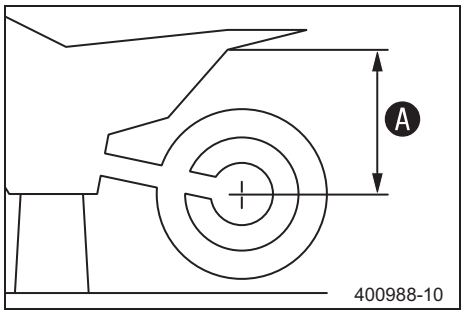

Основные работы

– Измерить расстояние – как можно более вертикально – между задней осью и фиксированной точкой, такой как отметка на боковой накладке.

– Записать измеренное значение Ⓐ.

Заключительные действия

– Снять мотоцикл со стоечного подъемника. (☛ стр. 34).

10.7 Проверка статического проседания амортизатора

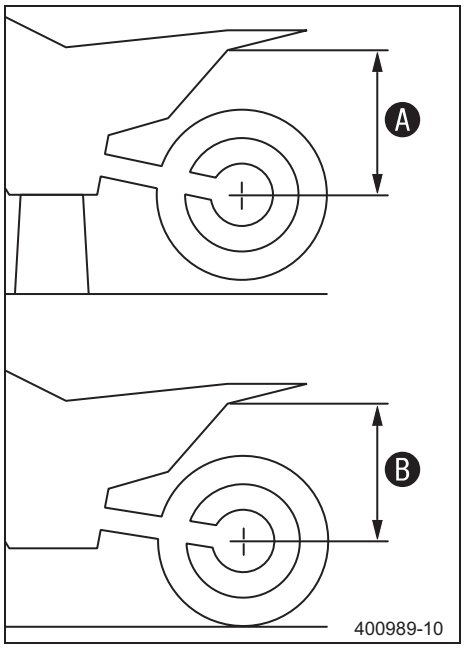

– Измерить расстояние Ⓐ до заднего колеса в ненагруженном состоянии. (☛ стр. 28).
– Удерживать мотоцикл в вертикальном положении при помощи помощника.
– Еще раз измерить расстояние между задней осью и фиксированной точкой.
– Записать измеренное значение Ⓑ.

Примечание
Статическое проседание является разницей между двумя измеренными значениями Ⓐ и Ⓑ.

– Проверка статического проседания.

Статическое проседание (SX.F EU)	30 мм (1,18 дюймов)
Статическое проседание (SX-F USA)	30 мм (1,18 дюймов)
Статическое проседание (XC-F)	30 мм (1,18 дюймов)

» Если статическое проседание больше или меньше указанного значения:
  – Отрегулировать предварительное поджатие амортизатора. 🔧 (☛ стр. 29)

10.8 Проверка проседания амортизатора при вождении

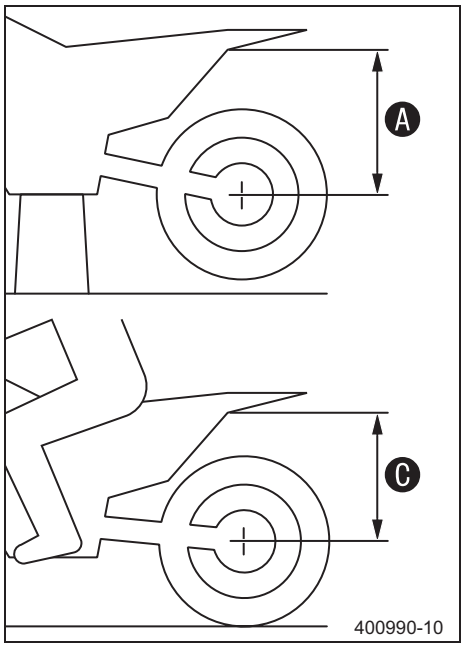

– Измерить расстояние Ⓐ до заднего колеса в ненагруженном состоянии. (☛ стр. 28).
– Пользуясь помощью другого человека, удерживающего мотоцикл, водитель, одетый в защитную экипировку, должен сесть на мотоцикл в нормальном положении езды на мотоцикле (ноги должны быть расположены на подножках), и несколько раз подпрыгнуть.
✓ Происходит выравнивание подвески заднего колеса.
– Теперь другой человек должен измерить расстояние между задней подвеской и фиксированной точкой.
– Записать измеренное значение Ⓒ.

Примечание
Проседанием при вождении является разницей между двумя измеренными значениями Ⓐ и Ⓒ.

– Проверка проседания при вождении.

Проседание при вождении (SX-F EU)	90 мм (3,54 дюймов)
Проседание при вождении (SX-F USA)	100 мм (3,94 дюймов)
Проседание при вождении (XC-F)	100 мм (3,94 дюймов)

» Если проседание при вождении больше или меньше указанного значения:
  – Отрегулировать проседание при вождении. 🔧 (☛ стр. 30)

10.9 Регулировка преднатяга пружины амортизатора 🔧

Предупреждение
Опасность несчастного случая Выполнение сборки компонентов, находящихся под давлением, может привести к травме.
– Амортизаторы заполнены азотом высокой плотности. Придерживайтесь прилагаемого описания (рекомендуется обратиться в авторизованный сервисный центр KTM).

Примечание
Перед заменой преднатяга пружины, запишите значение текущей настройки, т.е. измерьте длину пружины.

Подготовительные работы
– Поднять мотоцикл на подъемном стенде. (☛ Стр. 34.)
– Снять амортизатор. 🔧 (☛ стр. 42).
– После снятия амортизатора выполнить его тщательную очистку.

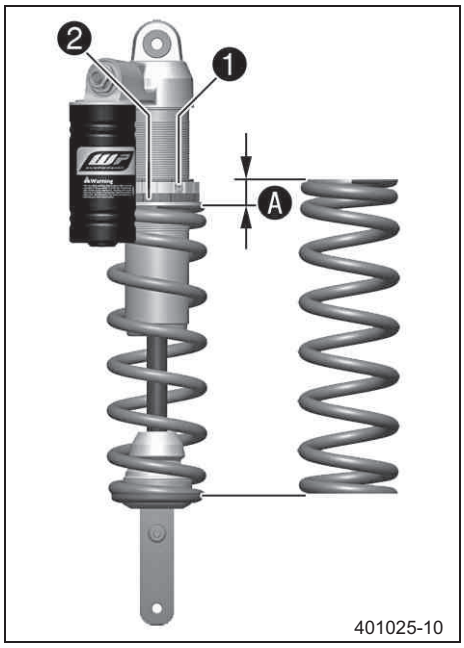

Основные работы

– Отпустить винт ❶.

– Поворачивать регулировочное кольцо ❷, пока натяжение пружины не будет ослаблено.

Рожковый гаечный ключ (T106S)

– Измерить общую длину пружины, когда натяжение пружины ослаблено.

– Выполнить затяжку пружины, поворачивая регулировочное кольцо ❷ для достижения величины Ⓐ.

Руководящие указания

Преднатяг пружины (SX-F EU))	13 мм (0,51 дюймов)
Преднатяг пружины (SX-F USA)	12 мм (0,47 дюймов)
Преднатяг пружины (XC-F)	12 мм (0,47 дюймов)

Примечание

В зависимости от статического проседания и/или проседания амортизатора при вождении может потребоваться увеличение или уменьшение поджатия пружины.

– Затянуть винт ❶.

Руководящие указания

Винт, регулировочное кольцо амортизатора	M5	5 Нм (3,7 фнт.фт.)

Заключительные работы

– Установить амортизатор. 🔧 (☛ см. стр. 43)

– Снять мотоцикл с рабочего стенда (☛ см. стр. 34)

10.10 Регулировка проседания амортизатора при вождении 🔧

Предварительные работы

– Поднять мотоцикл на подъемном стенде. 🔧 (☛ Стр. 34)

– Снять амортизатор. (☛ стр. 42).

– После снятия амортизатора выполнить его тщательную очистку.

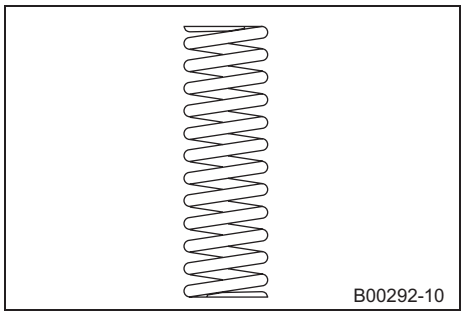

Основные работы

– Выбрать и установить подходящую пружину.

Руководящие указания

Коэффициент жесткости пружины (SX-F EU)	
Вес водителя: 65 … 75 кг (143… 165 фунтов)	51 Н/мм (291 фунтов/дюйм)
Вес водителя : 75... 85 кг (165...187 фунтов)	54 Н/мм (308 фунтов/дюйм)
Вес водителя: 85…. 95 кг (187…209фунтов)	57 Н/мм (325 фунтов/дюйм)
Коэффициент жесткости пружины (SX-F USA)	
Вес водителя: 65 … 75 кг (143… 165 фунтов)	51 Н/мм (291 фунтов/дюйм)
Вес водителя : 75... 85 кг (165...187 фунтов)	54 Н/мм (308 фунтов/дюйм)
Вес водителя: 85…. 95 кг (187…209фунтов)	57 Н/мм (325 фунтов/дюйм)
Коэффициент жесткости пружины (XC-F)	
Вес водителя: 65 … 75 кг (143… 165 фунтов)	51 Н/мм (291 фунтов/дюйм)
Вес водителя : 75... 85 кг (165...187 фунтов)	54 Н/мм (308 фунтов/дюйм)
Вес водителя: 85…. 95 кг (187…209фунтов)	57 Н/мм (325 фунтов/дюйм)

Примечание

Коэффициент жесткости пружины указан на наружной стороне пружины.

Заключительные работы

– Установить амортизатор. 🔧 (☛ стр. 43).

– Проверить статический прогиб амортизатора. (☛ Стр. 29)

– Проверить проседание амортизатора при вождениию (☛ стр. 29).

– Отрегулировать демпфирование отбоя амортизатораю (☛ стр. 28).
– Снять мотоцикл с подъемного стенда. (☛ Стр. 34)

10.11 Проверка основных настроек вилки

Информация

По разным причинам для вилок невозможно определить точное значение проседания при вождении.

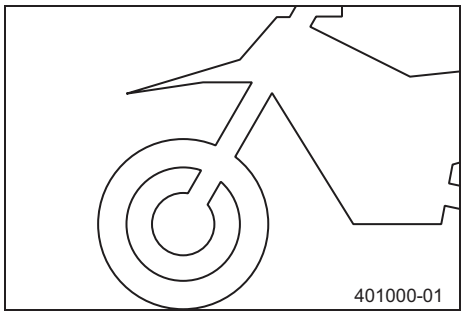

– Что касается амортизаторов, небольшое отклонение в весе можно компенсировать посредством регулировки преднатяга пружины.
– Однако, если происходит частая перегрузка вилки (жесткая остановка при сжатии), следует установить более жесткую пружину для предотвращения повреждения вилки и рамы.

10.12 Регулировка демпфирования сжатия вилки

Примечание

Демпфирование гидравлического сжатия определяет характеристики вилочной подвески.

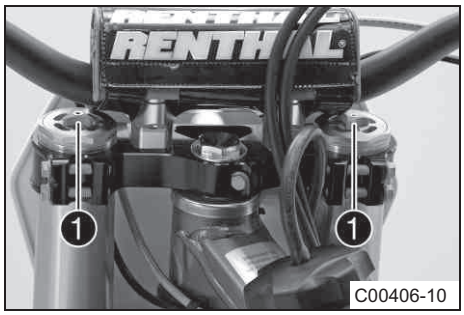

(Все модели SX-F)

– До упора повернуть регулировочные винты ❶ по часовой стрелке.

Информация

Регулировочные винты ❶ расположены на нижних концах перьев вилки.

Одинаково выполнить регулировку на обоих перьях.

– Повернуть винты в обратном направлении, против часовой стрелки, на то количество щелчков, которое соответствует типу вилки.

Руководящие указания

Демпфирование сжатия (SX-F EU)	
Комфортный	14 щелчков
Стандартный	12 щелчков
Спортивный	10 щелчков
Демпфирование сжатия (SX-F USA)	
Комфортный	14 щелчков
Стандартный	12 щелчков
Спортивный	10 щелчков

Примечание

При повороте по часовой стрелке демпфирование увеличивается, против часовой стрелки – уменьшается.

(XC-F)

– До упора повернуть белый регулировочный винт ❷ по часовой стрелке.

Информация

Регулировочные винты ❷ расположены на верхних концах перьев вилки.

Демпфирование сжатия располагается на левом пере вилки (белый регулировочный винт). Демпфирование отскока располагается на правом пере вилки (красный регулировочный винт).

– Повернуть винты против часовой стрелки, на то количество щелчков, которое соответствует типу вилки.

Руководящие указания

Демпфирование сжатия	
Комфортный	15 щелчков
Стандартный	13 щелчков
Спортивный	11 щелчков

Примечание

При повороте по часовой стрелке демпфирование увеличивается, против часовой стрелки – уменьшается.

10.13 Регулировка демпфирования отбоя вилки

Информация

Демпфирование гидравлического отбоя определяет характеристики вилочной подвески.

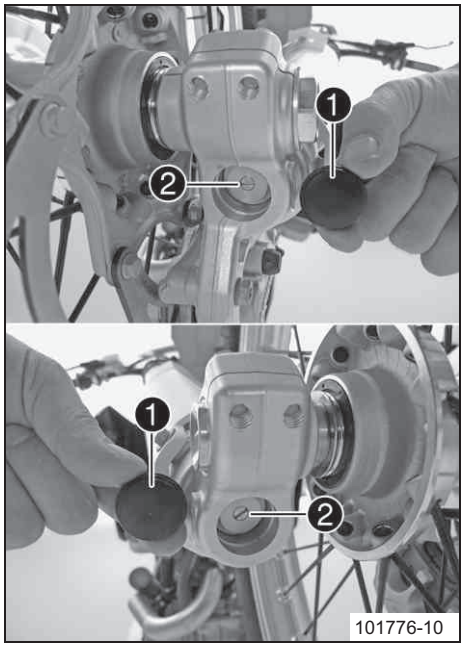

(Все модели SX-F)

– Снять защитные колпачки ❶.

– До упора повернуть регулировочные винты ❷ по часовой стрелке.

Примечание

Регулировочные винты ❷ расположены на верхних концах перьев вилки. Одинаково выполнить регулировку на обоих перьях.

– Повернуть винты в обратном направлении против часовой стрелки, на то количество щелчков, которое соответствует типу вилки.

Руководящие указания

Демпфирование отбоя (SX-F EU)	
Комфортный	14 щелчков
Стандартный	12 щелчков
Спортивный	10 щелчков
Демпфирование отбоя (SX-F USA)	
Комфортный	14 щелчков
Стандартный	12 щелчков
Спортивный	10 щелчков

Информация

При повороте по часовой стрелке демпфирование увеличивается, против часовой стрелки – уменьшается.

– Установить защитные колпачки ❶.

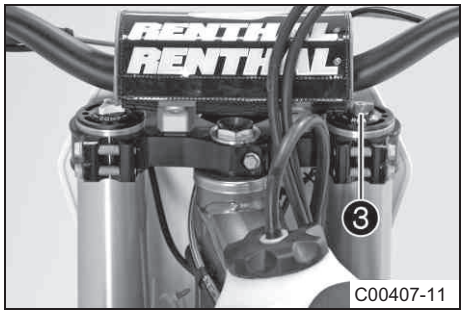

(**XC-F**)

– До упора повернуть красный регулировочный винт ❸ по часовой стрелке.

Информация

Регулировочный винт ❸ расположен на верхних концах перьев вилки.

Демпфирование отскока располагается на правом пере вилки (красный регулировочный винт). Демпфирование сжатия располагается на левом пере вилки (белый регулировочный винт).

– Повернуть винты против часовой стрелки, на то количество щелчков, которое соответствует типу вилки.

Руководящие указания

Демпфирование сжатия	
Комфортный	15 щелчков
Стандартный	13 щелчков
Спортивный	11 щелчков

Примечание

При повороте по часовой стрелке демпфирование увеличивается, против часовой стрелки – уменьшается.

10. 14 Положение руля

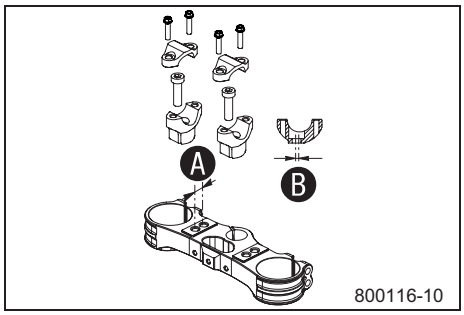

На верхней траверсе расположены два отверстия на расстоянии Ⓐ друг от друга.

Расстояние между отверстиями Ⓐ	15 мм (0,59 дюйма)

Отверстия на опорах руля расположены на расстоянии Ⓑ от центра.

Расстояние между отверстиями Ⓑ	3,5 мм (0,138 дюйма)

Опоры руля могут устанавливаться в четырех различных положениях. Таким способом руль можно установить в наиболее удобное для водителя положение.

10.15 Регулировка положения руля

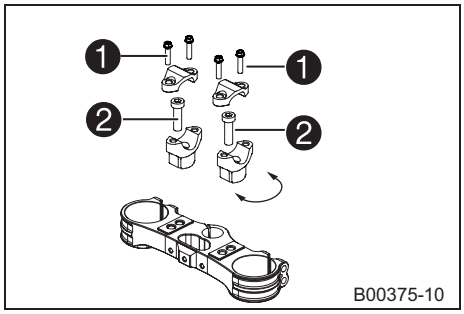

– Снять винты ❶. Снять зажим руля. Снять руль и отложить в сторону.

Примечание

Выполнить защиту мотоцикла и его приспособлений от повреждений, должным образом накрыв их. Не сгибать кабели и трубки.

– Снять винты ❷. Снять опору руля.

– Установить опору руля в нужном положении. Установить и затянуть винты ❷.

Руководящие указания

Винт опоры руля	M10	40 Нм (29,5 фунт-сила-фут)	**Loctite® 243™**

Информация

Равномерно установить правую и левую опоры руля.

– Установить руль в нужное положение.

Информация

Убедиться в том, что кабели и трубки расположены правильно.

– Установить зажимы в нужное положение. Вставить и затянуть четыре винта ❶.

Руководящие указания

Винт зажима руля	M8	20 Нм (14,8 фунт- сила-фут)

11.1 Подъем мотоцикла при помощи стоечного подъемника

Примечание

Опасность повреждения Припаркованное транспортное средство может откатиться или упасть.

– Транспортное средство всегда необходимо располагать на твердой ровной поверхности.

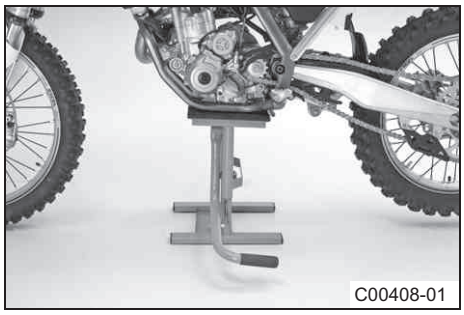
C00408-01

– Поднимать мотоцикл следует на раме под двигателем.

✓ Колеса не должны соприкасаться с землей.

– Следует предотвратить опрокидывание мотоцикла.

Стоечный подъемник (59229055000))

11.2 Снятие мотоцикла со стоечного подъемника

Примечание

Опасность повреждения Припаркованное транспортное средство может откатиться или упасть.

– Транспортное средство всегда необходимо располагать на твердой ровной поверхности.

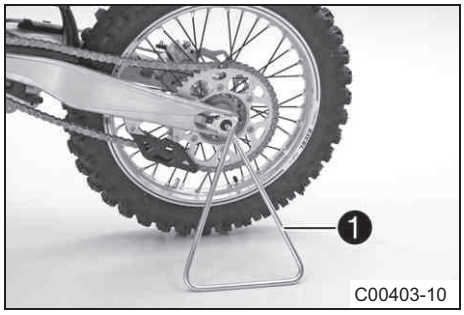

C00403-10

(Все модели SX-F)

– Снят мотоцикл со стоечного подъемника.

– Убрать стоечный подъемник.

– Для парковки мотоцикла установить съемную боковую стойку ❶ на ось колеса с левой стороны оси колеса.

Примечание

Перед ездой снять боковую стойку.

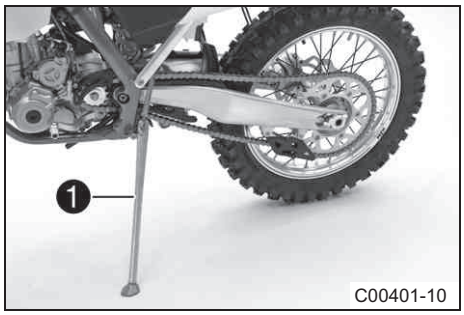

C00401-10

(XC-F)

– Снят мотоцикл со стоечного подъемника.

– Убрать стоечный подъемник.

– Для парковки мотоцикла установить съемную боковую стойку ❶ на ось колеса с левой стороны оси колеса.

Примечание

Во время вождения боковую стойку необходимо поднять и закрепить резиновой лентой.

11.3 Стравливание давления в вилке

Подготовительные работы

Поднять мотоцикл при помощи подъемной стойки. (☛ стр. 34)

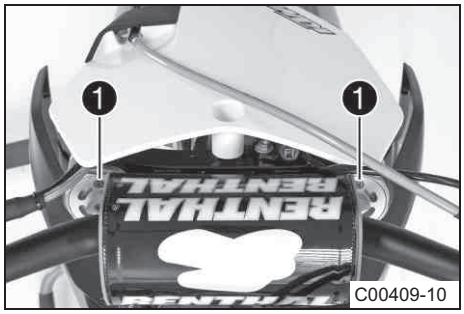

C00409-10

Основные работы

– Слегка отвинтить винты для стравливания давления ❶.

✓ Произойдет сброс любого избыточного давления из вилки.

– Установить на место и затянуть винты стравливания давления.

Заключительные действия

– Снять мотоцикл с подъемной стойки. (☛ стр. 34)

11.4 Очистка пыльников штанов вилки

Подготовительные работы

– Поднять мотоцикл при помощи стоечного подъемника. (☛ стр. 34).

– Ослабить защиту двигателя (☛ стр. 35)

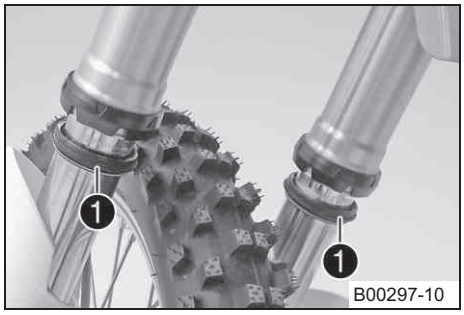

Основные работы

– Снять пыльники ❶ с обеих штанин вилки по направлению вниз.

Примечание

Пыльники служат для удаления пыли и твердых частиц грязи с трубок вилки. Со временем происходит накопление грязи внутри пыльников. Если не удалять загрязнения, это может приводить к образованию утечек через масляные уплотнения.

Предупреждение

Опасность несчастного случая При попадании масла или консистентной смазки на тормоза резко снижается эффективность работы тормозной системы.

– Не допускать попадания масла или консистентной смазки на тормозные диски; при необходимости очистить элементы специальным средством.

– Выполнить очистку и смазку пыльников и внутренних трубок обеих штанин вилки.

Универсальная смазка-спрей. (☛ стр. 98)

– Установить пыльники обратно в их первоначальное положение.

– Удалить избытки смазочного материала.

Заключительные работы

– **Установить протектор вилки. (☛ стр. 35)**

– Снять мотоцикл со стоечного подъемника. (☛ стр. 34).

11.5 Ослабление протектора вилки

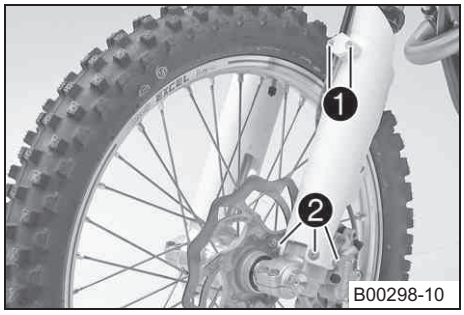

– Вывернуть винты ❶ и снять зажим.

– Вывернуть винты ❷ на левом пере вилки. Потянуть протектор вилки вниз.

– Вывернуть винты на правом пере вилки. Потянуть протектор вилки вниз.

11.6 Установка протектора вилки

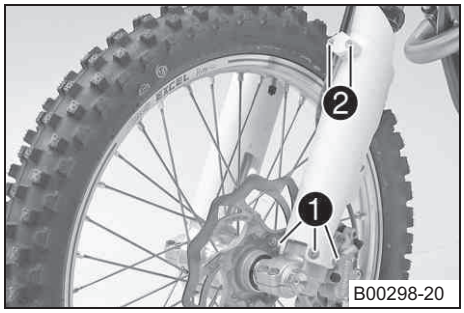

– Установить протектор вилки на левое перо вилки. Установить и затянуть винты ❶.

Руководящие указания

Оставшиеся винты, шасси	M6	10Нм (7,4 фнт. фт.)

– Установить тормозную магистраль. Установить зажим. Установить и затянуть винты ❷.

– Установить протектор вилки на правое перо вилки. Установить и затянуть винты.

Руководящие указания

Оставшиеся винты, шасси	M6	10Нм (7,4 фнт. фт.)

11.7 Снятие перьев вилки

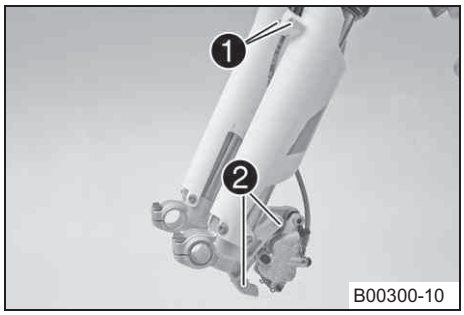

B00300-10

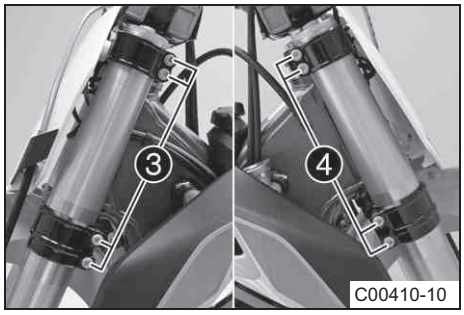

C00410-10

Подготовительные работы

– Поднять мотоцикл при помощи стоечного подъемника (☛ стр. 34)

– Снять переднее колесо 🔧 (☛ стр. 66)

Основные работы

– Снять винты ❶ и снять зажим.

– Снять винты ❷ и снять тормозной суппорт.

– Тормозной суппорт и тормозная магистраль должны без натяжения свисать сбоку.

Примечание

Не нажимайте на рычаг ручного тормоза при снятом переднем колесе.

– Отпустить винты 3. Снять левое перо вилки.

– Отпустить винты 4. Снять правое перо вилки.

11.8 Установка штанин вилки

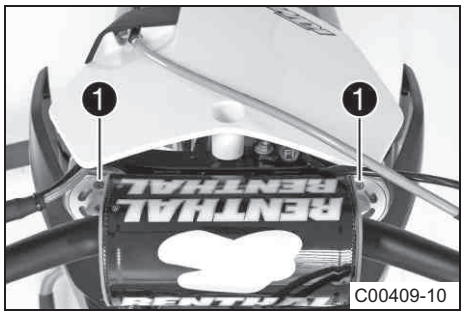

C00409-10

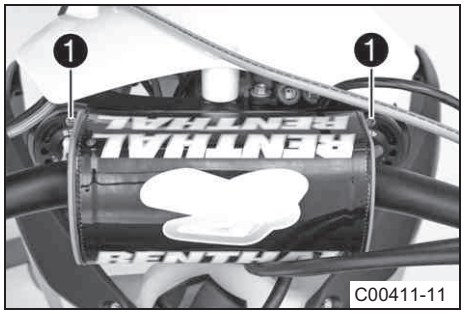

C00411-11

Основные работы

(Все модели SX.F)

– Расположить на месте штанины вилки.

✓ Расположить винты стравливания давления ❶ на передней стороне.

Примечание

Канавки выточены на верхней стороне штанин вилки. Вторая канавка, выточенная в пере вилки, (сверху) должна располагаться заподлицо с верхним краем верхней траверсы.

(XC-F)

– Расположить на месте штанины вилки.

✓ Расположить винты стравливания давления ❶ на передней стороне.

Примечание

Демпфирование отбоя располагается на правой штанине вилки (красный регулировочный винт). Демпфирование сжатия располагается на левой штанине вилки (белый регулировочный винт).

Канавки выточены на верхней стороне штанин вилки. Вторая канавка, выточенная в пере вилки, (сверху) должна располагаться заподлицо с верхним краем верхней траверсы.

– Выполнить затяжку винтов ❷.

Руководящие указания

Винт верхней траверсы	M8	17 Нм (12,5 фунт-сила-фут)

– Выполнить затяжку винтов ❸.

Руководящие указания

Винт нижней траверсы	M8	12 Нм (8,9 фунт-сила-фут)

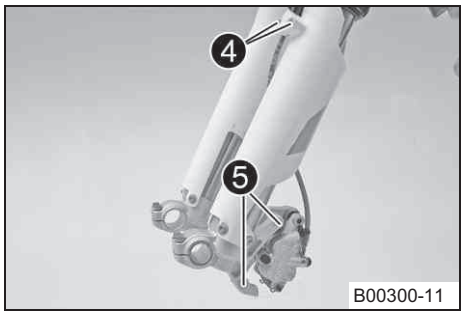

– Расположить на месте тормозной суппорт, установить и затянуть винты ❺.

Руководящие указания

Винт переднего тормозного суппорта	M8	25 Нм (18,4 фунт- сила-фут)	**Loctite® 243™**

– Установить тормозную магистраль. Установить хомут и винты ❹.

Заключительные работы

– Установить переднее колесо. 🔧 (☛ стр. 66).

11.9 Отсоединение протектора вилки 🔧

Подготовительные работы

– Поднять мотоцикл при помощи подъемной стойки (☛ стр. 34)

– Снять переднее колесо 🔧 (☛ стр. 66)

– Снять штанины вилки 🔧 (☛ стр. 36)

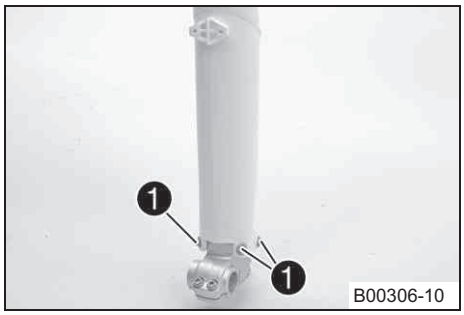

Основные работы

– Снять винты ❶ на левой штанине вилки. Снять протектор вилки сверху.

– Снять винты на правой штанине вилки. Снять протектор вилки сверху.

11.10 Установка протектора вилки 🔧

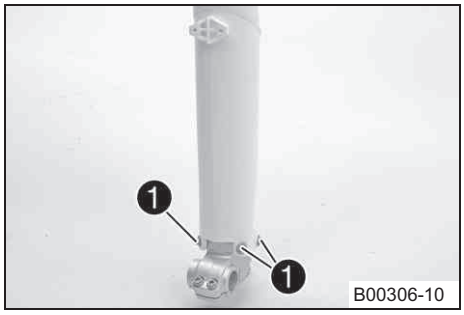

Основные работы

– Установить протектор вилки на левое перо вилки. Выполнить установку и затяжку винтов ❶.

Руководящие указания

Оставшиеся винты шасси	M6	10 Нм (7,4 фунт-сила-фут).

– Установить протектор вилки на правое перо вилки. Выполнить установку и затяжку винтов .

Руководящие указания

Оставшиеся винты шасси	M6	10 Нм (7,4 фунт-сила-фут).

Заключительные работы

– Установить штанины вилки 🔧 (☛ стр. 36)

– Установить переднее колесо 🔧 (☛ стр. 66)

11.11 Снятие нижней траверсы 🔧

Предварительные работы

– Поднять мотоцикл на подъемной стойке. (☛ Стр. 34)

– Снять переднее колесо 🔧 (☛ стр. 66).

– Снять штаны вилки 🔧 (☛ стр. 36).

– Снять табличку для стартового номера. (☛ стр. 41)

– Снять переднее крыло (☛ **стр. 41).**

– Снять подушку рукоятки.

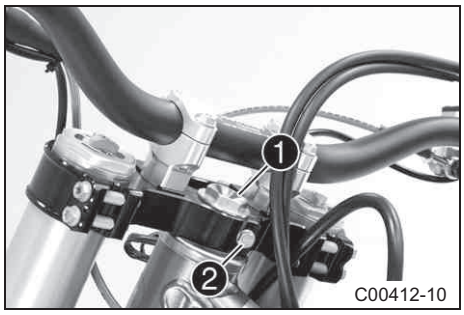

C00412-10

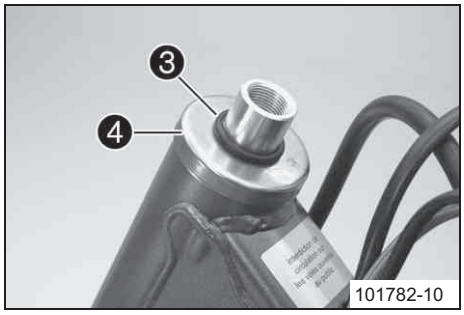

101782-10

Основные работы

– Вывернуть винт ❶.

– Вывернуть винт ❷.

– Снять верхнюю траверсу с рукояткой и положить ее в сторону.

Информация

Защитить мотоцикл и его навесное оборудование от повреждений, накрыв их.

Не допускать изгиба кабелей и шлангов.

– Снять уплотнительное кольцо ❸. Снять защитное кольцо ❹.

– Извлечь нижнюю траверсу со штоком рулевого управления.

– Извлечь подшипник верхней головки поворотного кулака.

11.12 Установка нижней траверсы

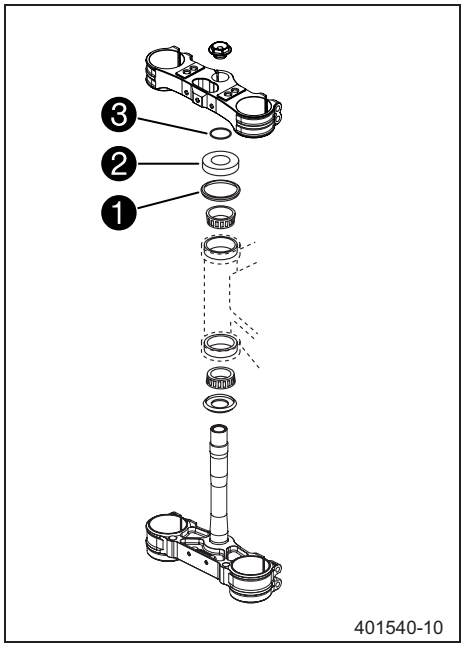

401540-10

Основные работы

– Выполнить очистку подшипника и уплотнительных элементов, проверку на наличие повреждений и смазку.

Консистентная смазка высокой вязкости (☛ стр. 97)

– Вставить нижнюю траверсу со штоком рулевого управления. Установить верхний подшипник рулевой колонки.

– Проверить правильность установки верхнего уплотнения рулевой колонки ❶.

– Надеть уплотнительное кольцо ❸ и защитное кольцо ❷

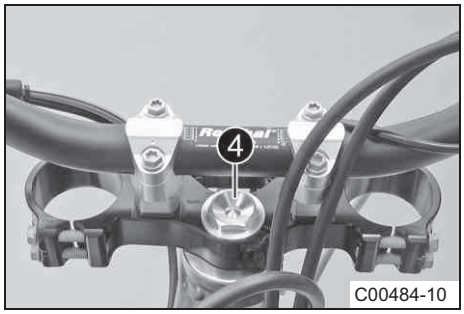

C00484-10

– Установить верхнюю траверсу с рулевым управлением.

– Завернуть, не затягивая, винт ❹.

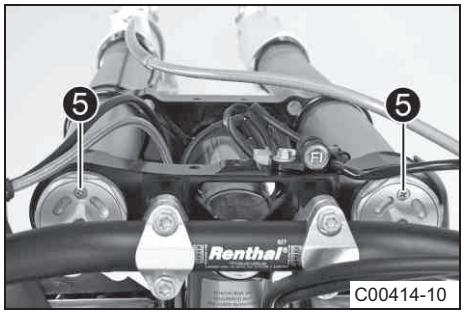

C00414-10

(Все модели SX-F)

– Установить перья вилки.

✓ Расположить винты прокачки ❺ в направлении передней части.

Информация

Канавки выточены на верхней стороне штанин вилки. Вторая канавка, выточенная в пере вилки, (сверху) должна располагаться заподлицо с верхним краем верхней траверсы..

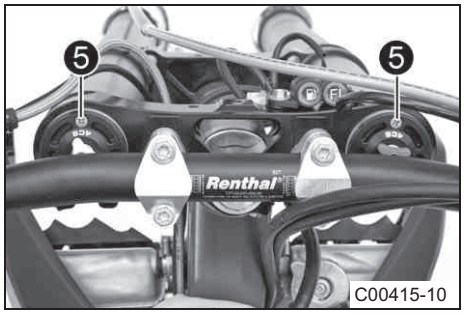

(XC-F)

– Установить перья вилки.

✓ Расположить винты прокачки ❺ в направлении передней части.

Информация

Демпфирование отскока располагается на правом пере вилки (красный регулировочный винт). Демпфирование сжатия располагается на левом пере вилки (белый регулировочный винт).

Канавки выточены на верхней стороне штанин вилки. Вторая канавка, выточенная в пере вилки, (сверху) должна располагаться заподлицо с верхним краем верхней траверсы..

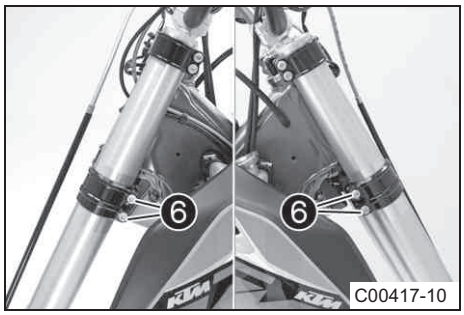

– Затянуть винты ❻.

Руководящие указания

Винт, нижняя траверса	M8	12 Нм (8,9 фунт-сила-фут)

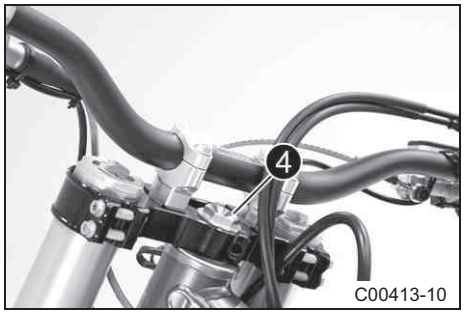

– Затянуть винт ❹

Руководящие указания

Винт, верхняя головка поворотного кулака	M20x1,5	12 Нм (8,9 фунт-сила-фут)

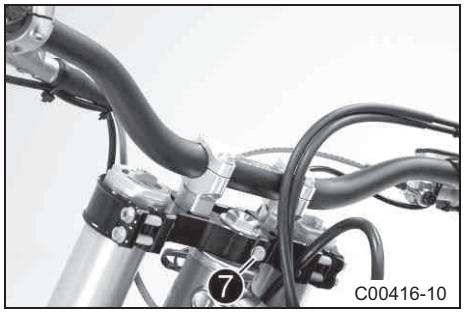

– Установить и затянуть винт ❼

Руководящие указания.

Винт, верхний золотник рулевого управления	M8	17 НМ (12,5 фнт. фт.)	Loctite® 243™

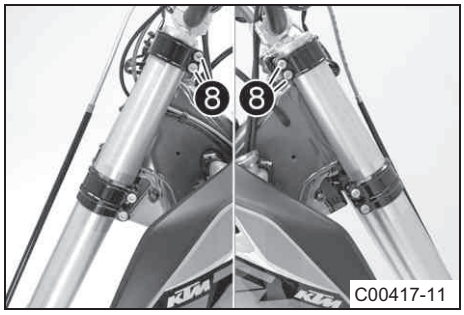

– Затянуть винты ❽.

Руководящие указания

Винт, верхняя траверса	M8	17 НМ (12,5 фнт. фт.)

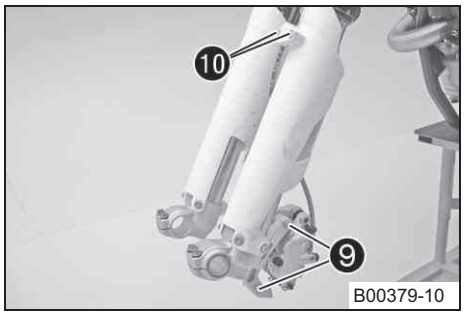

– Расположить на месте тормозной суппорт. Выполнить установку и затяжку винтов ❾.

Руководящие указания

Винт переднего тормозного суппорта	M8	25 Нм (18.4 фунт- сила-фут)	Loctite® 243™

– Установить тормозную магистраль и зажим. Установить и затянуть винты ❿.

Заключительные работы

– Установить переднее крыло. (☛ стр. 42)

– Установить подушку рукоятки
– Установить табличку для стартового номера. (☛ стр. 41)
– Установить переднее колесо 🔧 (☛ стр. 66)
– Проверить, чтобы жгут проводки, кабели дроссельной заслонки и шланги тормозной системы и сцепления могли свободно перемещаться и были правильно проложены.
– Проверить люфт подшипника рулевой колонки (☛ стр. 40)
– Снять мотоцикл с подъемного стенда. (☛ Стр. 34.)

11.13 Проверка люфта подшипника головки поворотного кулака

Предупреждение

Опасность несчастного случая Нестабильное управление транспортным средством по причине неправильно отрегулированного люфта подшипника рулевой колонки.

– Незамедлительно выполнить регулировку люфта подшипника рулевой колонки (рекомендуется обратиться в авторизованный сервисный центр KTM).

Примечание

При движении мотоцикла с люфтом подшипника рулевой колонки со временем происходит повреждение подшипника и гнезда подшипника в раме.

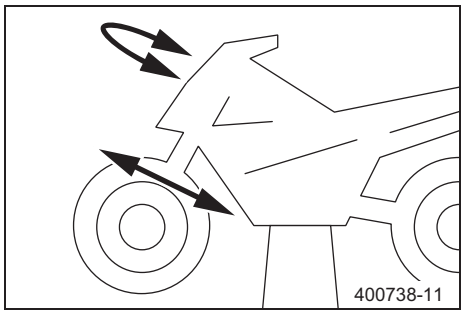

Подготовительные работы

– Поднять мотоцикл при помощи стоечного подъемника (☛ стр. 34).

Основные работы

– Установить руль в прямое положение. Несколько раз переместить штаны вилки из одного крайнего положения в другое.

Не должно ощущаться люфта подшипника рулевой колонки.

» При наличии заметного люфта:
  – Отрегулировать люфт подшипника рулевой колонки 🔧 (☛ стр. 40).

– Несколько раз повернуть руль из одного крайнего положения в другое.

Руль должен двигаться свободно на полную величину поворота колес. Движение не должно быть прерывистым.

» При наличии прерываний:
  – Отрегулировать люфт подшипника рулевой колонки 🔧 (☛ стр. 40).

– Проверить подшипник рулевой колонки и при необходимости заменить его.

Заключительные работы

– Снять мотоцикл со стоечного подъемника (☛ стр. 34).

11.14 Регулировка люфта подшипника рулевой колонки 🔧

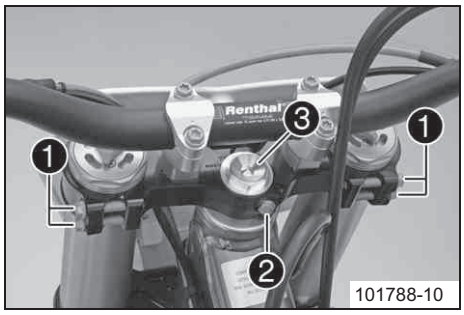

Подготовительные работы

– Поднять мотоцикл на стоечном подъемникею (☛ стр. 34).
– Снять подушку с рукоятки.

Основные работы

– Отпустить винты ❶. Вывинтить винт ❷.
– Отпустить и затянуть винт ❸.

Руководящие указания

Винт, верхняя головка поворотного кулака	M20x1.5	12 НМ (8.9 фнт. фт.)

– Используя пластиковый молоток, слегка постучать по верхней траверсе для снятия натяжения.
– Затянуть винты ❶.

Руководящие указания

Винт, верхняя траверса	M8	17 Нм (12,5 фунт-сила-фут)

– Установить и затянуть винты ❷.

Руководящие указания

Винт на верхней части золотника рулевого управления	M8	17 Нм (12,5 фунт-сила-фут)	**Loctite® 243™**

Заключительные работы

– Проверить люфт подшипника рулевой колонки (☛ стр. 40)
– Снять мотоцикл со съемной стойки (☛ стр. 34)
– Установить подушку на рукоятку руля.

11.15 Смазка подшипника рулевой колонки консистентной смазкой

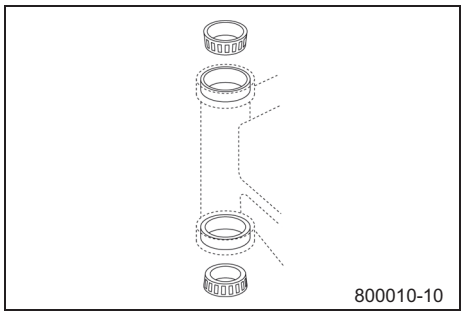

– Снять нижнюю траверсу. (☛ стр. 37)
– Установить нижнюю траверсу. (☛ стр. 38)

11.16 Снятие таблички для стартового номера

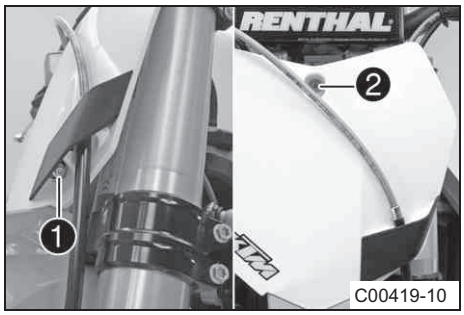

– Отвернуть винт ❶ и снять хомут.
– Отвернуть винт ❷. Снять табличку для стартового номера.

11.17 Установка таблички для стартового номера

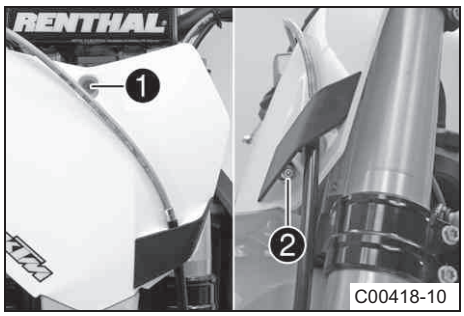

– Установить табличку. Установить и затянуть винт ❶.

Руководящие указания

Прочие винты подвески	M6	10 Нм (7.4 фнт. фт.)

Примечание
Убедитесь, что удерживающие кронштейны соединены с крылом.

– Установить тормозную магистраль и хомут. Установить и затянуть винт ❷.

11.18 Снятие переднего крыла

Подготовительные работы

– Снять табличку для стартового номера. (☛ стр. 41)

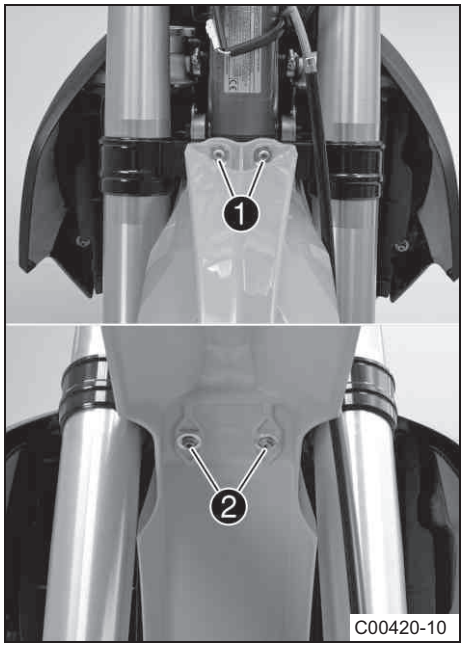

Основные работы

– Вывинтить винты ❶ и ❷. Снять переднее крыло.

11.19 Установка переднего крыла

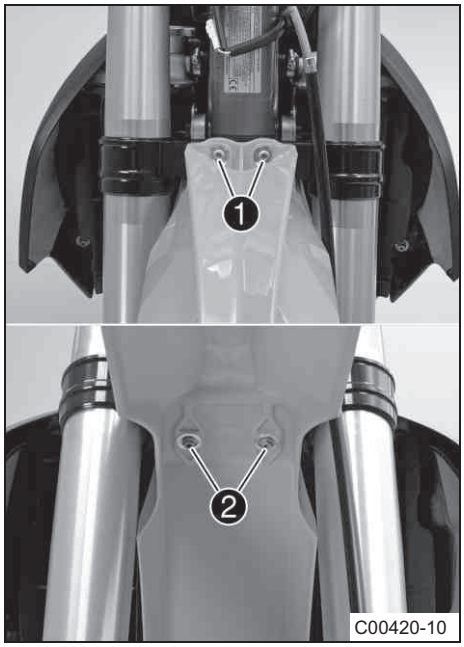

– Установить переднее крыло. Установить и затянуть винты ❶ и ❷.

Руководящие указания

Оставшиеся винты, шасси	M6	10Нм (7,4 фнт. фт.)

Заключительные работы

– Установить табличку для стартового номера. (☛ стр. 41)

11.20 Снять амортизатора

Подготовительные работы

– поднять мотоцикл на подъемной стойке (☛ стр. 34)

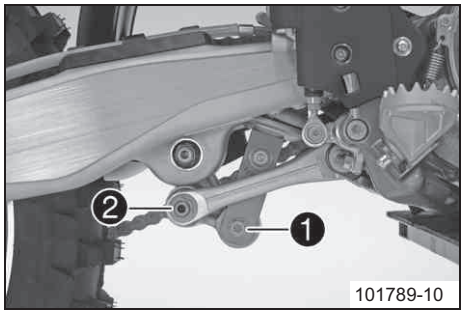

Основные работы

– Отвернуть винт ❶.

– Снять резьбовую крышку ❷.

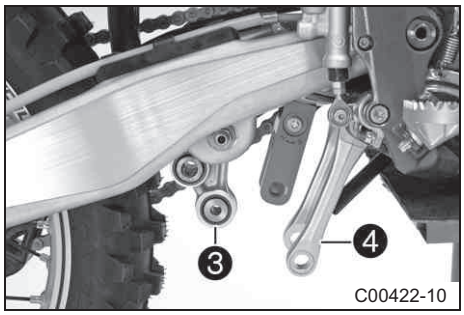

– Отвести угловой рычаг ❸ назад.
– Нажать рычаг тяги ❹ вниз.

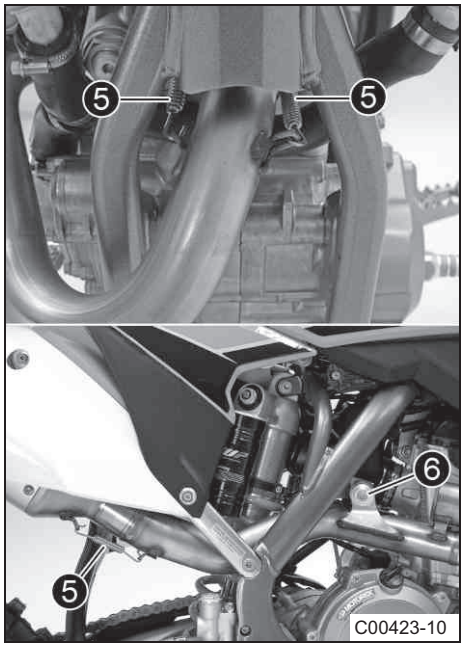

– Отсоединить пружины ❺.

Крюки пружины (50305017000)

– Отвернуть винт ❻.
– Нажать на амортизатор по направлению вниз и снять манифольд.

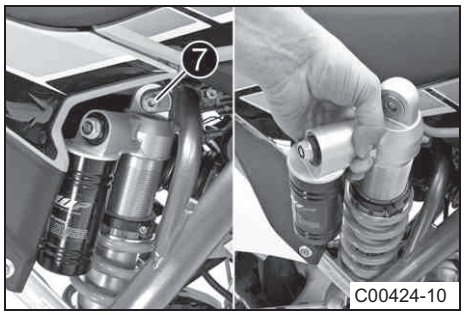

– Отвернуть винт ❼.
– Снять амортизатор по направлению вверх.

11.21 Установка амортизатора

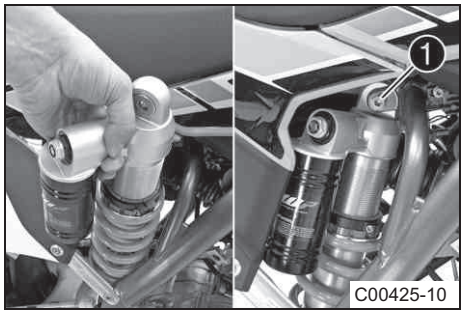

Основные работы

– Установить амортизатор сверху.
– Поставить на место амортизатор.
– Установить и затянуть винт ❶.

Руководящие указания

Винт амортизатора	M10	60 Нм (44.3 фнт. фт.)	**Loctite® 2701™**

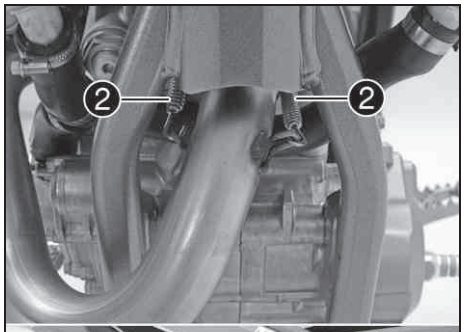

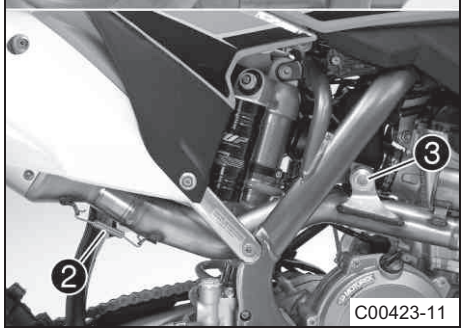

– Установить манифольд.

– Подсоединить пружины ❷.

Крюки пружины (50305017000)

– Установить и затянуть винт ❸.

Руководящие указания

Оставшиеся винты, шасси	M8	25 Нм (18,4 фнт. фт.)

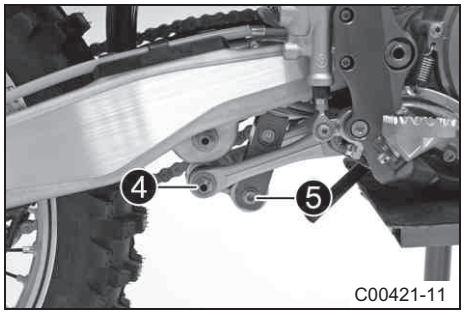

– Установить угловой рычаг и рычаг тяги.

– Установить и затянуть крепеж ❹.

Руководящие указания

Гайка, соединение рычага тяги с угловым рычагом	M14x1.5	80 Нм (59 фнт. фт.)

– Установить и затянуть винт ❺.

Руководящие указания

Винт амортизатора, нижний	M10	60 Нм (44.3 фнт. фт.)	**Loctite® 2701™**

Заключительные работы

– Снять мотоцикл с подъемной стойки. (☛ стр. 34)

11.22 Снятие сиденья

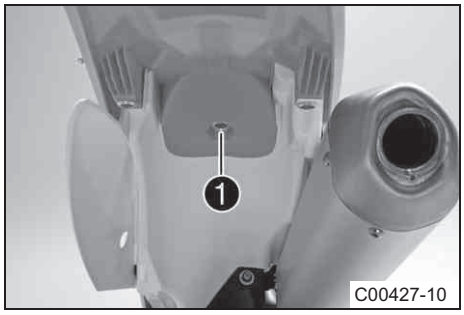

– Вывинтить винт ❶.

– Поднять заднюю часть сиденья, потянуть его назад и снять.

11.23 Установка сиденья

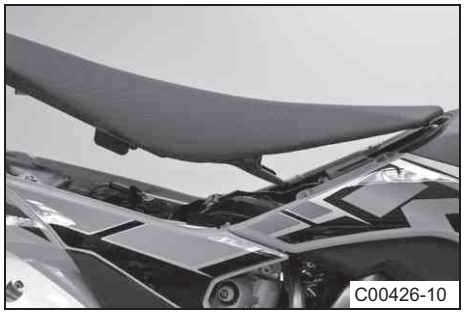

– Зафиксировать переднюю часть сиденья на муфте топливного бака, опустить сиденье к задней части и одновременно протолкнуть вперед.

– Убедиться в правильной установке сиденья.

– Установить и затянуть винт, фиксирующий сиденье.

Руководящие указания

Остальные винты, шасси	M6	10 Нм (7,4 фунт-сила-фут)

11.24 Демонтаж крышки корпуса воздушного фильтра

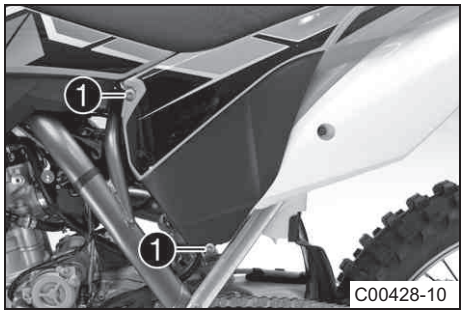

Условие

Крышка корпуса воздушного фильтра закреплена.

– Вывинтить винты ❶.

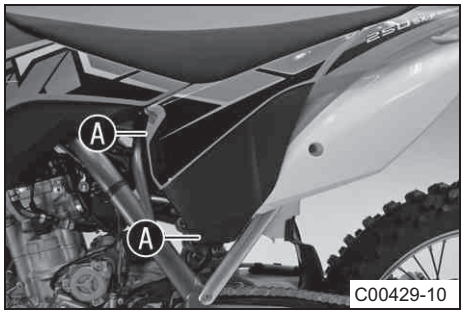

– Вытянуть в сторону корпус воздушного блока на участок Ⓐ и снять по направлению к передней части.

11.25 Установка крышки корпуса воздушного фильтра

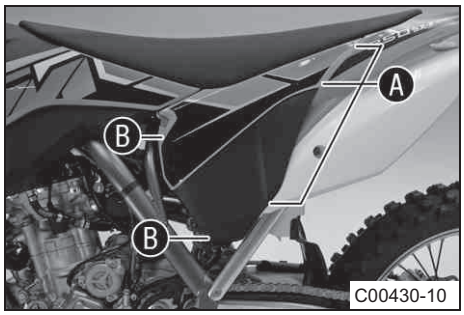

– Вставить крышку корпуса воздушного фильтра в задний участок Ⓐ и защелкнуть ее в переднем участке Ⓑ.

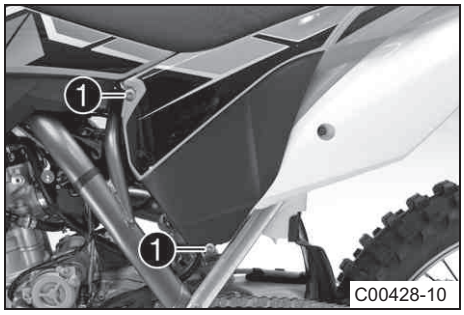

Условие

Крышка корпуса воздушного фильтра закреплена.

– Установить и затянуть винты ❶.

Руководящие указания

Винт, крышка корпуса воздушного фильтра	**EJOT PT**® K60x20-Z	3 Нм (2.2 фнт. фт.)

Винт EJOT PT (0017060204)

11.26 Демонтаж воздушного фильтра

Примечание

Неисправность двигателя Нефильтрованный впускной воздух оказывает отрицательное воздействие на срок службы двигателя.

– Запрещается водить мотоцикл без воздушного фильтра, т. к. пыль и грязь могут попасть в двигатель, что приведет к увеличению его износа.

Предупреждение

Угроза загрязнения окружающей среды Попадание вредных веществ в окружающую среду наносит серьезный экологический вред.

– Масло, консистентную смазку, фильтры, топливо, очистители, тормозную жидкость и пр. следует утилизировать в соответствии с предписанными правилами.

Подготовительная работа

– Снять крышку воздушного фильтраю (☛ стр. 45).

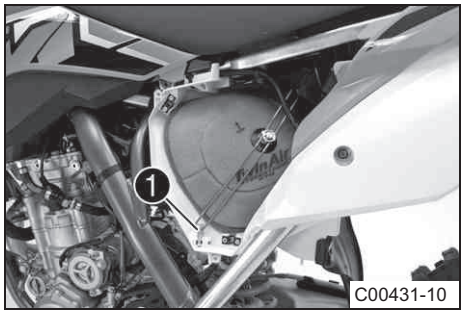

Основные работы

– Отсоединить держатель воздушного фильтра ❶ от нижней части и повернуть его в сторону. Снять воздушный фильтр вместе с опорой воздушного фильтра.

– Снять воздушный фильтр с его опоры.

11.27 Установка воздушного фильтра

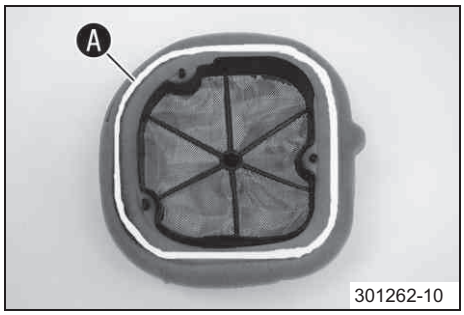

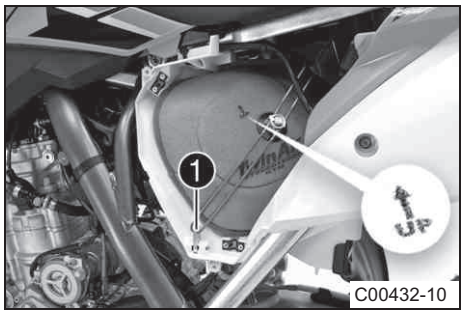

Основные работы

– Установить чистый воздушный фильтр на опору воздушного фильтра.

– Нанести консистентную смазку на участок Ⓐ воздушного фильтра.

Долговечная консистентная смазкаю (☛ стр. 97)

– Вставить обе части вместе, установить их на место и зафиксировать держателем воздушного фильтра ❶.

✓ Стрелка **UP** должна смотреть вверх.

Примечание

Если воздушный фильтр установлен неправильно, пыль и грязь могут попасть в двигатель и вызвать его повреждение.

Заключительные работы

– Установить крышку корпуса воздушного фильтра. (☛ стр. 45)

11. 28 Очистка воздушного фильтра и корпуса воздушного фильтра

Предупреждение

Угроза загрязнения окружающей среды Попадание вредных веществ в окружающую среду наносит серьезный экологический вред.

– Масло, консистентную смазку, фильтры, топливо, очистители, тормозную жидкость и пр. следует утилизировать в соответствии с предписанными правилами.

Примечание

Не выполнять очистку воздушного фильтра с помощью топлива или бензина, т. к. эти вещества оказывают отрицательное воздействие на пеноматериал.

Подготовительные работы

– Снять крышку воздушного фильтра. (☛ стр. 45)

– Снять воздушный фильтр. (☛ стр. 45).

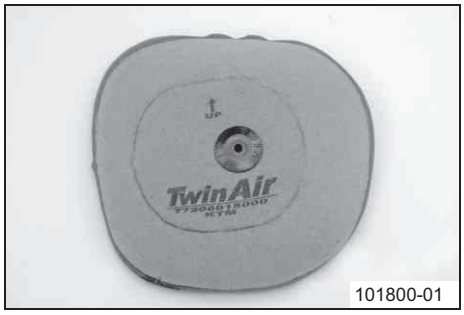

Основные работы

– Тщательно промыть воздушный фильтр в специальной очистительной жидкости и дать ему хорошо просохнуть.

– Очиститель для воздушного фильтра (☛ стр. 97)

Информация

Для просушки можно лишь слегка сжать воздушный фильтр. Не выжимать воздушный фильтр.

– Смазать воздушный фильтр высококачественным маслом для фильтров.

Масло для воздушного фильтра из пеноматериалаю (☛ стр. 98)

– Очистить корпус воздушного фильтра.

– Очистить входную муфту и проверить ее на наличие повреждений и плотность посадки.

Заключительные работы

– Установить воздушный фильтр. 🔧 (☛ стр. 46)

– Установить крышку коробки воздушного фильтра. (☛ стр. 45)

11.29 Закрепление коробки воздушного фильтра 🔧

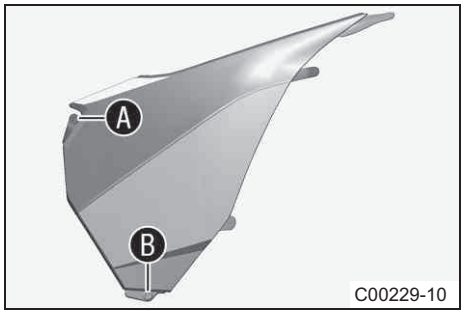

Подготовительные работы

– Снять крышку корпуса воздушного фильтра (☛ стр. 45).

Основные работы

– Просверлить отверстия в точках Ⓐ и Ⓑ.

Руководящие указания

Диаметр	6 мм (0.24 дюйма)

Заключительные работы

– Установить крышку корпуса воздушного фильтра (☛ стр. 45).

11.30 Герметичное закрытие коробки воздушного фильтра 🔧

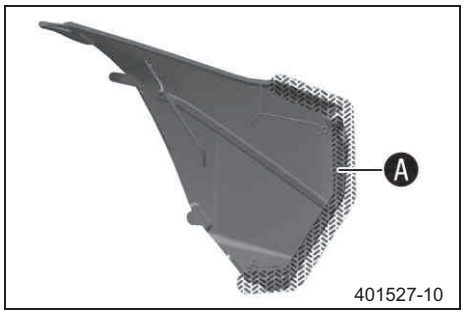

– Уплотнить крышку корпуса воздушного фильтра в промаркированной зоне Ⓐ.

11.31 Демонтаж главного глушителя

Предупреждение

Опасность получения ожогов Выхлопная система сильно нагревается во время движения мотоцикла.

– Следует дать остыть выхлопной системе. Не прикасаться к горячим компонентам.

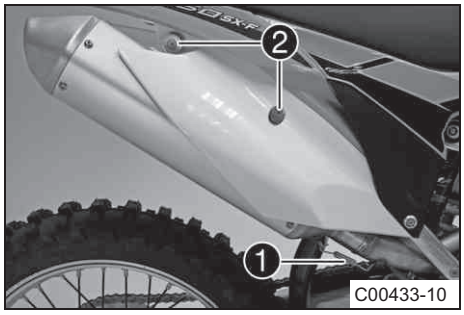

– Отсоединить пружину ❶.

Крюки пружины (50305017000)

– Вывинтить винты ❷ и снять главный глушитель.

11.32 Установка главного глушителя

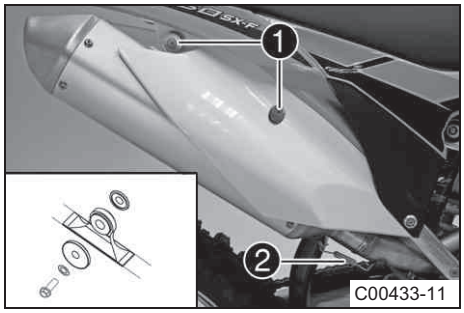

– Установить главный глушитель. Установить, но не затягивать винты ❶.

Руководящие указания

Оставшиеся винты шасси	M6	10 Нм (7,4 фунт-сила-фут)

– Подсоединить пружину ❶.

Крюки пружины (50305017000)

– Tighten screws ❷

Руководящие указания

Оставшиеся винты шасси	M6	10 Нм (7,4 фунт-сила-фут)

11.33 Замена набивки из стекловолокна главного глушителя

Предупреждение

Опасность получения ожогов Выхлопная система сильно нагревается во время движения мотоцикла.

– Следует дать остыть выхлопной системе. Не прикасаться к горячим компонентам.

Примечание

С течением времени волокна изоляционного материала разлагаются, и глушитель «перегорает». Это приводит не только к увеличению уровня шума, но также и к изменениям рабочих характеристик.

Подготовительные работы

– Снять главный глушителью (☛ стр. 47).

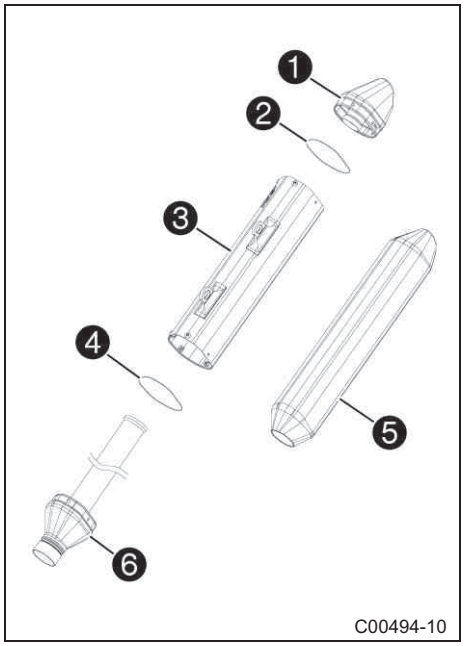

Основные работы

– Открутить все винты от главного глушителя.
– Снять защитный колпачок ❶ и уплотнительное кольцо ❷.
– Извлечь наружную трубку ❸ и уплотнительное кольцо ❹.
– Снять набивку из стекловолокнистой пряжи ❺ с внутренней трубы ❻.
– Очистить детали, подлежащие повторной установке.
– Установить новую набивку из стекловолокнистой пряжи ❺ на внутреннюю трубу.
– Натянуть уплотнительное кольцо ❹ и внутреннюю трубу ❸ на новую набивку из стекловолокнистой пряжи.
– Вставить уплотнительное кольцо ❷ и защитный колпачок ❶ внутрь наружной трубки.
– Установить и затянуть все винты.

Заключительные работы

– Установить главный глушитель. (☛ Стр. 48)

11.34 Демонтаж топливного бака

Опасность

Опасность возгорания Топливо крайне огнеопасно.

– Запрещается заправка вблизи источников открытого пламени или во время курения; при заправке двигатель всегда должен быть заглушен. Нельзя допускать пролива топлива, особенно его попадания на горячие элементы мотоцикла. Необходимо немедленно вытереть пролившееся топливо.
– При нагревании топливо расширяется и при переполнении бака может вылиться из него. См. примечания и предупреждения, относящиеся к заправке топливом.

Предупреждение

Опасность отравления Топливо ядовито и опасно для здоровья.

– Избегать попадания топлива на кожу, в глаза и на одежду. Не вдыхать пары топлива. При попадании топлива в глаза их следует немедленно промыть водой и обратиться за медицинской помощью. Пораженные участки кожи следует немедленно вымыть проточной водой с мылом. При попадании топлива в желудочно-кишечный тракт следует немедленно обратиться за медицинской помощью. Одежду, на которую попало топливо, следует немедленно сменить. Хранить топливо в подходящей таре в соответствии с действующими требованиями и в недоступном для детей месте.

Подготовительные работы

– Снять сиденье. (☛ стр. 44)

Основные работы

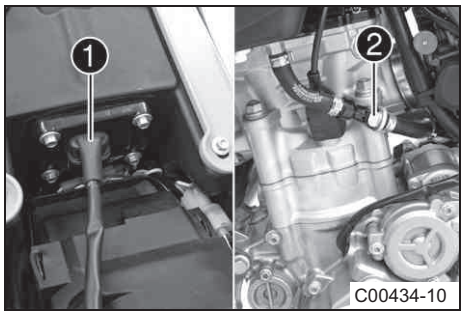

C00434-10

– Отключить электрический штекерный разъем ❶ топливного насоса.

– Тщательно очистить штекерный разъем ❷ топливной магистрали, используя сжатый воздух.

Примечание

Ни при каких обстоятельствах грязь не должна попасть в топливную магистраль. Грязь в топливной магистрали закупорит топливные жиклеры.

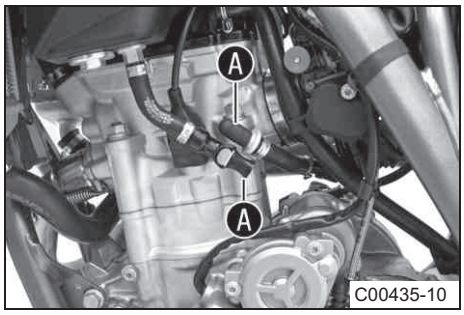

C00435-10

– Отключить штекерный разъем топливной магистрали.

– Установить комплект моечного колпачка Ⓐ.

Комплект моечного колпачка (81212016000)

– Снять трубку с сапуна топливного бака.

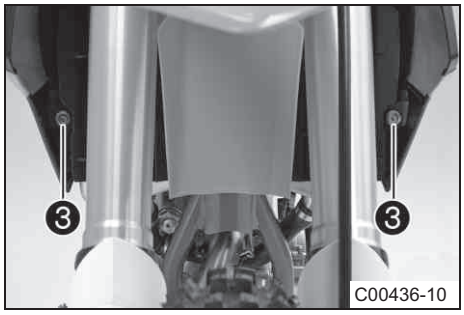

C00436-10

– Снять винты ❸ с втулками с буртиками.

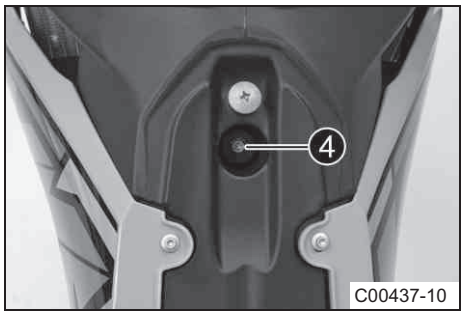

C00437-10

– Снять винт ❹ с резиновой втулкой.

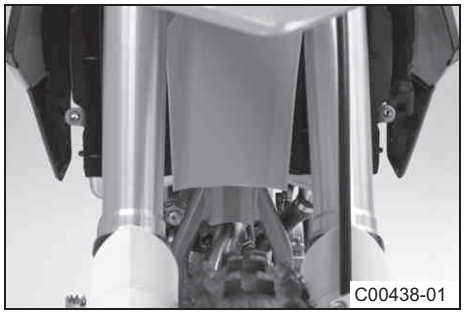
C00438-01

– Вытянуть оба спойлера с боков кронштейна радиатора и снять топливный бак по направлению вверх.

11.35 Установка топливного бака

Опасность

Опасность возгорания Топливо крайне огнеопасно.

– Запрещается заправка вблизи источников открытого пламени или во время курения; при заправке двигатель всегда должен быть заглушен. Нельзя допускать пролива топлива, особенно его попадания на горячие элементы мотоцикла. Необходимо немедленно вытереть пролившееся топливо.

– При нагревании топливо расширяется и при переполнении бака может вылиться из него. См. примечания и предупреждения, относящиеся к заправке топливом.

Предупреждение

Опасность отравления Топливо ядовито и опасно для здоровья.

– Избегать попадания топлива на кожу, в глаза и на одежду. Не вдыхать пары топлива. При попадании топлива в глаза их следует немедленно промыть водой и обратиться за медицинской помощью. Пораженные участки кожи следует немедленно вымыть проточной водой с мылом. При попадании топлива в желудочно-кишечный тракт следует немедленно обратиться за медицинской помощью. Одежду, на которую попало топливо, следует немедленно сменить. Хранить топливо в подходящей таре в соответствии с действующими требованиями и в недоступном для детей месте.

Основные работы

– Проверить прокладку троса акселератора. (☛ стр. 55)

– Установить топливный бак и два спойлера по бокам кронштейна радиатора.

– Убедиться в отсутствии захвата или повреждения кабелей.

– Установить сапун топливного бака.

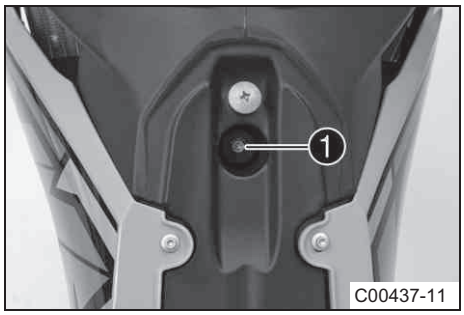

C00437-11

– Установить и затянуть винт ❶ с резиновой втулкой.

Руководящие указания

Остальные винты, шасси	M6	10 Нм (7,4 фунт-сила-фут)

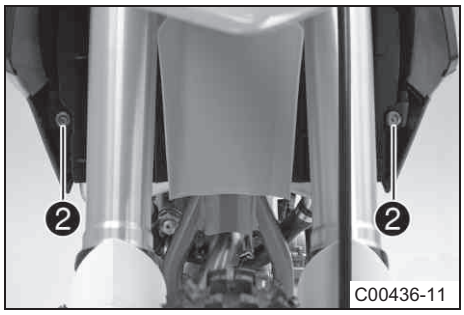

C00436-11

– Установить и затянуть винты ❷ с втулками с буртиками.

Руководящие указания

Остальные винты, шасси	M6	10 Нм (7,4 фунт-сила-фут)

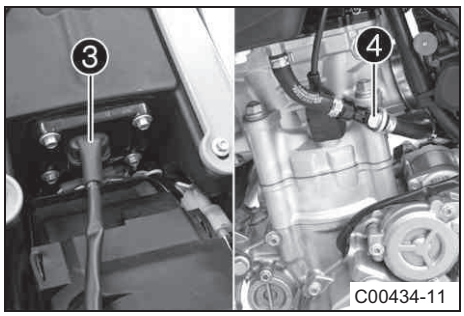

C00434-11

– Подключить электрический штекерный разъем ❸.

– Снять комплект моечного колпачка и очистить штекерный разъем топливной магистрали сжатым воздухом.

Примечание

Ни при каких обстоятельствах грязь не должна попасть в топливную магистраль. Грязь в топливной магистрали засоряет инжекторный клапан.

– Смазать уплотнительное кольцо и подсоединить штекерный разъем ❹ топливной магистрали.

Примечание

Проложить трос и топливную магистраль на безопасном расстоянии от выхлопной системы.

Заключительные работы

– Установить сиденье. (☛ стр. 44)

11.36 Проверка скопления грязи на цепи

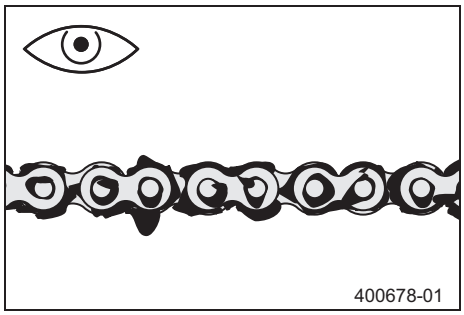

– Проверить цепь на скопление грязи.
  » Если цепь очень грязная:
    – Очистить цепь. (☛ стр. 51).

11.37 Очистка цепи

Предупреждение

Опасность несчастных случаев Масло или смазка на шинах приводят к снижению сцепления.

– Удалить масло и смазку с помощью подходящего чистящего средства.

Предупреждение

Опасность несчастных случаев Снижение эффективности торможения в связи с наличием масла или смазки на тормозных дисках

– На тормозных дисках не должно быть масла или смазки; при необходимости их следует очищать очистителем для тормозов.

Предупреждение

Экологическая опасность Опасные вещества наносят экологический ущерб.

– Масло, смазку, фильтры, топливо, очистители, тормозную жидкость и т. п. следует утилизировать в соответствии с применимыми нормативными положениями.

Примечание

Срок службы цепи в большой степени зависит от ее грамотного обслуживания.

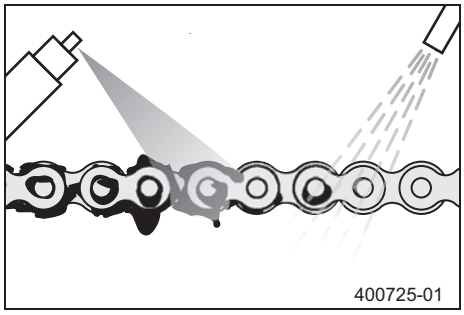

– Регулярно выполнять очистку цепи, а затем обрабатывать аэрозолем для цепей

Очиститель для цепи (•” см. ☛ стр. 97)
Аэрозоль для цепей внедорожных мотоциклов (☛ стр. 97)

11.38 Проверка натяжения цепи

Предупреждение

Опасность несчастных случаев Опасность, вызываемая неправильным натяжением цепи

– Если натяжение цепи слишком сильное, детали вторичной силовой передачи (цепь, звездочка двигателя, задняя звездочка, подшипники коробки передач и заднего колеса) испытывают дополнительную нагрузку. Помимо преждевременного износа, в самых неблагоприятных случаях, может разорваться цепь или сломаться передаточный вал коробки передач. С другой стороны, если цепь ослаблена, она может выйти из зацепления со звездочкой двигателя или задней звездочкой и заблокировать заднее колесо или повредить двигатель. Следует проверять натяжение цепи и при необходимости регулировать его.

Подготовительные работы

– Поднять мотоцикл на стоечный подъемник (☛ стр. 34)

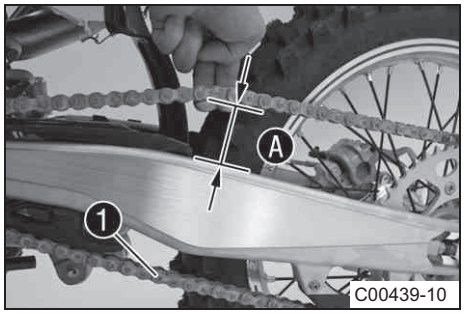

Основные работы

– Нажать на цепь в конце скользящего компонента цепи вверх и измерить натяжение цепи ❹.

Примечание

Верхняя секция цепи ❶ должна быть туго натянута.

Износ цепи не всегда бывает равномерным, поэтому следует повторить измерения в разных положениях цепи

Натяжение цепи	55... 58 мм (2,17... 2,28 дюйма)

» Если натяжение цепи не соответствует техническим требованиям:

– Отрегулировать натяжение цепи . (см. ☛ стр. 52)

Заключительные работы

– Снять мотоцикл со стоечного подъемника. (☛ стр. 34).

11.39 Регулировка натяжения цепи

Предупреждение

Опасность несчастных случаев Опасность, вызываемая неправильным натяжением цепи

– Если натяжение цепи слишком сильное, детали вторичной силовой передачи (цепь, звездочка двигателя, задняя звездочка, подшипники коробки передач и заднего колеса) испытывают дополнительную нагрузку. Помимо преждевременного износа, в самых неблагоприятных случаях, может разорваться цепь или сломаться передаточный вал коробки передач. С другой стороны, если цепь ослаблена, она может выпасть из звездочки двигателя или задней звездочки и заблокировать заднее колесо либо повредить двигатель. Следует проверять натяжение цепи и, при необходимости, регулировать его.

Предварительные работы

– Поднять мотоцикл на стоечном подъемнике. (☛ стр. 34).

– Проверить натяжение цепи (☛ стр. 51)

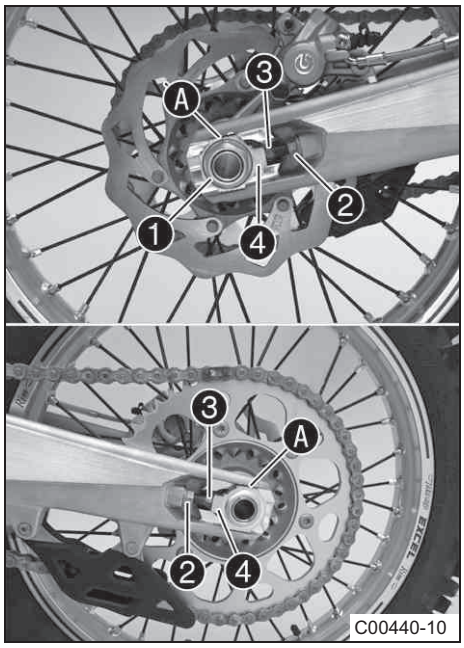

Основные работы

– Ослабить гайку ❶.

– Ослабить гайки ❷.

– Отрегулировать натяжение цепи, поворачивая регулировочные гайки ❸ вправо и влево.

Руководящие указания

Натяжение цепи	55... 58 мм (2,17... 2,28 дюйма)
Повернуть левый и правый регулировочные винты ❸ так, чтобы маркировки на левом и правом регуляторах цепи оказались в одинаковом положении относительно контрольных меток ❹. В этом случае правильно центрируется заднее колесо.	

– Затянуть гайки ❷.

– Убедиться, что регуляторы цепи ❹ установлены правильно на установочных винтах ❸.

– Затянуть гайку ❶.

Руководящие указания

Гайка, ось заднего колеса	M25x1,5	80 Нм (59 фунт-сила-фута)

Примечание

Большой диапазон регулировок натяжителей цепи (32 мм) предоставляет различные вторичные коэффициенты при одинаковой длине цепи. Натяжители цепи ❹ можно повернуть на 180°.

Заключительные работы

– Снять мотоцикл со стоечного подъемника (☛ стр. 34)

11.40 Проверка цепи, задней звездочки и звездочки двигателя

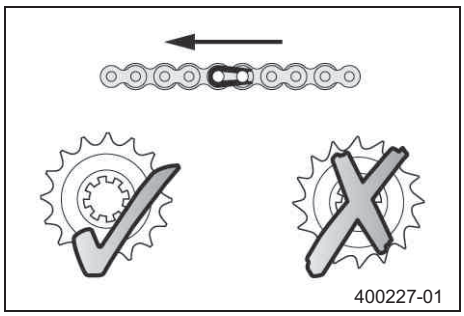
400227-01

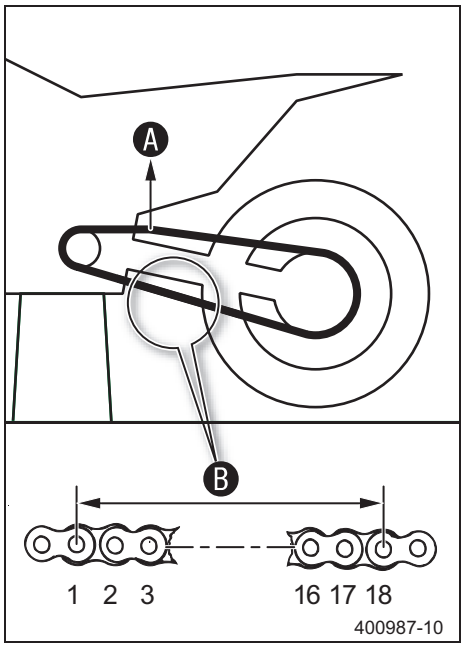

400987-10

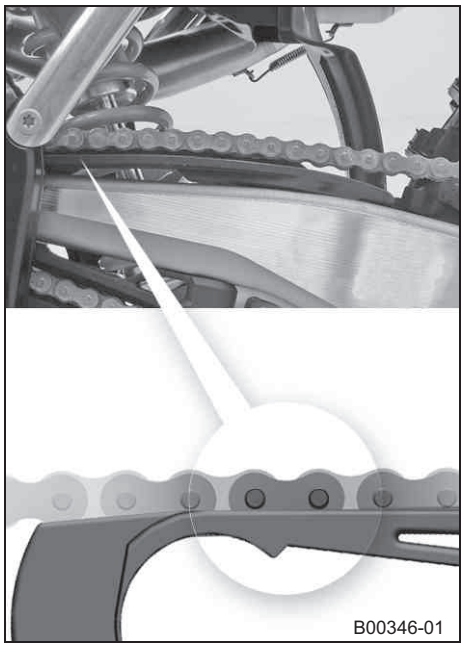
B00346-01

Подготовительные работы

– Поднять мотоцикл на стоечном подъемнике (☛ стр. 34).

Основные работы

– Переключиться на нейтральную передачу.

– Проверить заднюю звездочку и звездочку двигателя на наличие износа.

» Если задняя звездочка или звездочка двигателя изношена:

– Заменить комплект привода. 🔧

> **Примечание**
>
> Звездочку двигателя, заднюю звездочку и цепь всегда необходимо заменять совместно.

– Потянуть на себя верхнюю часть цепи с указанным весом Ⓐ.

Руководящие указания

Вес для измерения степени износа цепи	10... 15 кг (22... 33 фунта)

– Измерить расстояние Ⓑ 18-ти звеньев цепи в нижней части цепи.

> **Примечание**
>
> Износ цепи не всегда равномерен. Необходимо повторить данное измерение при различных положениях цепи.

Максимальное расстояние Ⓑ на самом длинном участке цепи	272 мм (10,71 дюйма)

» Если расстояние Ⓑ больше оговоренного:

– Заменить комплект привода. 🔧

> **Информация**
>
> При замене цепи также следует заменить заднюю звездочку и звездочку двигателя.
>
> Новые цепи изнашиваются быстрее на старых звездочках.

– Проверить скользящий защитный кожух цепи на наличие износа.

» Если нижний край пальца цепи находится на одной линии или ниже скользящего защитного кожуха цепи:

– Заменить скользящий защитный кожух цепи. 🔧

– Проверить наличие плотной посадки скользящего защитного кожуха цепи.

» Если скользящий защитный кожух цепи ослаблен:

– Затянуть скользящий защитный кожух цепи.

Руководящие указания

Винт, скользящая защита цепи	M6	6 Нм (4,4 фунт-сила-фута)	**Loctite® 243™**

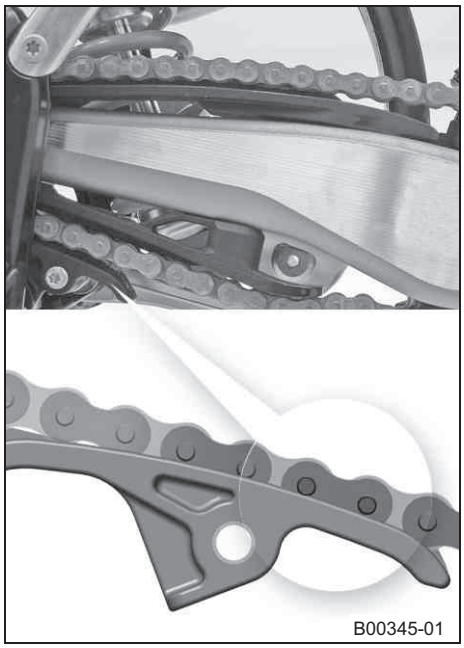
B00345-01

– Проверить скользящий элемент цепи на наличие износа.
  » Если нижний край пальца цепи находится на одной линии или ниже скользящего элемента цепи:
    – Заменить скользящий элемент цепи. 🔧
– Проверить наличие плотной посадки скользящего элемента цепи.
  » Если скользящий защитный кожух цепи ослаблен:
    – Затянуть скользящий элемент цепи.

    Руководящие указания

Винт скользящего элемента цепи	M8	15 Нм (11,1 фунт-сила-фут)

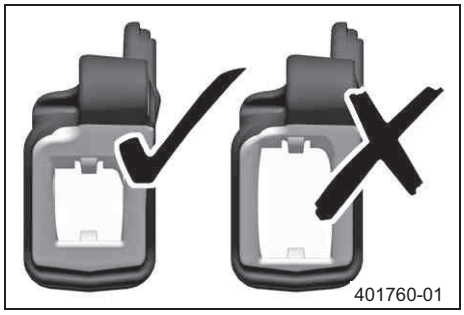
401760-01

– Проверить направляющую цепи на наличие износа.
  » Если небольшая часть направляющей цепи изношена:
    – Заменить направляющую цепи. 🔧

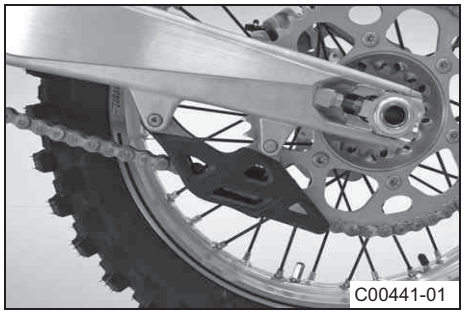
C00441-01

– Проверить наличие плотной посадки направляющей цепи.
  » Если направляющая цепи ослаблена:
    – Затянуть направляющую цепи.

    Руководящие указания

Остальные винты, шасси	M6	10 Нм (7,4 фунт-сила-фут)

Заключительные работы

– Снять мотоцикл со стойки. (☛ стр. 34)

11.41 Проверка рамы 🔧

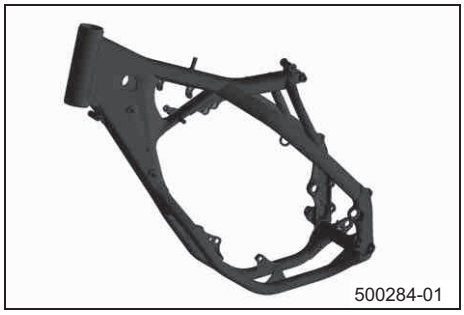
500284-01

– Проверить раму на наличие трещин и деформаций.
  » Если на раме присутствуют трещины или деформация вследствие механического удара:
    – Заменить раму. 🔧

Примечание

Рама, поврежденная вследствие механического удара, подлежит обязательной замене. Ремонт рамы не разрешен компанией KTM.

11.42 Проверка маятника

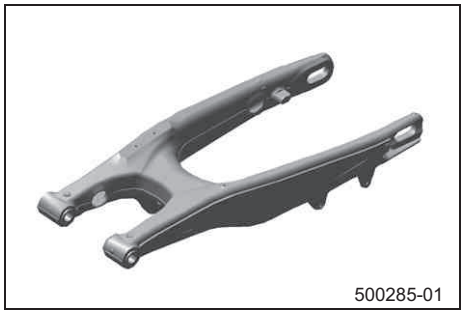
500285-01

– Проверить маятник на наличие повреждений, трещин и деформаций.

» Если на маятнике присутствуют признаки повреждения, растрескивания или деформация:

– Заменить маятник.

Примечание

Поврежденный маятник подлежит обязательной замене. Ремонт маятника не разрешен компанией KTM.

11.43 Проверка прокладки троса акселератора

C00442-01

Подготовительные работы

– Снять сиденье. (☛ Стр. 44.)

– **Снять топливный бак (☛ стр. 48)**

Основные работы

– Проверить прокладку троса акселератора.

Оба троса акселератора должны быть параллельно проложены к карбюратору сзади руля и над подшипником бака.

» Если трос акселератора проложен иным образом:

– Откорректировать прокладку троса акселератора.

Заключительные работы

– Установить топливный бак (☛ стр. 50)

– Установить сидение (см. ☛ стр. 44)

11.44 Проверка резиновой ручки

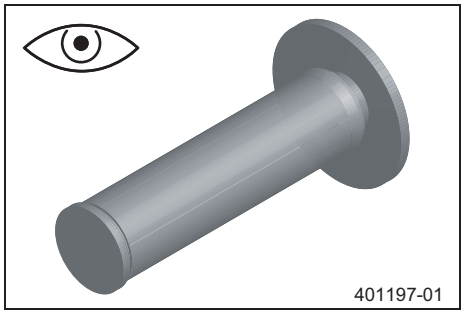
401197-01

– Проверить резиновые ручки руля на наличие повреждений и износа, а также плотности их посадки.

» Если резиновая ручка повреждена, изношена или незакреплена:

– Заменить и зафиксировать резиновую ручку.

Адгезив для резиновой ручки (00062030051) (☛ стр. 98)

11.45. Дополнительная фиксация резиновой ручки

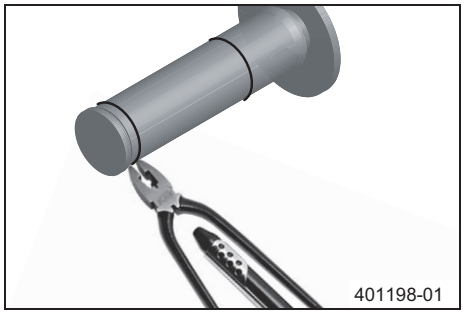
401198-01

Подготовительные работы

– Проверить резиновую ручку. (☛ стр. 55).

Основные работы:

– Зафиксировать резиновую ручку в двух точках, используя контровую проволоку.

Контровая проволока (54812016000)
Пинцет для стягивания и скручивания проволокой (U6907854)

✓ Скрученные концы проволоки отвернуть от рук и согнуть к резиновой ручке.

11.46 Регулировка основного положения рычага сцепления

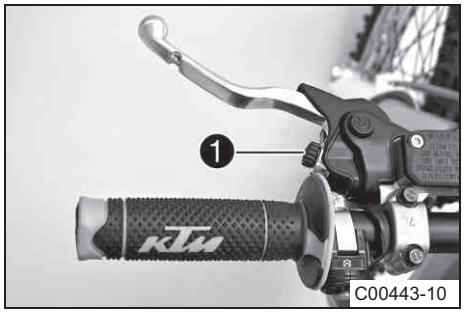

C00443-10

– Выполнить регулировку исходной настройки рычага сцепления согласно размеру руки путем поворота регулировочного винта ❶.

Примечание

Для увеличения расстояния между рычагом сцепления и рулем – повернуть регулировочный винт по часовой стрелке.

Для уменьшения расстояния между рычагом сцепления и рулем – повернуть регулировочный винт против часовой стрелки.

Диапазон регулировки ограничен.

Поворачивать регулировочный винт следует только рукой, не прилагая усилия. Нельзя выполнять регулировку во время движения!

11.47 Проверка/корректировка уровня жидкости в контуре гидравлического сцепления

Примечание

Уровень жидкости поднимается при увеличении износа дисков накладок сцепления.

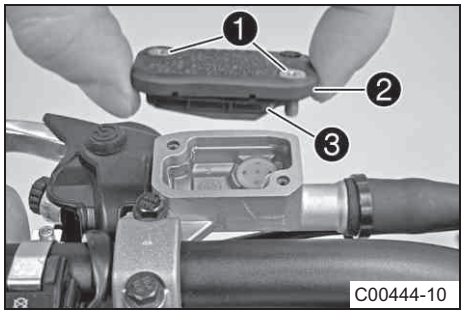

C00444-10

– Привести в горизонтальное положение бачок гидропривода сцепления, расположенный на руле

– вывинтить винты ❶.

– Снять крышку ❷ с мембраной ❸.

– Проверить уровень жидкости.

Уровень жидкости ниже верхнего края контейнера	4мм (0,16 дюймов)

– Если уровень жидкости не соответствует указанным спецификациям:

– Откорректировать уровень жидкости контура гидравлического сцепления.

Тормозная жидкость DOT 4 / DOT 5.1 (15) (☛ стр. 95)

– Установить крышку и мембраной. Установить и затянуть винты.

Примечание

Немедленно смыть пролившуюся или вытекшую тормозную жидкость водой.

11.48 Замена жидкости в контуре гидравлического сцепления

Предупреждение

Угроза загрязнения окружающей среды Попадание вредных веществ в окружающую среду наносит серьезный экологический вред.

– Масло, консистентную смазку, фильтры, топливо, очистители, тормозную жидкость и пр. следует утилизировать в соответствии с предписанными правилами.

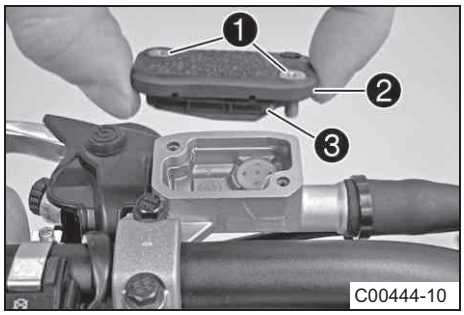

– Переместить емкость с жидкостью сцепления, установленную на руле, в горизонтальное положение.

– Снять винты ❶.

– Снять крышку ❷ с мембраной ❸.

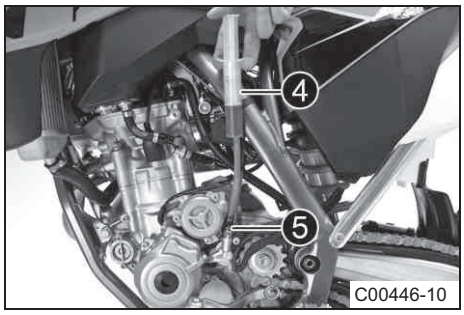

– - Наполнить прокачной шприц ❹ соответствующей гидравлической жидкостью.

Прокачной шприц (50329050000)
Тормозная жидкость DOT 4 / DOT 5.1. (☛ стр. 124)

– Установить прокачной шприц 4 на прокачной винт ❺ с подходящим элементом шланга.

– На ведомом цилиндре сцепления ослабить прокачной винт ❺ до момента, когда возможно заполнение

Примечание

Немедленно смыть водой перелитую или пролившуюся тормозную жидкость.

Избегать контакта между тормозной жидкостью и окрашенными частями. Тормозная жидкость агрессивна по отношению к краске.

Использовать только очищенную тормозную жидкость из запечатанного контейнера.

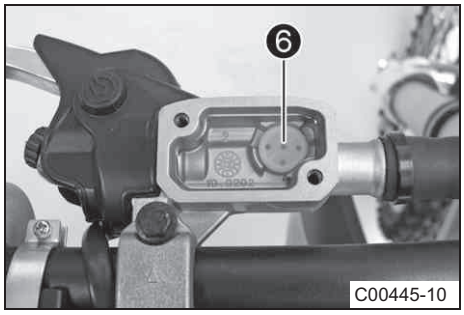

– Впрыскивать жидкость в систему, пока она не будет выходить из отверстий ❻ главного цилиндра без пузырьков.

– Во избежание перелива иногда необходимо сливать жидкость из емкости главного цилиндра.

– Затянуть прокачной винт и снять прокачной шприц со шлангом.

– Откорректировать уровень жидкости в контуре гидравлического сцепления.

Руководящие указания

Уровень жидкости ниже ободка бачка	4 мм (0,16 дюйма)

– Установить крышку с мембраной. Установить и затянуть винты.

12.1 Проверка свободного хода рычага ручного тормоза

Предупреждение

Опасность несчастного случая Выход из строя тормозной системы

– При отсутствии свободного хода рычага ручного тормоза в контуре переднего тормоза нарастает давление, и передний тормоз может выйти из строя вследствие перегрева. Отрегулировать свободный ход рычага ручного тормоза в соответствии со спецификациями.

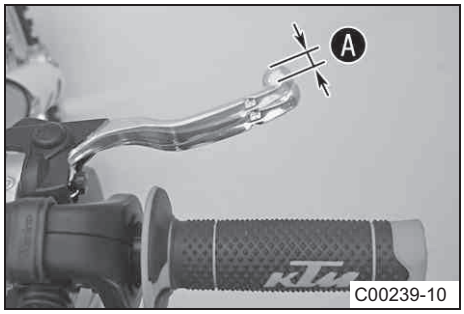

– Потянуть рычаг ручного тормоза вперед и проверить свободный ход Ⓐ.

Свободный ход рычага ручного тормоза	≥3мм (≥0,12 дюймов)

» Если свободный ход не соответствует спецификациям:

– Отрегулировать исходное положение рычага ручного тормоза (☛ стр. 58).

12.2 Регулировка исходного положения рычага ручного тормоза

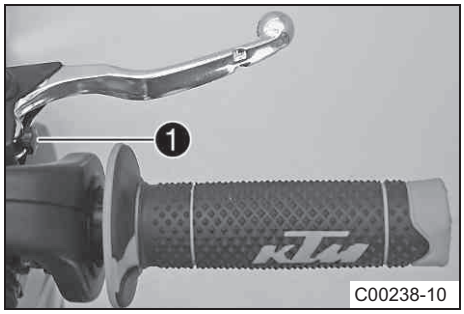

– Проверить свободный ход рычага ручного тормоза. (☛ стр. 58).

– Отрегулировать исходное положение рычага ручного тормоза согласно размеру руки путем поворота регулировочного винта ❶.

Примечание

Повернуть регулировочный винт по часовой стрелке, чтобы увеличить расстояние между рычагом ручного тормоза и рулем.

Повернуть регулировочный винт против часовой стрелки, чтобы уменьшить расстояние между рычагом ручного тормоза и рулем. Диапазон регулировки ограничен.

Диапазон регулировки ограничен.

Поворачивать регулировочный винт следует только рукой, не прилагая усилия.

Нельзя выполнять регулировку во время движения!

12.3 Проверка состояния тормозных дисков

Предупреждение

Опасность несчастного случая Из-за изношенных тормозных дисков снижается эффективность торможения.

– Незамедлительно заменить изношенные тормозные диски (рекомендуется обратиться в авторизованный сервисный центр KTM).

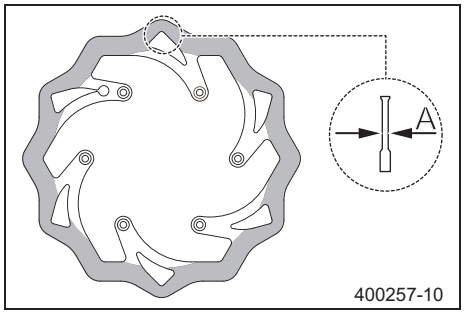

– Проверить толщину передних и задних тормозных дисков в нескольких точках, чтобы оценить соответствие измерению Ⓐ.

Примечание

Износ снижает толщину тормозного диска вокруг участка, используемого тормозными колодками.

Тормозные диски — предел износа	
Передний	2,5 мм (0,098 дюйма)
Задний	3,5 мм (0,138 дюйма)

» Если толщина тормозного диска меньше указанного значения:

– Заменить диски.

– Выполнить проверку передних и задних тормозных дисков на наличие повреждения, трещин и деформации.

» При обнаружении дефектов:

– Заменить тормозные диски.

12.4 Проверка уровня тормозной жидкости в контуре переднего тормоза

Предупреждение

Опасность несчастного случая Выход из строя тормозной системы.

– Если уровень тормозной жидкости опустился ниже отметки MIN, значит имеется утечка или аварийный износ тормозных колодок. Осмотреть элементы тормозной системы; не эксплуатировать мотоцикл до выявления и устранения неполадок (рекомендуется обратиться в авторизованный сервисный центр KTM).

Предупреждение

Опасность несчастного случая С течением срока эксплуатации тормозной жидкости существенно снижается эффективность торможения.

– Регулярно производить замену тормозной жидкости в контурах переднего и заднего тормозов в соответствии с графиком технического обслуживания (рекомендуется обратиться в авторизованный сервисный центр KTM).

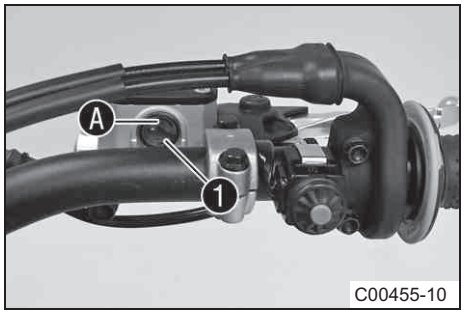

Подготовительные работы

– Проверить состояние передних тормозных колодок (☛ стр. 60)

Основные работы

– Привести в горизонтальное положение бачок тормозной гидросистемы, расположенный на руле.

– Проверить уровень тормозной жидкости в смотровом стекле ❶.

» Если уровень тормозной жидкости ниже отметки Ⓐ:

– Долить тормозную жидкость в контур переднего тормоза 🔧 (☛ стр. 59).

12.5 Добавление жидкости в контур переднего тормоза 🔧

Предупреждение

Опасность несчастного случая Опасность возникает из-за выхода тормозной системы из строя.

– Если уровень тормозной жидкости опустился ниже отметки MIN, значит имеется утечка или аварийный износ тормозных колодок. Осмотреть элементы тормозной системы; не эксплуатировать мотоцикл до выявления и устранения неполадок (рекомендуется обратиться в авторизованный сервисный центр KTM).

Предупреждение

Опасность раздражения кожного покрова Попадание тормозной жидкости может вызвать раздражение кожного покрова.

– Не допускать попадания тормозной жидкости на кожный покров и в глаза; беречь от детей.

– При обращении с тормозной жидкостью пользоваться защитной одеждой и очками.

– При попадании тормозной жидкости в глаза тщательно промыть их водой и немедленно обратиться за медицинской помощью.

Предупреждение

Опасность несчастного случая С течением срока эксплуатации тормозной жидкости существенно снижается эффективность торможения.

– Регулярно производить замену тормозной жидкости в контурах переднего и заднего тормозов в соответствии с графиком технического обслуживания (рекомендуется обратиться в авторизованный сервисный центр KTM).

Предупреждение

Угроза загрязнения окружающей среды Попадание вредных веществ в окружающую среду наносит серьезный экологический вред.

– Масло, консистентную смазку, фильтры, топливо, очистители, тормозную жидкость и пр. следует утилизировать в соответствии с предписанными правилами.

Примечание

Использование тормозной жидкости DOT 5 запрещено! Эта бордовая жидкость содержит в своей основе кремний. Масляные уплотнения и тормозные магистрали не предназначены для тормозной жидкости DOT 5.

Не допускать попадания тормозной жидкости на окрашенные поверхности мотоцикла, поскольку она разъедает краску.

Следует заливать в систему только чистую тормозную жидкость из только что распечатанной емкости.

Подготовительные работы

– Проверить передние тормозные колодки (☛ стр. 60)

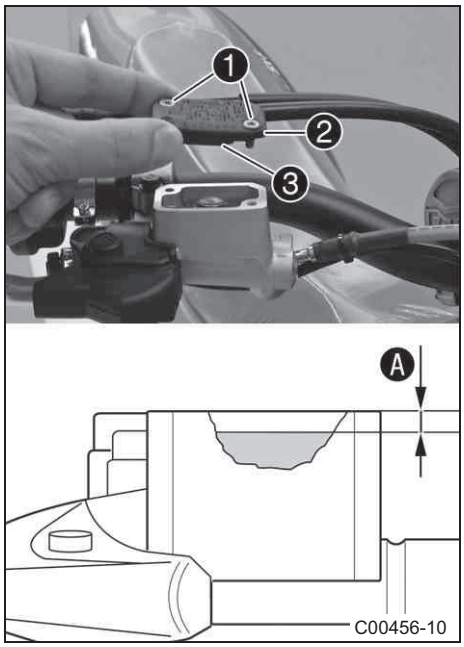

Основные работы

– Привести в горизонтальное положение бачок гидросистемы, расположенный на руле.

– Отвернуть винты ❶.

– Снять крышку ❷ с мембраной ❸.

– Долить тормозную жидкость до уровня Ⓐ.

Руководящие указания

Уровень A (уровень тормозной жидкости ниже верхнего края бачка)	5 мм (0,2 дюйма)

» Тормозная жидкость DOT 4/DOT 5.1. (☛ стр. 124)

– Установить крышку с мембраной. Установить и затянуть винты.

Примечание

Немедленно смыть водой перелитую или пролившуюся тормозную жидкость.

12.6 Проверка передних тормозных колодок

Предупреждение

Опасность несчастного случая При износе тормозных колодок существенно снижается эффективность торможения.

– Незамедлительно заменить изношенные тормозные колодки (рекомендуется обратиться в авторизованный сервисный центр KTM).

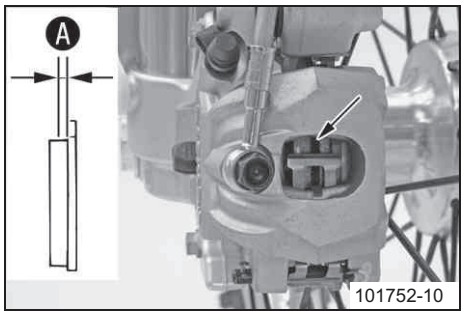

– Проверить тормозные колодки на минимальную толщину Ⓐ.

Минимальная толщина Ⓐ	> 1 мм (> 0,04 дюйма)

» Если минимальная толщина менее указанной:

– Заменить передние тормозные колодки. 🔧 (☛ стр. 60).

– Проверить тормозные колодки на наличие повреждений и трещин.

» При наличии износа или истирания:

– Заменить передние тормозные колодки. 🔧 (☛ стр. 60)

12.7 Замена передних тормозных колодок 🔧

Предупреждение

Опасность несчастного случая Опасность возникает из-за выхода тормозной системы из строя.

– Техническое обслуживание и ремонт должны выполняться квалифицированным персоналом (рекомендуется обратиться в авторизованную мастерскую KTM).

Предупреждение

Опасность раздражения кожного покрова Попадание тормозной жидкости может вызвать раздражение кожного покрова.

– Не допускать попадания тормозной жидкости на кожный покров и в глаза; беречь от детей.

– При обращении с тормозной жидкостью пользоваться защитной одеждой и очками.

– При попадании тормозной жидкости в глаза тщательно промыть их водой и немедленно обратиться за медицинской помощью.

Предупреждение

Опасность несчастного случая С течением срока эксплуатации тормозной жидкости существенно снижается эффективность торможения.

– Регулярно производить замену тормозной жидкости в контурах переднего и заднего тормозов в соответствии с графиком технического обслуживания (рекомендуется обратиться в авторизованный сервисный центр KTM).

Предупреждение

Опасность несчастного случая Масло или консистентная смазка на тормозных дисках снижают эффективность торможения.

– Не допускать попадания масла или консистентной смазки на тормозные диски и при необходимости очищать их с помощью средства для очистки тормозов.

Предупреждение

Угроза загрязнения окружающей среды Попадание вредных веществ в окружающую среду наносит серьезный экологический вред.

– Масло, консистентную смазку, фильтры, топливо, очистители, тормозную жидкость и пр. следует утилизировать в соответствии с предписанными правилами.

Информация

Использование тормозной жидкости DOT 5 запрещено! Эта бордовая жидкость содержит в своей основе кремний. Масляные уплотнения и тормозные магистрали не предназначены для тормозной жидкости DOT 5.

Не допускать попадания тормозной жидкости на окрашенные поверхности мотоцикла, поскольку она разъедает краску.

Следует заливать в систему только чистую тормозную жидкость из только что распечатанной емкости.

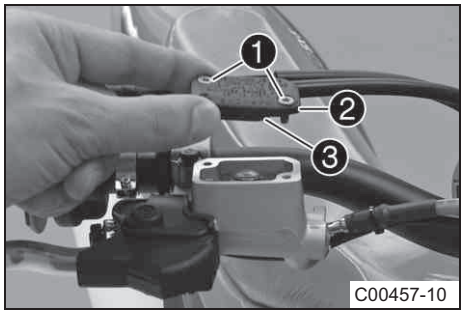

– Привести в горизонтальное положение бачок гидросистемы, расположенный на руле.
– Отвернуть винты ❶.
– Снять крышку ❷ с мембраной ❸.

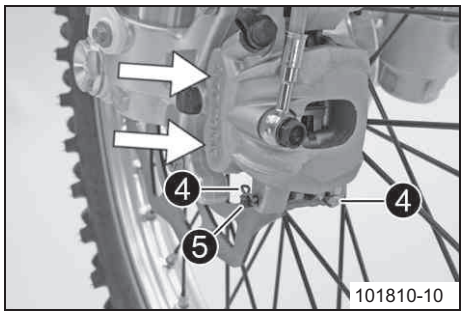

– Прижать рукой суппорт тормоза к тормозному диску, чтобы сдвинуть назад тормозные поршни. Проверить, чтобы тормозная жидкость не переливалась через край бака., удалив ее путем всасывания в противном случае.

Примечание

Убедиться, что в случае отвода назад тормозных поршней тормозной суппорт не прижат к спицам.

– Снять блокирующие шплинты ❹, извлечь болт ❺ и снять тормозные колодки.
– Очистить суппорт тормоза и опору суппорта.

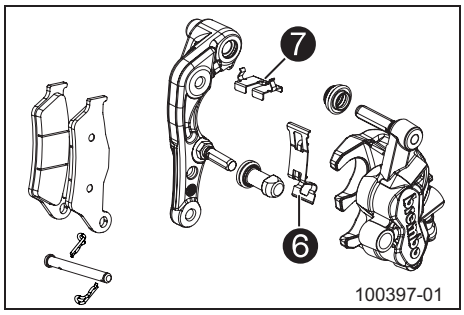

– Проверить, чтобы листовая рессора ❻ в суппорте тормоза и скользящая пластина 7 в опоре суппорта были правильно установлены.

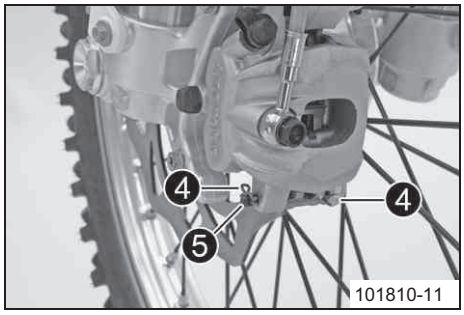

– Установить тормозные колодки, вставить болт ❺ и установить блокирующие шплинты ❹.
– Несколько раз осуществить нажатие на рычаг ручного тормоза, пока тормозные накладки не соприкоснутся с тормозным диском, что считается точкой давления.

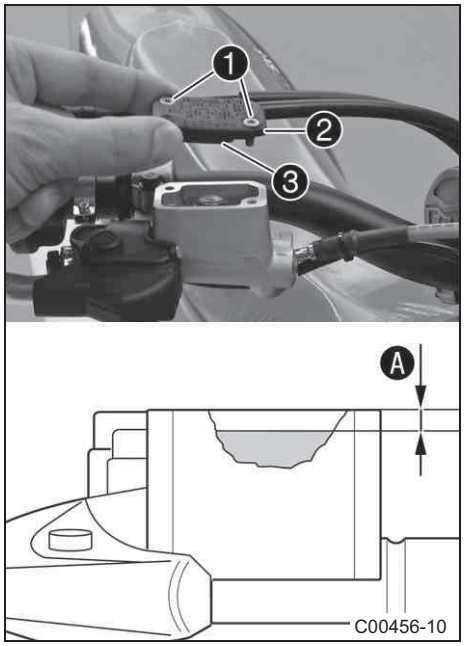

– Проверить, чтобы количество тормозной жидкости соответствовало уровню Ⓐ.

Руководящие указания

Величина Ⓐ (тормозная жидкость ниже края бака)	5 мм (0,2 дюйма)

Тормозная жидкость DOT 4/DOT 5.1 (☛ стр. 95)

– Установить крышку ❷ с мембраной ❸.

– Установить и затянуть винты ❶.

Примечание

Немедленно смыть водой перелитую или пролившуюся тормозную жидкость.

12.8 Проверка свободного хода педали ножного тормоза

Предупреждение

Опасность несчастных случаев Отказ тормозной системы

– В случае отсутствия свободного хода на педали ножного тормоза в контуре заднего тормоза накапливается давление. Из-за перегрева задний тормоз может выйти из строя. Необходимо отрегулировать свободный ход педали ножного тормоза в соответствии со спецификациями.

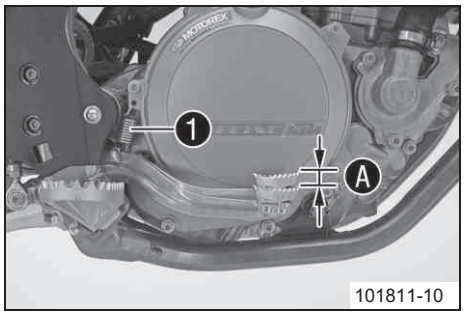

– Отсоединить пружину ❶.

– Подвигать педаль ножного тормоза туда-обратно между концевым упором и точкой контакта с поршнем цилиндра ножного тормоза и проверить свободный ход Ⓐ.

Руководящие указания

Свободный ход педали ножного тормоза	3... 5 мм (0,12-0,2 дюйма)

» Если свободный ход не соответствует техническим требованиям:

– Отрегулировать основное положение педали ножного тормозаю 🔧 (☛ см. стр. 62)

– Подсоединить обратно пружину ❶.

12.9 Регулировка основного положения педали ножного тормоза 🔧

Предупреждение

Опасность несчастных случаев Отказ тормозной системы

– В случае отсутствия свободного хода на педали ножного тормоза в контуре заднего тормоза накапливается давление. Из-за перегрева задний тормоз может выйти из строя. Необходимо отрегулировать свободный ход педали ножного тормоза в соответствии со спецификациями.

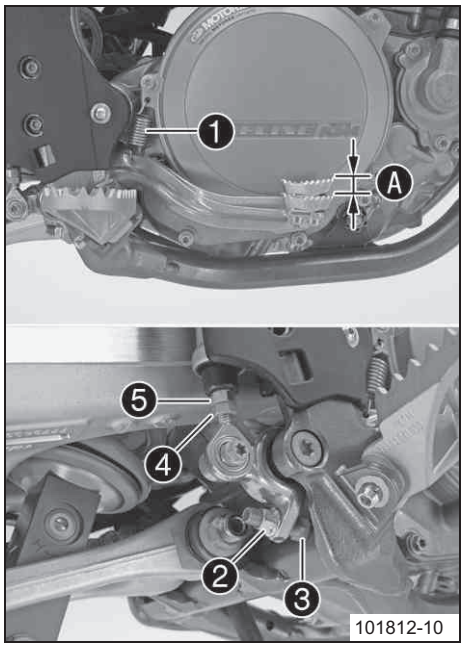

– Отсоединить пружину ❶.

– Ослабить гайку ❹ и повернуть ее назад с шарнирным соединением ❺ до получения максимального свободного хода.

– Для отдельной регулировки основного положения педали ножного тормоза ослабить гайку ❷ и повернуть соответственно винт ❸.

Примечание

Диапазон регулировки ограничен.

– Повернуть шарнирное соединение ❺ в необходимой степени до получения свободного хода Ⓐ. При необходимости отрегулировать основное положение педали ножного тормоза.

Руководящие указания

Свободный ход педали ножного тормоза	3... 5 мм (0,12... 0,2 дюйма)

– Удерживая шток ❺, затянуть гайку ❹.

Руководящие указания

Остальные гайки, шасси	M6	10 Нм (7,4 фунт-фута)

– Удерживая винт ❸, затянуть гайку ❷.

Руководящие указания

Гайка упора педали ножного тормоза	M8	20 Нм (14,8 фунт-сила-фут)

– Подсоединить обратно пружину ❶.

12.10 Проверка уровня жидкости в заднем тормозе

Предупреждение

Опасность несчастных случаев Отказ тормозной системы

– Если уровень тормозной жидкости упадет ниже отметки MIN, это указывает на протечку в тормозной системе или на изношенные тормозные колодки. Необходимо проверить тормозную систему и не продолжать движение (рекомендуется обратиться в авторизованную мастерскую KTM).

Предупреждение

Опасность несчастных случаев Снижение эффективности торможения из-за старой тормозной жидкости

– Тормозную жидкость на переднем и заднем тормозах необходимо заменять в соответствии с графиком обслуживания (рекомендуется обратиться в авторизованную мастерскую KTM).

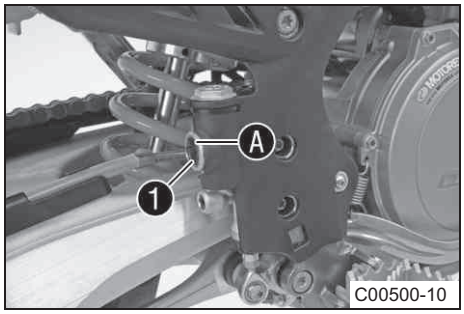

– Установить транспортное средство прямо.

– Проверить уровень тормозной жидкости в смотровом окошке ❶.

» Если уровень тормозной жидкости упал ниже отметки Ⓐ:

– Добавить тормозную жидкость в контур заднего тормоза. 🔧 (☛ стр. 63).

12.11 Добавление жидкости в задний тормоз 🔧

Предупреждение

Опасность несчастных случаев Отказ тормозной системы

– Если уровень тормозной жидкости упал ниже отметки MIN, это указывает на протечку в тормозной системе или на изношенные тормозные колодки. Необходимо проверить тормозную систему и не продолжать движение (рекомендуется обратиться в авторизованную мастерскую KTM).

Предупреждение

Раздражение кожи Тормозная жидкость при контакте может вызывать раздражение кожи.

– Необходимо избегать контакта с кожей и глазами и хранить ее в недоступном для детей месте.

– Надевать специальную защитную одежду и очки.

– Если тормозная жидкость попадет в глаза, следует тщательно промыть глаза водой и немедленно обратиться к врачу.

Предупреждение

Опасность несчастных случаев Снижение эффективности торможения из-за старой тормозной жидкости

– Тормозную жидкость на переднем и заднем тормозе необходимо заменять в соответствии с графиком обслуживания (рекомендуется обратиться в авторизованную мастерскую KTM).

Предупреждение

Экологическая опасность Опасные вещества наносят экологический ущерб.

– Масло, смазку, фильтры, топливо, очистители, тормозную жидкость и т. п. следует утилизировать в соответствии с применимыми нормативными положениями.

Примечание

Нельзя использовать только чистую тормозную жидкость DOT 5! У нее силиконовая основа, пурпурный цвет. Масляные уплотнения и тормозные шланги не рассчитаны на тормозную жидкость DOT 5.

Необходимо избегать контакта между тормозной жидкостью и окрашенными деталями. Тормозная жидкость оказывает агрессивное воздействие на краску!

Необходимо использовать только из герметичной емкости.

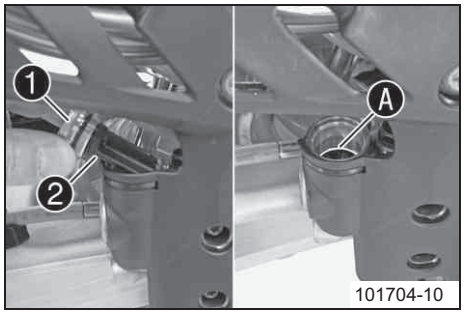

Подготовительные работы

– Проверить задние тормозные колодки. (☛ стр. 64)

Основные работы

– Поставить мотоцикл в вертикальное положение.
– Отвинтить резьбовую крышку ❶ с мембраной ❷ и уплотнительным кольцом.
– Добавить тормозную жидкость до уровня Ⓐ.

Тормозная жидкость DOT 4 / DOT 5.1 (☛ стр. 95)

– Установить и затянуть резьбовую крышку с мембраной и уплотнительным кольцом.

Информация

Перелившуюся или разлившуюся тормозную жидкость необходимо немедленно смыть водой.

12.12 Проверка задних тормозных колодок

Предупреждение

Опасность несчастного случая При износе тормозных колодок существенно снижается эффективность торможения.

– Незамедлительно заменить изношенные тормозные колодки (рекомендуется обратиться в авторизованный сервисный центр KTM).

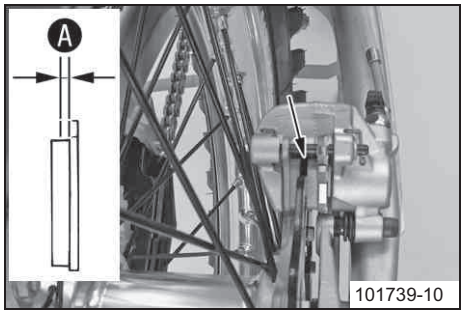

– Проверить тормозные колодки на минимальную толщину Ⓐ.

Минимальная толщина Ⓐ	≥ 1 мм (≥ 0,04 дюйма)

» Если минимальная толщина меньше указанной:
  – Заменить задние тормозные колодки. 🔧 (☛ стр. 64)

– Проверить тормозные колодки на наличие повреждений и трещин.
» При наличии износа или истирания:
  – Заменить задние тормозные колодки. 🔧 (☛ стр. 64)

12.13 Замена колодок заднего тормоза 🔧

Предупреждение

Опасность раздражения кожного покрова Попадание тормозной жидкости может вызвать раздражение кожного покрова.

– Не допускать попадания тормозной жидкости на кожный покров и в глаза; беречь от детей.
– При обращении с тормозной жидкостью пользоваться защитной одеждой и очками.
– При попадании тормозной жидкости в глаза тщательно промыть их водой и немедленно обратиться за медицинской помощью.

Предупреждение

Опасность несчастного случая С течением срока эксплуатации тормозной жидкости существенно снижается эффективность торможения.

– Регулярно производить замену тормозной жидкости в контурах переднего и заднего тормозов в соответствии с графиком технического обслуживания (рекомендуется обратиться в авторизованный сервисный центр KTM).

Предупреждение

Угроза загрязнения окружающей среды Попадание вредных веществ в окружающую среду наносит серьезный экологический вред.

Масло, консистентную смазку, фильтры, топливо, очистители, тормозную жидкость и пр. следует утилизировать в соответствии с

предписанными правилами.

Примечание

Использование тормозной жидкости DOT 5 запрещено! Эта бордовая жидкость содержит в своей основе кремний. Масляные уплотнения и тормозные магистрали не предназначены для тормозной жидкости DOT 5.

Не допускать попадания тормозной жидкости на окрашенные поверхности мотоцикла, поскольку она разъедает краску.

Следует заливать в систему только чистую тормозную жидкость из только что распечатанной емкости.

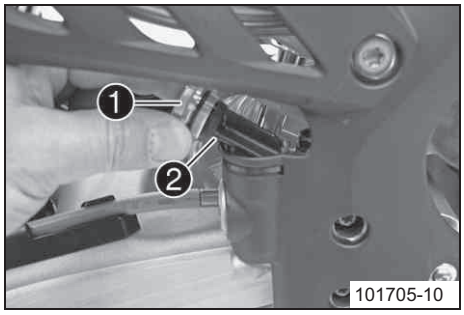

– Расположить мотоцикл в вертикальном положении.

– **Отвинтить** резьбовую крышку ❶ с мембраной ❷ и уплотнительным кольцом**.**

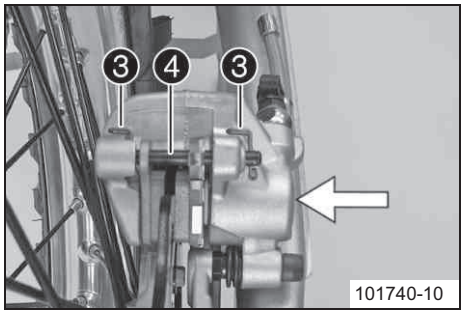

– Прижать рукой суппорт тормоза к тормозному диску, чтобы сдвинуть назад тормозные поршни. Проверить, чтобы тормозная жидкость не переливалась через край бака гидросистемы. При наличии перелива устранить его, используя отсос.

Информация

Убедиться, что в случае отвода назад тормозных поршней тормозной суппорт не прижат к спицам.

– Снять блокирующие шплинты ❸, извлечь болт ❹ и снять тормозные колодки.

– Очистить суппорт тормоза и опору суппорта.

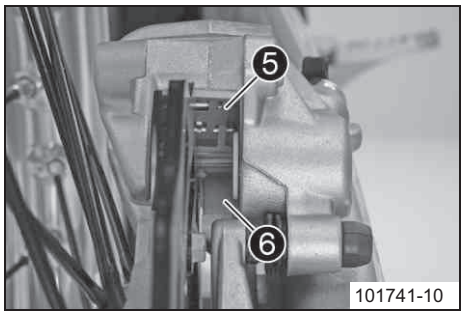

– Проверить, чтобы листовая рессора ❺ в суппорте тормоза и скользящая пластина ❻ в опоре суппорта были правильно установлены.

Примечание

Стрелка на листовой рессоре указывает на направление вращения тормозного диска.

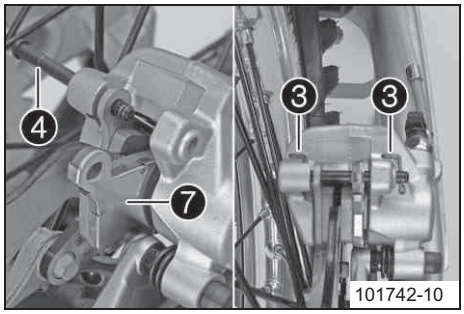

– Установить тормозные колодки, вставить штифт ❹ и установить блокирующие шплинты ❸.

Примечание

Убедиться, что разъединительная пластина ❼ установлена со стороны поршня тормозной колодки.

– Несколько раз осуществить нажатие на рычаг ножного тормоза, пока тормозные накладки не соприкоснутся с тормозным диском, что считается точкой давления.

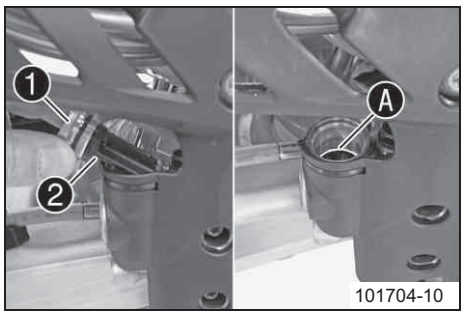

– Проверить, чтобы количество тормозной жидкости соответствовало уровню Ⓐ.

Тормозная жидкость DOT 4/DOT 5.1 (☛ стр. 114)

– Установить резьбовую крышку ❶ с мембраной ❷ и уплотнительным кольцом.

Примечание

Немедленно смыть водой перелитую или пролившуюся тормозную жидкость.

13.1 Демонтаж переднего колеса

Предварительные работы

– Поднять мотоцикл при помощи стоечного подъемника. (☛ см. стр. 34)

Основные работы

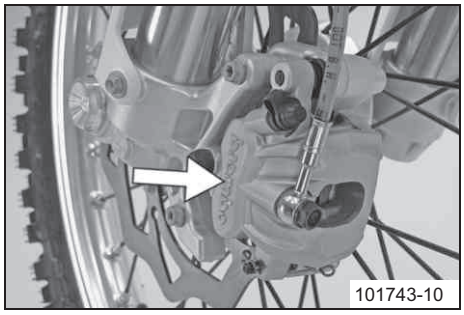
101743-10

– Прижать рукой суппорт тормоза к тормозному диску, чтобы сдвинуть назад тормозные поршни.

> **Примечание**
> Убедиться, что в случае отвода назад тормозных поршней тормозной суппорт не прижат к спицам.

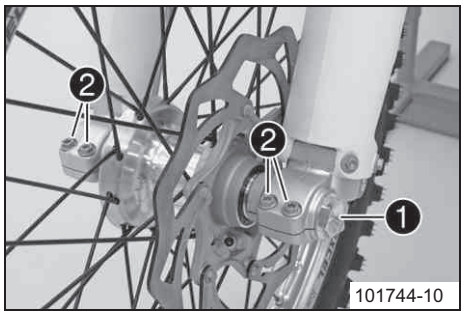

101744-10

– Снять винт ❶.

– Ослабить винты ❷.

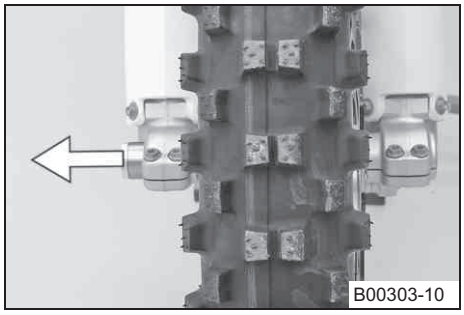
B00303-10

– Удерживая переднее колесо, извлечь ось колеса. Снять переднее колесо из вилки.

> **Примечание**
> Не тянуть за рычаг ручного тормоза при снятом переднем колесе.
> Следует класть колесо таким образом, чтобы не повредить тормозной диск.

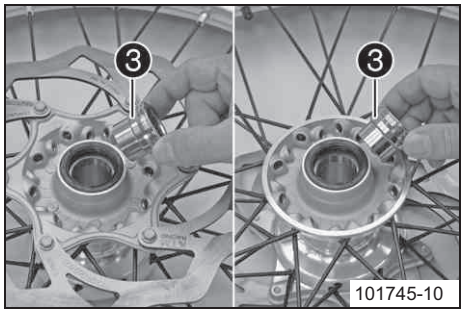

101745-10

– Удалите проставки ❸.

13.2 Установка переднего колеса

> **Предупреждение**
> **Опасность несчастных случаев** Снижение эффективности торможения в связи с наличием масла или смазки на тормозных дисках
> – На тормозных дисках не должно быть масла или смазки; при необходимости их следует очищать очистителем для тормозов.

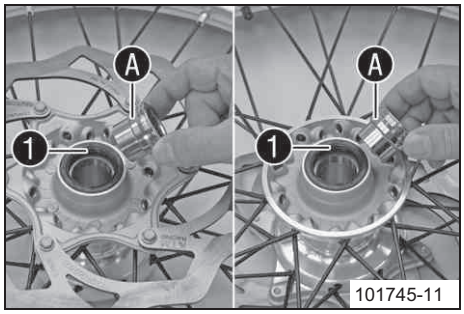

101745-11

– Проверить подшипник колеса на наличие повреждений и износа.
  » Если подшипник колеса поврежден или изношен:
    – Заменить его.

– Очистить, смазать и установить левую и правую прокладки Ⓐ и уплотнительные кольца вала ❶.

Смазка с длительным сроком эксплуатации. (☛ стр. 97)

– Вставить проставки.

– Поднять переднее колесо и поместить его в вилку, установить ось колеса.
  ✓ The brake linings are correctly positioned.

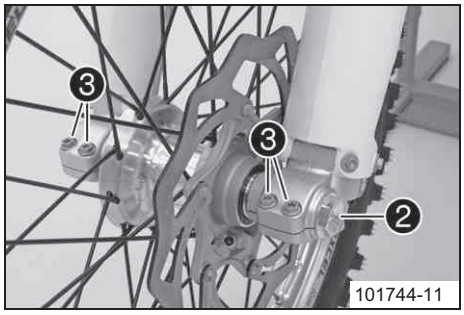

– Установить и затянуть винт ❷.

Руководящие указания

Винт, ось переднего колеса	M24x1,5	45 Нм (33,2 фунт-сила-фут)

– Несколько раз привести в действие рычаг ручного тормоза, пока тормозные колодки не соприкоснуться с тормозным диском.

– Снять мотоцикл со стойки. (☛ стр. 34)

– Нажать на рычаг переднего тормоза и несколько раз с силой надавить на вилку.

✓ Перья вилки выравниваются.

– Полностью затянуть винты ❸.

Руководящие указания

Винт, заглушка пера вилки	M8	15 Нм (11,1 фунт-сила-фут)

13.3 Демонтаж заднего колеса

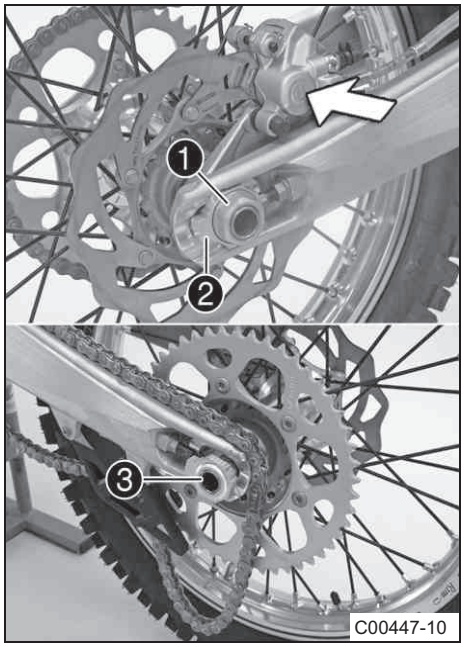

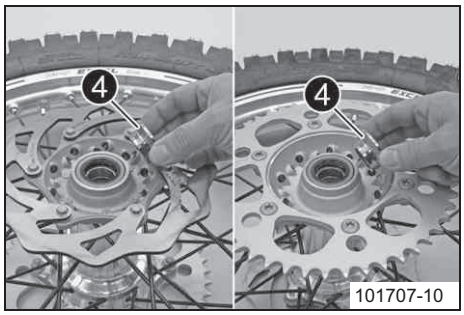

Предварительные работы

– Поднять мотоцикл при помощи подъемной стойки. (☛ стр. 34)

Основные работы

– Прижать рукой суппорт тормоза к тормозному диску, чтобы сдвинуть назад тормозные поршни.

Примечание

Убедиться, что в случае отвода назад тормозных поршней тормозной суппорт не прижат к спицам.

– Снять гайку ❶.

– Снять натяжитель цепи ❷. Вытянуть ось колеса ❸ ровно настолько, чтобы можно было толкнуть вперед заднее колесо.

– Толкнуть вперед заднее колесо, насколько это возможно. Снять цепь с задней звездочки.

– Удерживая заднее колесо, вытянуть ось колеса. Снять заднее колесо с маятника.

Примечание

Не приводить в действие ножной тормоз при снятом заднем колесе. Следует класть колесо таким образом, чтобы не повредить тормозной диск.

– Извлечь прокладки ❹.

13.4 Установка заднего колеса

Предупреждение

Опасность несчастных случаев Снижение эффективности торможения в связи с наличием масла или смазки на тормозных дисках

– На тормозных дисках не должно быть масла или смазки; при необходимости их следует очищать очистителем для тормозов.

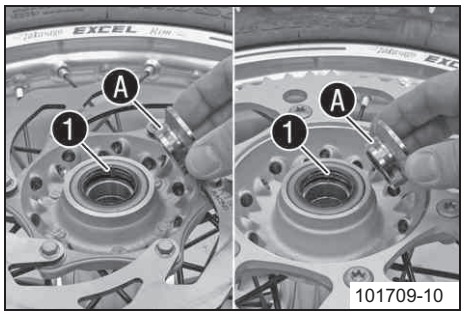

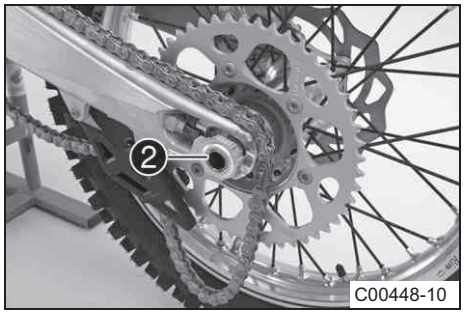

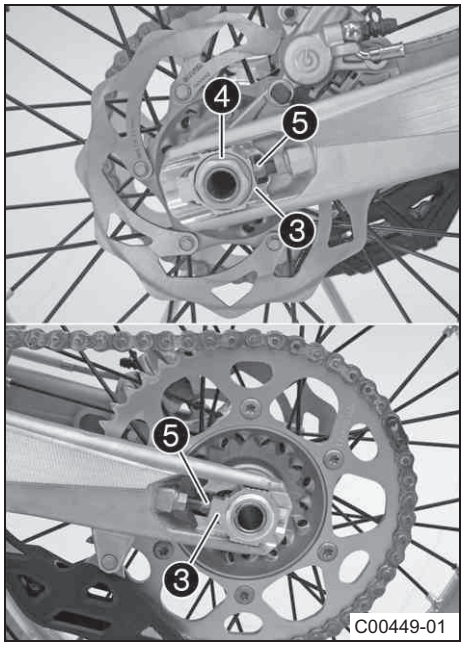

Основные работы

– Убедиться в отсутствии признаков повреждения и износа подшипника.
  » Если подшипник колеса поврежден или изношен:
    – Заменить подшипник колеса.
– Очистить и смазать уплотнительные кольца 1 вала и поверхность подшипника ❹ прокладок.

Долговечная смазка (☛ стр. 97)

– Вставить прокладки.
– Установить заднее колесо в маятник и вставить ось колеса.
  ✓ Тормозные колодки установлены правильно.
– Натянуть цепь.
– Установить натяжитель цепи ❸. Установить, не затягивая, гайку ❹.
– Убедиться, что натяжители цепи ❸ установлены правильно на регулировочные винты ❺.
– Проверить натяжение цепи. (☛ стр. 51)
– Затянуть гайку ❹.

  Руководящие указания

Гайка оси заднего колеса	M25x1,5	80 Нм (59 фунт-сила-фут)

Информация

Большой диапазон регулировок натяжителей цепи (32 мм/1,18 дюйма) предоставляет различные вторичные коэффициенты при одинаковой длине цепи.

Натяжители цепи ❸ можно повернуть на 180°.

– Несколько раз привести в действие рычаг ножного тормоза, пока тормозные колодки не соприкоснуться с тормозным диском и между ними не образуется точка давления.

Заключительные работы

– Снять мотоцикл с подъемной стойки. (☛ стр. 34)

13.5 Проверка состояния шин

Примечание

Следует устанавливать только те шины, которые одобрены и/или рекомендованы KTM.

Использование других шин может оказывать отрицательное влияние на управляемость мотоцикла.

Тип, состояние и давление накачки шин также оказывают значительное влияние на управляемость.

Шины, установленные на переднем и заднем колесах, должны иметь одинаковый профиль.

Изношенные шины отрицательно влияют на управляемость, особенно при движении по мокрой поверхности.

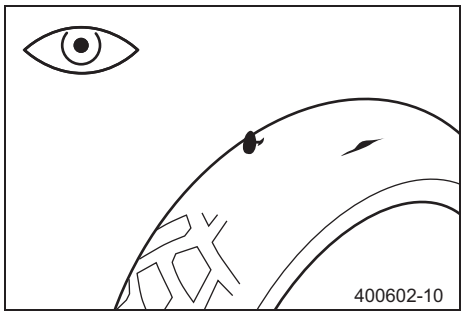

– Проверить переднюю и заднюю шины на наличие порезов, застрявших предметов и прочих повреждений.
  » При обнаружении порезов, застрявших предметов и прочих повреждений:
    – Выполнить замену шины.
– Проверить глубину протектора.

Примечание

Соблюдать местные требования по минимальной глубине протектора.

Минимальная глубина протектора	> 2 мм (> 0,08 дюйма)

» Если глубина протектора меньше минимального допустимого значения:
  – Выполнить замену шины.

– Проверить возраст шины.

Примечание

Дата изготовления шины обычно указана в составе маркировки. Последние четыре цифры маркировки **DOT** служат для обозначения даты изготовления. Первые две цифры указывают неделю, а последние две цифры – год изготовления.

KTM рекомендует осуществлять замену шин минимум каждые 5 лет независимо от фактического состояния износа.

» Если шина старше пяти лет:
  – Выполнить замену шины.

13.6 Проверка давления в шинах

Примечание

Низкое давление в шине приводит к ее чрезмерному износу и перегреву.

Поддержание требуемого давления в шинах обеспечивает оптимальный комфорт при движении и максимальный срок их службы.

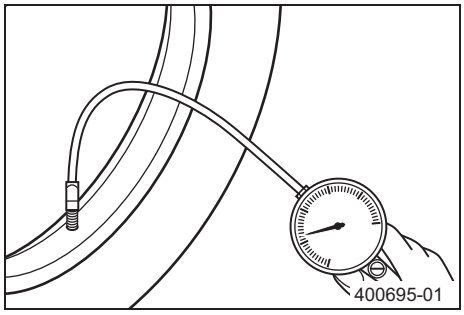

– Снять пылезащитный колпачок.
– Проверить давление в холодных шинах.

Давление в шинах для условий бездорожья	
Передняя	1,0 бар (15 фунтов/кв. дюйм)
Задняя	1,0 бар (15 фунтов/кв. дюйм)

» Если давление в шине не соответствует спецификациям:
  – Откорректировать его.

– Надеть пылезащитный колпачок.

13.7 Проверка натяжения спицы

Предупреждение

Опасность несчастного случая Неправильное натяжение шины отрицательно влияет на управляемость мотоцикла.

– Убедиться в правильном натяжении шины (рекомендуется обратиться в авторизованный сервисный центр KTM).

Примечание

Ослабление спицы может приводить к разбалансировке колеса, что через короткое время станет причиной ослабления других спиц. Если спицы натянуты слишком сильно, это может приводить к их поломке вследствие локальной перегрузки. Следует регулярно проверять натяжение спиц, особенно в новом мотоцикле.

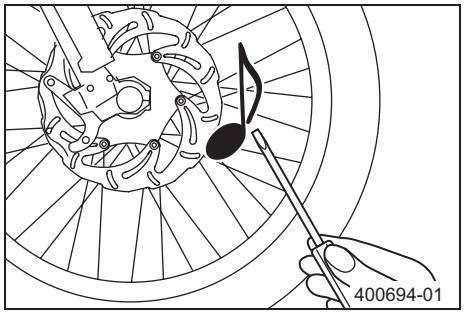

– Постучать легонько по каждой спице отверткой.

Примечание

Звук зачастую зависит от длины и толщины спицы. Если спицы одинаковой длины и толщины издают разный звук, это указывает на разницу в их натяжении.

– **Звук должен быть высокого тона.**

» При обнаружении разницы в натяжении спиц:
  – Исправить натяжение спиц. 🔧

– Проверить момент затяжки спицы.

Руководящие указания

Ниппель спицы, переднее колесо	M4,5	5…6 Нм (3,… 4,4 фунт-сила-фут)
Ниппель спицы, заднее колесо	M4,5	5…6 Нм (3,… 4,4 фунт-сила-фут)

Динамометрический ключ в комплекте с различными приспособлениями (58429094000)

14.1 Демонтаж аккумуляторной батареи

Предупреждение

Риск травмы Кислота и газы аккумуляторной батареи вызывают серьезные химические ожоги.

– Хранить аккумуляторные батареи необходимо в месте, недоступном для детей.
– Пользоваться специальной защитной одеждой и очками.
– Избегать контакта с кислотой и газами аккумуляторной батареи.
– Не допускать искр или открытого пламени возле аккумуляторной батареи. Заряжать только в хорошо проветриваемых местах.
– В случае контакта с кожей промыть большим количеством воды. Если кислота аккумуляторной батареи попадет в глаза, промыть водой в течение 15 минут и обратиться к врачу.

Подготовительные работы

– Отключить все потребители электроэнергии и заглушить двигатель.
– Снять пассажирское сиденье. (☛ стр. 44)

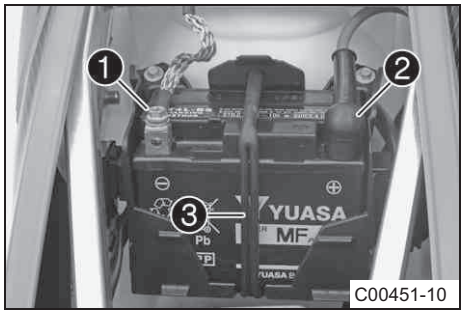

Основные работы

– Отсоединить от аккумуляторной батареи отрицательный кабель ❶.
– Снять колпачок положительной клеммы ❷ и отсоединить от аккумуляторной батареи положительный кабель .
– Отсоединить резиновый ремень ❸.
– Поднять аккумуляторную батарею вверх.

14.2 Установка аккумуляторной батареи

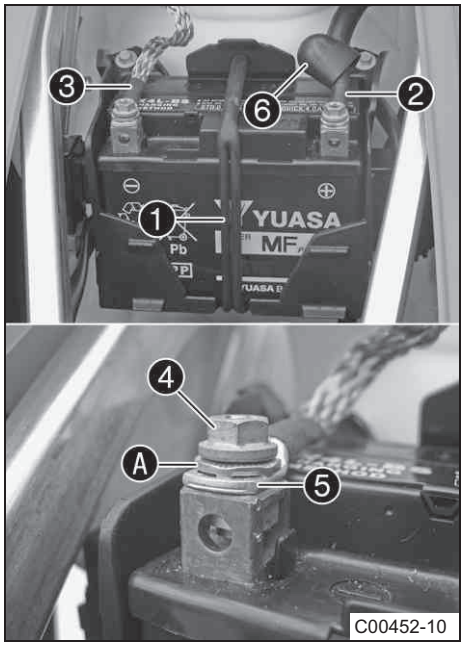

Основные работы

– Вставить батарею в отсек для аккумуляторной батареи, при этом клеммы должны быть расположены сверху.

(Все модели **SX-F)**

Аккумуляторная батарея (YTX4L-BS) (☛ стр. 90)

(Все модели **XC-F)**

Аккумуляторная батарея (YTX5L-BS) (☛ стр. 90)

– Вновь подсоединить резиновый хомут ❶.
– Подключить положительный ❷.

Руководящие указания

Винт, клемма аккумуляторной батареи	M5	2,5 Нм (1,84 фунт-сила-фута)

Примечание

Между винтами ❹ и кабельными наконечниками ❺ должны быть установлены контактные диски Ⓐ, при этом зажимы должны быть направлены вниз.

– Закрыть положительную клемму крышкой ❻.
– Подключить отрицательный кабель ❸.

Винт, клемма аккумуляторной батареи	M5	2,5 Нм (1,84 фунт-сила-фута)

Примечание

Между винтами ❹ и кабельными наконечниками ❺ должны быть установлены контактные диски Ⓐ, при этом зажимы должны быть направлены вниз.

Заключительные работы

– Установить пассажирское сиденье. (☛ стр. 44)

14.3 Подзарядка аккумуляторной батареи

Предупреждение

Риск травмы Кислота и газы аккумуляторной батареи вызывают серьезные химические ожоги.

– Хранить аккумуляторные батареи необходимо в месте, недоступном для детей.
– Пользоваться специальной защитной одеждой и очками.
– Избегать контакта с кислотой и газами аккумуляторной батареи.
– Не допускать искр или открытого пламени возле аккумуляторной батареи. Заряжать только в хорошо проветриваемых местах.
– В случае контакта с кожей промыть большим количеством воды. Если кислота аккумуляторной батареи попадет в глаза, промыть водой в течение 15 минут и обратиться к врачу.

Предупреждение

Экологическая опасность В аккумуляторной батарее содержатся элементы, вредные для окружающей среды.

– Не выбрасывать аккумуляторные батареи вместе с домашним мусором. Вышедшую из строя аккумуляторную батарею необходимо утилизировать экологически рациональным способом. Рекомендуется сдать аккумуляторную батарею своему дилеру KTM или в пункт приема утильсырья, который принимает бывшие в употреблении аккумуляторные батареи.

Предупреждение

Экологическая опасность Опасные вещества наносят экологический ущерб.

– Масло, смазку, фильтры, топливо, очистители, тормозную жидкость и т. п. следует утилизировать в соответствии с применимыми нормативными положениями.

Информация

Даже когда на аккумуляторную батарею нет нагрузки, она постепенно разряжается.

Уровень заряженности и тип зарядки очень важны для обеспечения длительного срока службы аккумуляторной батареи.

Быстрая подзарядка большим зарядным током сокращает срок службы аккумуляторной батареи.

Если превысить ток, напряжение и время зарядки, электролит выйдет через предохранительные клапаны. В результате снижается емкость аккумуляторной батареи.

Если аккумуляторная батарея разрядится от многократного пуска транспортного средства, ее необходимо немедленно зарядить. Если аккумуляторную батарею оставить в разряженном состоянии на длительное время, она переразрядится и сульфатируется. Аккумуляторная батарея не требует обслуживания, т. е. уровень кислоты проверять не нужно.

Подготовительные работы

– Отключить все потребители электроэнергии и заглушить двигатель.
– Снять пассажирское сиденье. (☛ стр. 44)
– Отсоединить от аккумуляторной батареи отрицательный кабель во избежание повреждения электронного оборудования мотоцикла.

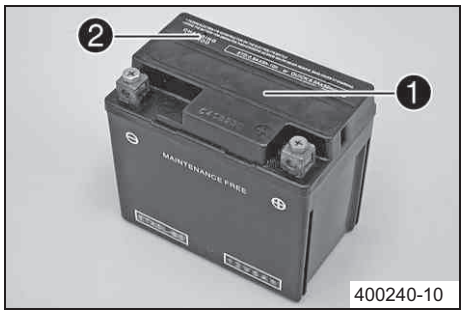

Основные работы

– Подсоединить к аккумуляторной батарее зарядное устройство. Включить зарядное устройство.

Зарядное устройство для аккумуляторной батареи (58429074000)

Зарядное устройство также можно использовать для тестирования остаточного и пускового потенциала аккумуляторной батареи, а кроме того, для тестирования генератора. Используя данное устройство, невозможно допустить перезарядку аккумуляторной батареи.

Информация

Не снимать крышку ❶.

Ток зарядки не должен превышать 10% от величины емкости, указанной на корпусе аккумулятора ❷.

– После зарядки отключить зарядное устройство. Отсоединить аккумуляторную батарею.

Руководящие указания

Ток, напряжение и время зарядки нельзя превышать.	
Если мотоцикл не эксплуатируется, аккумуляторную батарею необходимо периодически заряжать	3 месяца

Последующие работы

– Установить пассажирское сиденье. (☛ стр. 44)

14.4 Замена главного плавкого предохранителя

Предупреждение

Опасность возгорания При использовании несоответствующих предохранителей электрическая система может быть перегружена.

– Необходимо использовать только предохранители с предписанным амперажем. Плавкие предохранители нельзя обходить или ремонтировать.

Информация

Главный предохранитель осуществляет защиту всех энергопотребителей транспортного средства. Он расположен в корпусе реле стартера под крышкой корпуса фильтра.

Подготовительные работы

– Отключить все потребители электроэнергии и заглушить двигатель.

– Снять крышку корпуса воздушного фильтра. (☛ стр. 45)

Основные работы

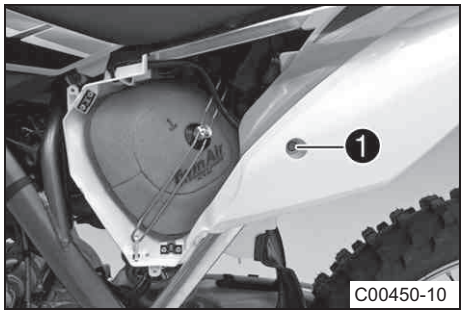

– Снять винт ❶.

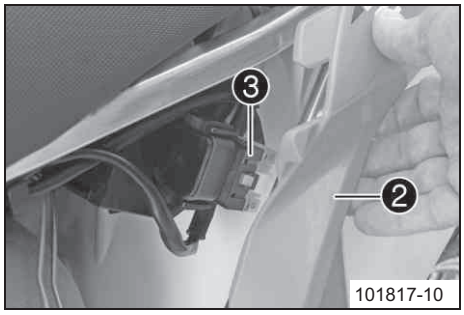

– Немного поднять задний обтекатель ❷ и извлечь реле стартера ❸ из держателя.

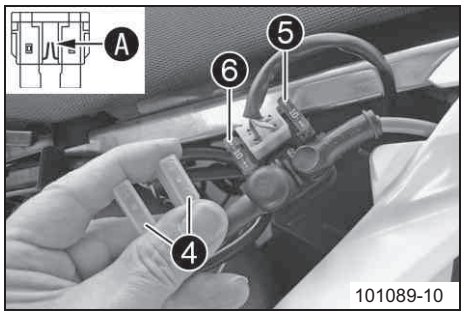

– Снять защитные колпачки ❹.

– Снять неисправный главный предохранитель ❺.

Информация

Непригодность предохранителя определяется по перегоранию его соединителя ❹. Запасной плавкий предохранитель 6 расположен в реле стартера ❻.

– Установить новый плавкий предохранитель.

Предохранитель (58011109120) (☛ стр. 90)

– Убедиться в том, что электрическое оборудование функционирует должным образом.

Рекомендации

Заменить запасной предохранитель в блоке предохранителей так, чтобы он был доступен в случае необходимости.

– Установить защитные колпачки.

– Установить реле стартера в кронштейн и выполнить прокладку кабеля.

– Установить на место задний обтекатель. Установить и затянуть винт.

Руководящие указания

Остальные винты, шасси	M6	10 Нм (1,4 фунт-сила-фут)

Заключительные работы

– Установить крышку корпуса воздушного фильтра. (☛ стр. 45)

15. СИСТЕМА ОХЛАЖДЕНИЯ

15.1 Система охлаждения

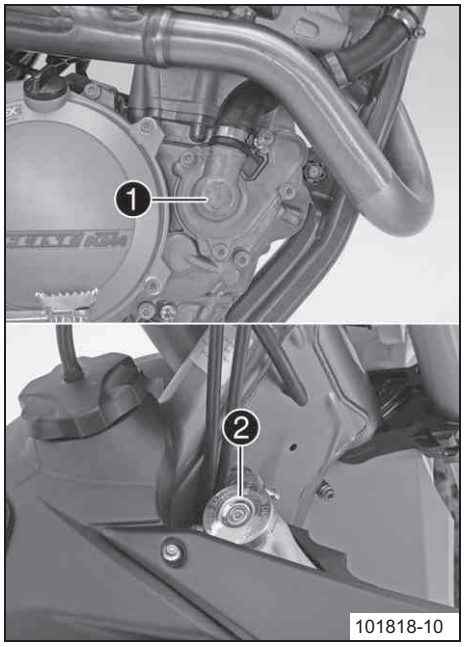

Водяной насос ❶ в двигателе обеспечивает поток охладителя.

Давление в системе охлаждения, возникающее в результате нагрева, регулируется клапаном в крышку радиатора ❷. Это позволяет выдерживать оговоренную температуру охладителя, не причиняя повреждений.

120 °C (248 °F)

Охлаждение происходит с помощью потока воздуха.

Чем ниже скорость, чем меньше эффект охлаждения. При загрязнении пластин радиатора также снижается эффект охлаждения.

15.2 Проверка уровня антифриза и охладителя

Предупреждение

Опасность ожога Во время работы мотоцикла охладитель сильно нагревается и находится под давлением.

– Не снимать крышку радиатора, шланги радиатора и другие компоненты системы охлаждения при горячем двигателе. Необходимо дать двигателю и системе охлаждения остыть. В случае ожога немедленно промыть теплой водой.

Предупреждение

Опасность отравления Охладитель ядовит и опасен для здоровья.

– Избегать контакта охладителя с кожей, глазами и одеждой. Если охладитель попадет в глаза, немедленно промыть водой и обратиться к врачу. Пораженные участки кожи сразу же промыть водой с мылом. В случае проглатывания охладителя необходимо немедленно обратиться к врачу. Одежду, на которую попал охладитель, следует заменить. Охладитель должен храниться в недоступном для детей месте.

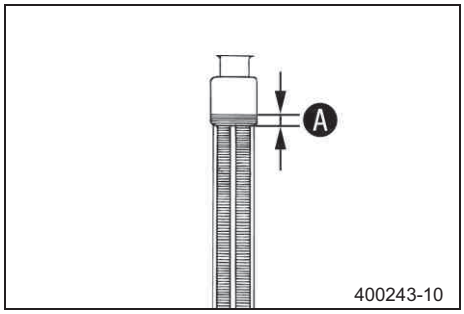

Условие

Двигатель должен быть холодным.

– Установить мотоцикл прямо, на горизонтальной поверхности.

– Снять крышку радиатора.

– Проверить охладитель-антифриз.

-25... -45 °C (-13... -49 °F)

» Если охладитель-антифриз не соответствует техническим требованиям:

– Откорректировать охладитель-антифриз.

– Проверить уровень охладителя в радиаторе.

Уровень охлаждающей жидкости Ⓐ над лопастями радиатора	10 мм (0,39 дюйма)

» Если уровень жидкости не соответствует норме:

– Откорректировать концентрацию антифриза.

Вариант 1

Охладитель (☛ см. стр. 95)

Вариант 2

Охладитель (готовая к использованию смесь) (☛ см. стр. 95)

– Установить крышку радиатора.

15.6 Проверка уровня охлаждающей жидкости

Предупреждение

Опасность ожога Во время работы мотоцикла охладитель сильно нагревается и находится под давлением.

– Не снимать крышку радиатора, шланги радиатора и другие компоненты системы охлаждения при горячем двигателе. Необходимо дать двигателю и системе охлаждения остыть. В случае ожога немедленно промыть теплой водой.

Предупреждение

Опасность отравления Охладитель ядовит и опасен для здоровья.

– Избегать контакта охладителя с кожей, глазами и одеждой. Если охладитель попадет в глаза, немедленно промыть водой и обратиться к врачу. Пораженные участки кожи сразу же промыть водой с мылом. В случае проглатывания охладителя необходимо немедленно обратиться к врачу. Одежду, на которую попал охладитель, следует заменить. Охладитель должен храниться в недоступном для детей месте.

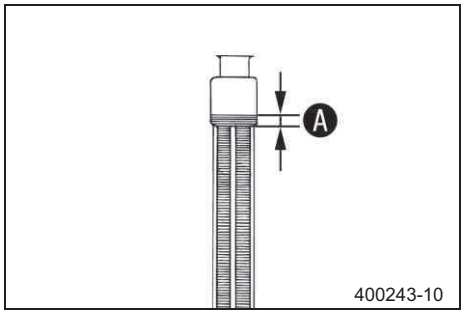

Условие

Двигатель должен быть холодным

– Припарковать мотоцикл на горизонтальной поверхности.
– Снять крышку радиатора.
– Проверить уровень охлаждающей жидкости в радиаторе.

Уровень охлаждающей жидкости Ⓐ над лопастями радиатора	10 мм (0,39 дюйма)

» Если уровень жидкости не соответствует норме:

– Откорректировать концентрацию охладителя.

Вариант 1

Охладитель ☛ см. стр. 95)

Вариант 2

Охладитель (готовая к использованию смесь) (☛ см. стр. 95)

– Поставить на место крышку радиатора

15.7 Слив охладителя

Предупреждение

Опасность ожога Во время работы мотоцикла охладитель сильно нагревается и находится под давлением.

– Не снимать крышку радиатора, шланги радиатора и другие компоненты системы охлаждения при горячем двигателе. Необходимо дать двигателю и системе охлаждения остыть. В случае ожога немедленно промыть теплой водой.

Предупреждение

Опасность отравления Охладитель ядовит и опасен для здоровья.

– Избегать контакта охладителя с кожей, глазами и одеждой. Если охладитель попадет в глаза, немедленно промыть водой и обратиться к врачу. Пораженные участки кожи сразу же промыть водой с мылом. В случае проглатывания охладителя необходимо немедленно обратиться к врачу. Одежду, на которую попал охладитель, следует заменить. Охладитель должен храниться в недоступном для детей месте.В

Условие

Двигатель должен быть холодным.

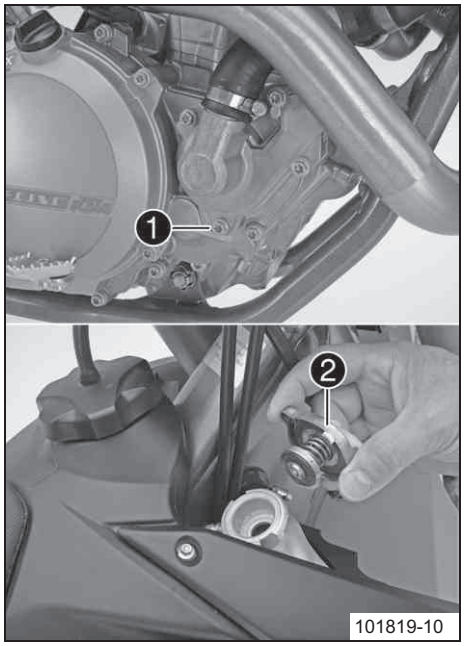

– Установить мотоцикл прямо.
– Подставить под крышку водяного насоса подходящую емкость.
– Извлечь винт ❶. Снять крышку радиатора ❷.
– Полностью слить охладитель.
– Установить винт ❶ с новым уплотнительным кольцом и затянуть его.

Руководящие указания

Винт, сливная пробка крышки водяного насоса	M6	10Нм (7,4 фнт. фт.)

15.5 Заполнение системы охлаждения

Предупреждение

Опасность отравления Охладитель ядовит и опасен для здоровья.

– Избегать контакта охладителя с кожей, глазами и одеждой. Если охладитель попадет в глаза, немедленно промыть водой и обратиться к врачу. Пораженные участки кожи сразу же промыть водой с мылом. В случае проглатывания охладителя необходимо немедленно обратиться к врачу. Одежду, на которую попал охладитель, следует заменить. Охладитель должен храниться в недоступном для детей месте.

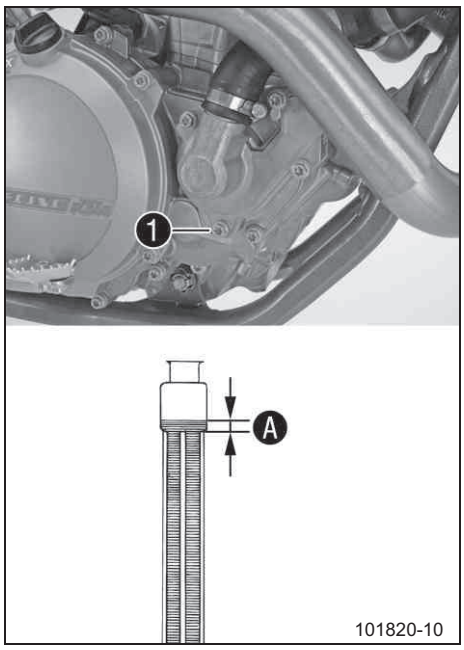

– Убедиться в том, что винт ❶ затянут.
– Поставить мотоцикл вертикально.
– Заполнить радиатор охлаждаю щей жидкостью до отметки Ⓐ.

Отметка Ⓐ над ребрами радиатора	10мм(0.39 дюймов)

Охлаждающая жидкость	0,95 л. (1,3 кварты)	Охлаждающая жидкость (☛ стр. 95)
		Охладитель (готовая к использованию смесь) (☛ см. стр. 95)

– Установить крышку радиатора.
– Сделать пробный заезд.
– Проверить уровень охлаждающей жидкости (☛ стр. 74).

16.1 Проверка свободного хода троса акселератора

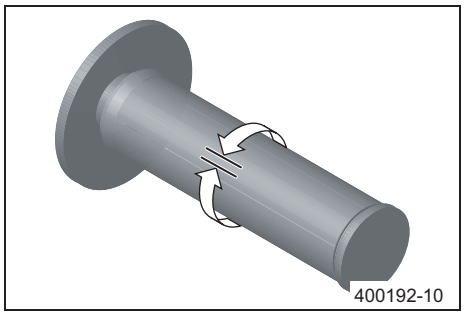
400192-10

– Проверить плавность работы ручки акселератора.

– Установить руль в прямое положение. Повернуть ручку акселератора вперед и назад, чтобы определить свободный ход троса акселератора.

Свободный ход троса акселератора	3...5 мм (0.12… 0.2 дюйма)

» Если свободный ход троса акселератора не соответствует данным технической характеристики:

  – Отрегулировать свободный ход троса акселератора 🔧 (☛ стр. 76).

Опасность

Опасность отравления Выхлопные газы обладают отравляющим свойством – их вдыхание может привести к потере сознания и/или летальному исходу.

– При работающем двигателе всегда следует обеспечивать достаточную вентиляцию помещения; не запускать двигатель в закрытом помещении без эффективной системы вытяжки.

– Запустить двигатель в режиме холостого хода. Повернуть руль из одного крайнего положения в другое.

Холостой ход не должен изменяться.

» Если обороты холостого хода меняются:

  – Отрегулировать свободный ход троса акселератора. 🔧 (☛ стр. 76).

162 Регулировка свободного хода троса акселератора 🔧

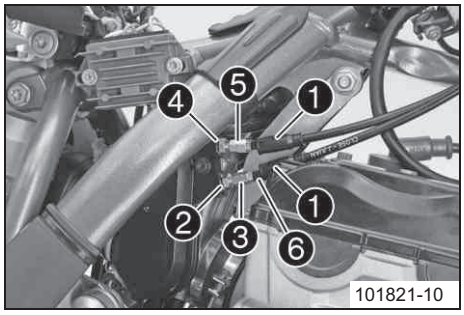

101821-10

Подготовительные работы

– Снять сиденье. (☛ стр. 44)

– Снять топливный бак. 🔧 (☛ стр. 48)

– Проверить расположение троса акселератора. (☛ стр. 55)

Основные работы

– Установить руль в прямое положение.

– Отодвинуть муфты ❶.

– Ослабить гайку ❷. Повернуть регулировочный винт ❸ как можно дальше.

– Ослабить гайку ❹. Повернуть регулировочный винт ❺, чтобы на тросе акселератора не было свободного хода.

Руководящие указания

Свободный ход троса акселератора	2... 3 мм (0,08... 0,12 дюйма)

– Затянуть гайку ❷.

– Нажать и удерживать ручку акселератора в закрытом положении. Поворачивать регулировочный винт ❸ к внешней стороне, пока трос акселератора ❻ не будет иметь свободный ход.

– Затянуть гайку ❹.

– Подвинуть муфты ❶ вперед. Проверить плавность работы ручки акселератора.

Заключительные работы

– Установить топливный бак. 🔧 (☛ стр. 50)

– Установить сиденье. (☛ стр. 44)

– Проверить свободный ход троса акселератора. (☛ стр. 76)

16.3 Регулировка оборотов холостого хода

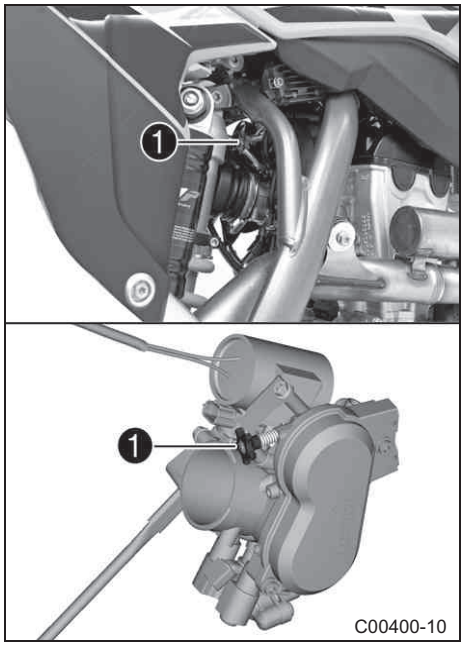

– Прогреть двигатель.

– Настроить необходимые обороты холостого хода, повернув винт ❶ регулировки оборотов холостого хода.

Руководящие указания

Обороты холостого хода	2,250… 2,350об/мин

Информация

Поворот против часовой стрелки увеличивает обороты холостого хода. Поворот по часовой стрелке уменьшает обороты холостого хода.

16.8 Проверка исходного положения рычага переключения передач

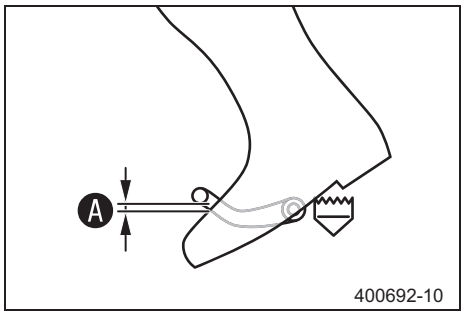

– Сесть на мотоцикл в положение вождения и определить расстояние ❹ между верхней частью вашей обуви и рычагом переключения передач.

Зазор между рычагом переключения передач и верхней частью обуви	10... 20 мм (0,39... 0,79 дюйма)

» Если расстояние не соответствует данным технической характеристики:

– Отрегулировать исходное положение рычага переключения передач. (☛ стр. 77)

16.9 Регулировка исходного положения рычага переключения передач

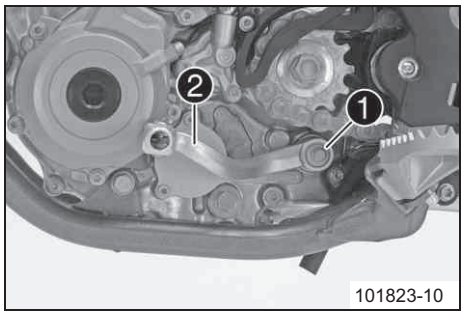

– Отвернуть винт ❶ и снять рычаг переключения передач ❷.

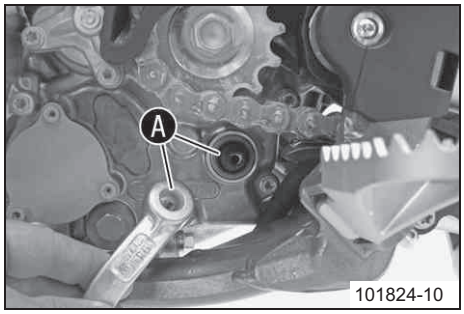

– Очистить зубцы ❹ рычага переключения передач и стержень переключения передач.

– Установить рычаг переключения передач на стержень переключения передач в необходимое положение и включить передачу.

Примечание

Диапазон регулировки ограничен.

Рычаг переключения передач не должен соприкасаться с любыми другими компонентами мотоцикла во время операции переключения передач

– Установить и затянуть винт.

Руководящие указания

Винт рычага переключения передач	M6	14 Нм (10,3 фунт-сила-фут)	**Loctite® 243™**

17.1 Замена сетчатого топливного фильтра

Опасность

Опасность возгорания Топливо легко воспламеняется.

– Транспортное средство ни при каких обстоятельствах нельзя заправлять возле открытого пламени или горящих сигарет, а перед заправкой всегда нужно отключать двигатель. Необходимо соблюдать осторожность, чтобы не пролить топливо, особенно на горячие компоненты транспортного средства. Пролитое топливо необходимо сразу же вытереть.

– Топливо в топливном баке расширяется при нагреве и в случае избыточного заполнения бака может перелиться. См. примечания по заправке.

Предупреждение

Опасность отравления Топливо ядовито и представляет опасность для здоровья.

– Необходимо избегать контакта топлива с кожей, глазами и одеждой. Нельзя вдыхать пары топлива. Если топливо попадет в глаза, необходимо немедленно промыть глаза водой и обратиться к врачу. Кожу после контакта с топливом следует сразу же промыть водой с мылом. В случае проглатывания топлива необходимо немедленно обратиться к врачу. Одежду, на которую попало топливо, следует заменить.

Предупреждение

Экологическая опасность Неправильное обращение с топливом представляет опасность для окружающей среды.

– Нельзя допускать попадания топлива в грунтовые воды, почву или в систему канализации.

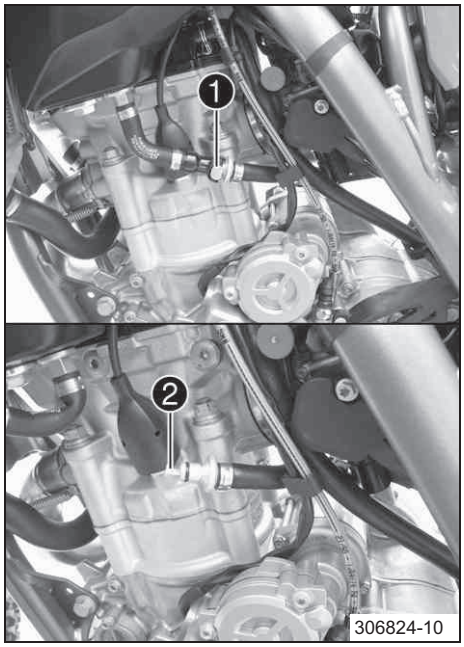

– Тщательно очистить штекерный разъем ❶ топливной линии сжатым воздухом.

Информация

Ни при каких обстоятельствах не допускать попадания загрязнений в топливную линию. Грязь засоряет инжекторный клапан.

– Отсоединить вставное соединение топливной линии.

– Извлечь сетчатый топливный фильтр ❷ из соединителя.

– Вставить новый сетчатый топливный фильтр до упора в соединитель.

– Смазать уплотнительное кольцо и вставить штекерный разъем топливной линии.

Опасность

Опасность отравления Выхлопные газы ядовиты, и их вдыхание может привести к потере сознания и/или гибели.

– При работающем двигателе всегда следует убедиться, что имеется достаточная вентиляция, не запускать и не эксплуатировать двигатель в закрытом пространстве без наличия эффективной системы вытяжки отработавших газов.

– Запустить двигатель и проверить его реагирование.

17.2 Проверка уровня трансмиссионного масла

Условие

Уровень трансмиссионного масла следует проверять при холодном или теплом двигателе.

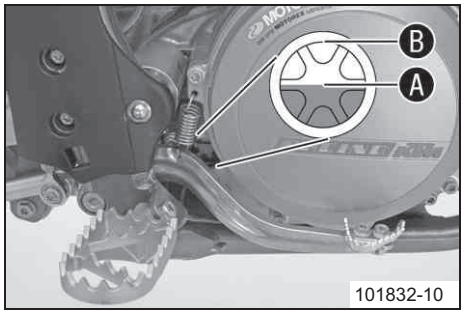

Подготовительные работы

– Установить мотоцикл на горизонтальную поверхность.

Условие

Двигатель должен быть холодным.

– Проверить уровень моторного масла.

Уровень моторного масла должен достигать средней отметки Ⓐ смотрового окошка.

» Если уровень моторного масла не достигает серединной отметки.

– Добавить моторное масло (☛ стр. 81)

Условие

Двигатель должен быть рабочей температуры.

– Проверить уровень моторного масла.

Примечание

После отключения двигателя следует подождать одну минуту, прежде чем проверять уровень масла.

Уровень моторного масла находится между серединной отметкой Ⓐ и верхним уровнем Ⓑ смотрового окошка.

» Если уровень моторного масла находится ниже отметки Ⓐ:

– Добавить моторное масло. (☛ стр. 81)

17.3 Замена моторного масла и фильтра, очистка масляных сеток

Предупреждение

Опасность ожога Моторное и трансмиссионное масло во время движения мотоцикла очень быстро нагреваются.

– Необходимо воспользоваться специальной защитной одеждой и перчатками. В случае ожога немедленно промыть теплой водой.

Предупреждение

Экологическая опасность Опасные вещества наносят экологический ущерб.

– Масло, смазку, фильтры, топливо, очистители, тормозную жидкость и т. п. следует утилизировать в соответствии с применимыми нормативными положениями.

Информация

Сливать моторное масло следует только тогда, когда двигатель теплый.

Подготовительные работы

– Припарковать мотоцикл на ровной поверхности.

Основные работы

– Поместить под двигатель подходящий контейнер.

– Снять маслосливную пробку ❶ с магнитом и уплотнительным кольцом.

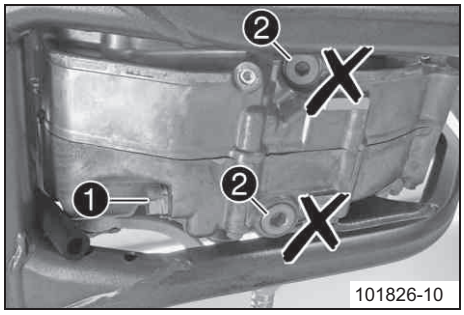

101826-10

Примечание

Не удалять винты ❷ с обеих сторон.

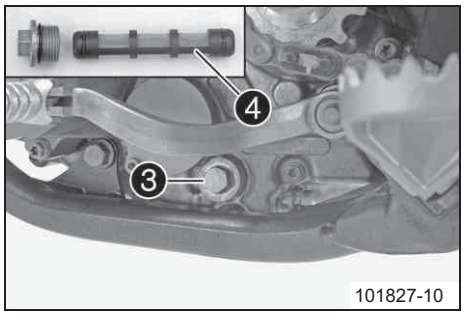

101827-10

– Снять резьбовую заглушку ❸ с сетчатым фильтром ❹.

– Полностью слить моторное масло.

– Тщательно очистить детали и уплотнительные поверхности.

– Установить сетчатый фильтр ❸ с уплотнительными кольцами на штифтовый гаечный ключ.

– Через имеющееся отверстие вставить ключ в отверстие, высверленное в противоположной стенке картера двигателя. Ввести фильтр как можно глубже в картер.

– Установить и затянуть маслосливную пробку ❸ с уплотнительным кольцом.

Руководящие указания

Заглушка, сетчатый фильтр трансмиссионного масла	M20x1,5	15 Нм (11,1 фунт-сила-фут)

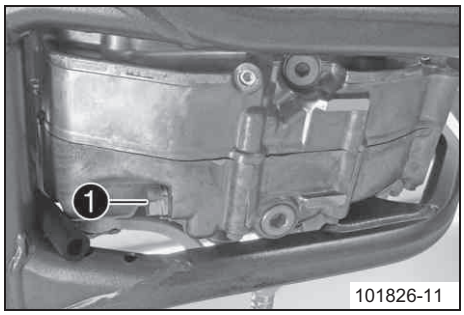

101826-11

– Установить резьбовую пробку ❶ с магнитом и новое уплотнительное кольцо, затянуть пробку.

Руководящие указания

Заглушка сливного отверстия с магнитом	M12x1,5	20 Нм (14,8 фунт-сила-фут)

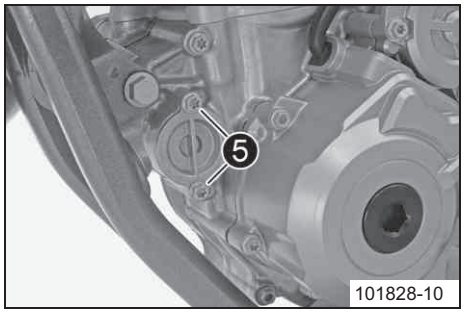

– Удалить винты ❺. Удалить корпус масляного фильтра с кольцом.

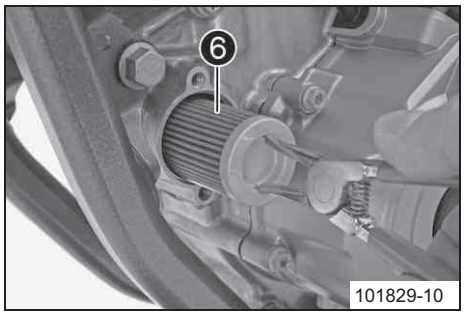

– Вытянуть масляный фильтр ❻ из корпуса масляного фильтра.

Щипцы для пружинных стопорных колец (51012011000)

– Полностью слить моторное масло.

– Тщательно очистить детали и уплотнительные поверхности.

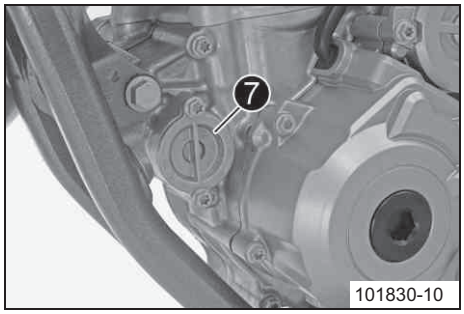

– Расположить мотоцикл на боку и заполнить корпус масляного фильтра примерно на 1/3 моторным маслом.

– Заполнить масляный фильтр моторным маслом и поместить его в корпус масляного фильтра.

– Смазать уплотнительное кольцо крышки масляного фильтра и установить его вместе с крышкой масляного фильтра.

– Установить и затянуть винты.

Руководящие указания

Винт крепления крышки масляного фильтра	M6	10 Нм (7,4 фунт-сила-фута

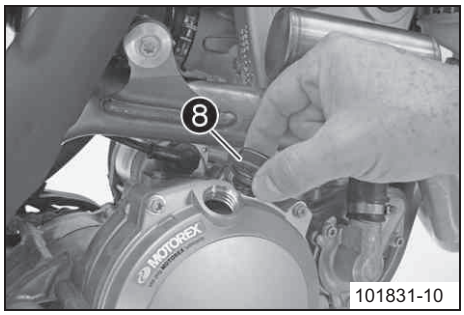

– Поднять мотоцикл в вертикальное положение.

– Снять пробку заливной горловины ❽ с уплотнительным кольцом на крышке сцепления и долить моторное масло.

Моторное масло	1,10 л (1,16 кв.)	Моторное масло (SAE 10W/50) (☛ стр. 95)	
		Альтернативное моторное масло для жестких условий эксплуатации и увеличения производительности	Моторное масло (SAE 10W/60) (00062010035) (☛ стр. 95)

Информация

Результатом нехватки моторного масла или его низкого качества является преждевременный износ двигателя.

– Установить и закрутить пробку маслозаливной горловины с уплотнительным кольцом.

Опасность

Опасность отравления Выхлопные газы ядовиты, их вдыхание может привести к потере сознания и (или) смерти.

– При работающем двигателе всегда необходимо наличие достаточной вентиляции. Нельзя допускать пуск или работу двигателя в закрытом помещении без эффективной вытяжной системы вентиляции для отвода выхлопных газов.

– Запустить двигатель и проверить, не пропускает ли он масло.

Заключительные работы

– Проверить уровень моторного масла. (☛ стр. 78)

17.4 Долив моторного масла

Информация

Результатом нехватки моторного масла или его низкого качества является преждевременный износ двигателя.

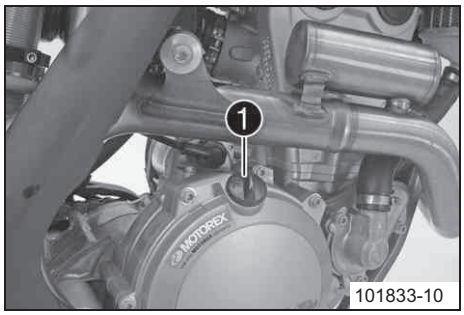

– Снять пробку маслозаливной горловины ❶ с уплотнительным кольцом с крышки сцепления

– Долить моторное масло того же типа, что использовалось при последней замене масла.

Тип моторного масла: SAE 10W/50 (☛ стр. 95)

Альтернативный вариант 1

Тип моторного масла: SAE 10W/60 (☛ стр. 114)

Информация

В целях оптимальной эффективности работы не смешивать моторные масла разных типов.

При необходимости заменить моторное масло.

– **Установить и затянуть заглушку горловины масляного фильтра с уплотнительным кольцом.**

Опасность

Опасность отравления Выхлопные газы ядовиты, их вдыхание может привести к потере сознания и (или) смерти.

– При работающем двигателе всегда необходимо наличие достаточной вентиляции. Нельзя допускать пуск или работу двигателя в закрытом помещении без эффективной вытяжной системы вентиляции для отвода выхлопных газов.

– Запустить двигатель и проверить, не пропускает ли он масло.

18.1 Очистка мотоцикла

Примечание

Существенное повреждение Повреждение и разрушение компонентов при использовании оборудования для очистки под высоким давлением

– При очистке транспортного средства устройством подачи воды под давлением не направлять струю воды непосредственно на электрические компоненты, разъемы, кабели, подшипники и т. п. Сохранять расстояние не менее 60 см между соплом устройства очистки под давлением и компонентом. Чрезмерное давление может вызвать неисправности или разрушить эти детали.

Предупреждение

Экологическая опасность Опасные вещества наносят экологический ущерб.

– Масло, смазку, фильтры, топливо, очистители, тормозную жидкость и т. п. следует утилизировать в соответствии с применимыми нормативными положениями.

Информация

При регулярной очистке мотоцикла его ценность и внешний вид будет сохраняться в течение длительного срока. Необходимо избегать попадания прямых солнечных лучей на мотоцикл во время очистки.

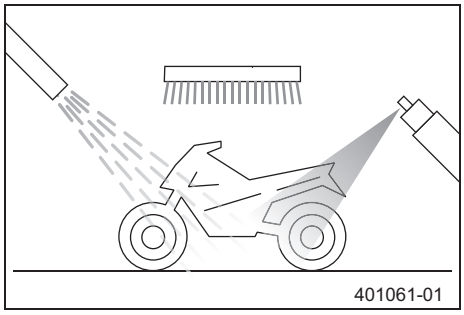

– Закрыть выхлопную систему, чтобы в нее не попала вода.

– Сначала смыть крупные частицы грязи небольшой струей воды.

– На слишком загрязненные участки нанести распылением обычный очиститель для мотоциклов, а затем очистить кистью.

Очиститель для мотоциклов (☛ см. стр. 97)

Информация

Транспортное средство следует мыть теплой водой с обычным очистителем для мотоциклов, пользуясь мягкой губкой.

Никогда не наносите очиститель на сухой мотоцикл, всегда сначала ополаскивайте его водой

– Ополоснув мотоцикл небольшой струей воды, необходимо дать ему полностью высохнуть.

– Снять пробку выхлопной системы

Предупреждение

Опасность несчастных случаев Снижение эффективности торможения из-за мокрых или загрязненных тормозов

– Очистить или просушить загрязненные или мокрые тормоза мягким торможением на ходу.

– После очистки проехать на короткое расстояние, дав двигателю разогреться

Информация

Под действием вырабатываемого тепла испаряется вода, которая находится в недоступных участках двигателя и на тормозах.

– Сдвинуть защитные крышки, установленные на органах управления руля, чтобы дать влаге испариться.

– После того как мотоцикл остынет, смазать все подвижные части и подшипники.

– Очистить цепь. (☛ см. стр. 51)

– Обработать оголенные металлические детали (за исключением тормозных дисков и выхлопной системы) антикоррозионными средствами.

Материалы для чистки и обработки металла, резины и пластика (☛ см. стр. 97)

– Обработать все пластиковые детали и детали с порошковым покрытием мягким средством для чистки и ухода.

Очиститель для лакокрасочного покрытия и полироль для глянцевых и матовых поверхностей, оголенного металла и пластика (☛ см. стр. 98)

19 ХРАНЕНИЕ

19.1 Хранение

Предупреждение

Опасность отравления Топливо ядовито и опасно для здоровья.

– Избегать попадания топлива на кожу, в глаза и на одежду. Не вдыхать пары топлива. При попадании топлива в глаза их следует немедленно промыть водой и обратиться за медицинской помощью. Пораженные участки кожи следует немедленно вымыть проточной водой с мылом. При попадании в желудочно-кишечный тракт топлива следует немедленно обратиться за медицинской помощью. Одежду, на которую попало топливо, следует немедленно сменить. Хранить топливо в подходящей таре в соответствии с действующими требованиями и недоступном для детей месте.

Информация

Если необходимо поставить мотоцикл на гаражное хранение на длительный срок, следует предпринять следующие действия:

Прежде чем ставить мотоцикл на хранение, проверить все детали на функционирование и износ. Если требуются обслуживание, ремонт или замена, рекомендуется произвести их в период хранения (меньше будет перегружена мастерская). За счет этого можно будет избежать очередей в мастерской в начале нового сезона.

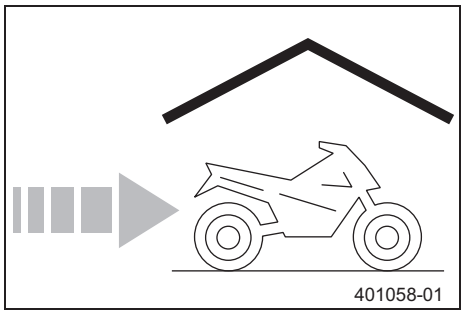

– При последней заправке топливом перед выводом мотоцикла из эксплуатации необходимо добавить присадку в топливо.

Присадка в топливо (☛ стр. 97).

– Долить топливо (☛ стр. 22)
– Очистить мотоцикл. (☛ см. стр. 82)
– Заменить моторное масло и фильтр, очистить масляные сетки. 🔧 (☛ см. стр. 79)
– Проверить уровень антифриза и охладителя. (☛ см. стр. 73)
– Слить топливо из топливных баков в подходящий контейнер.
– Проверить уровень давления в шинах. (☛ см. стр. 69)
– Снять аккумуляторную батарею. 🔧 (☛ стр. 70)
– Подзарядить аккумуляторную батарею. 🔧 (☛ стр. 71)

Руководящие указания

Температура хранения аккумуляторной батареи без прямых солнечных лучей.	0... 35°C (32... 95°F)

– Транспортное средство следует хранить в сухом месте, не подверженном большим колебаниям температуры.

Информация

KTM рекомендует поставить мотоцикл на домкрат.

– Поднять мотоцикл на стоечном подъемнике. (☛ стр. 34)
– Накрыть мотоцикл пористым материалом или одеялом.

Примечание

Не использовать непористые материалы, т. к. они задерживают влагу, что приводит к образованию коррозии.

Следует избегать работы двигателя в течение непродолжительных периодов времени. Поскольку двигатель не может надлежащим образом

разогреться, пары воды, образуемые во время сгорания, конденсируются и вызывают ржавчину клапанов и выхлопной системы.

19.2 Подготовка к эксплуатации после хранения

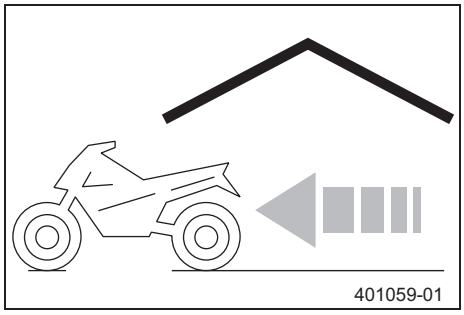

– Снять мотоцикл со сточенного подъемника. (☛ см. стр. 34)
– Установить батарею. 🔧 (☛ стр. 70)
– Произвести проверку и обслуживание для подготовки к эксплуатации. (☛ см. стр. 20)
– Выполнить пробный заезд.

20 ПОИСК И УСТРАНЕНИЕ НЕИСПРАВНОСТЕЙ

Проблема	Возможная причина	Корректирующее действие
Двигатель не запускается (электростартер)	Отказ из-за нарушения правил эксплуатации	– Выполнить процедуру запуска (☛ стр. 20)
	Разрядка аккумулятора	– Зарядить аккумулятор 🔧 (☛ стр. 71) – Проверить напряжение зарядки 🔧 – Проверить замкнутый ток 🔧 – Проверить обмотку статора генератора переменного тока 🔧
	Перегоревший главный предохранитель	– Заменить главный предохранитель (☛ стр. 72)
	Неисправность реле стартера	– Заменить реле стартера 🔧
	Неисправность стартера	– Проверить стартер 🔧
Вал двигателя вращается, но запуска не происходит	Втулки соединения топливного шланга не совмещены	– Совместить соединения топливного шланга.
	Топливный фильтр соединения топливного шланга не совмещены	– Совместить соединения топливного шланга.
	Неправильная настройка оборотов холостого хода	– Отрегулировать обороты холостого хода 🔧 (☛ стр. 78)
	Замасленная или влажная свеча зажигания	– Очистить и просушить свечу зажигания или при необходимости заменить 🔧 (☛ стр. 77)
	Слишком большой зазор между электродами свечи зажигания	– Отрегулировать зазор – Руководящие указания – Зазор между электродами свечи зажигания 0,8 мм (0,031 дюйма)
	Кабель цепи короткого замыкания в подвеске электропроводки изношен, аварийный выключатель бракован	– Проверить электропроводку. (визуальная проверка) – Проверка электрической системы.
	Дефект в системе впрыска топлива	– Считать диагностическую информацию, воспользовавшись фирменным сканером KTM 🔧
Двигатель не набирает обороты	Дефект в системе впрыска топлива	– Считать диагностическую информацию, воспользовавшись фирменным сканером KTM 🔧
Двигатель не развивает полную мощность	Воздушный фильтр очень грязный	– Очистить воздушный фильтр и корпус воздушного фильтра 🔧 (☛ 46)
	Топливный фильтр очень грязный	– Заменить топливный фильтр. 🔧
	Дефект в системе впрыска топлива	– Считать диагностическую информацию, воспользовавшись фирменным сканером KTM 🔧
	Выхлопная система протекает, деформирована или слишком мало наполнителя из стекловолокна в главном глушителе.	– Проверить выхлопную систему на повреждение. – Заменить наполнитель из стекловолокна главного глушителя 🔧 (☛ стр. 48)
	Зазор клапана слишком маленький	– Отрегулировать зазор клапана. 🔧
Двигатель глохнет во время поездки	Отсутствие топлива	– Выполнить заправку (☛ стр. 22)
Двигатель перегревается	Низкий уровень охлаждающей жидкости в системе охлаждения	– Проверить систему охлаждения на наличие утечек. – Проверить уровень охладителя. (☛ стр. 74)
	Недостаточный поток воздуха	– Отключить двигатель при остановке.
	Чрезмерное загрязнение пластин радиатора	– Очистить ребра радиатора
	Образование пены в системе охлаждения	– Слить охладитель. 🔧 (☛ стр. 74) – Повторно залить охладитель. 🔧 (☛ стр. 75)
	Пережат шланг радиатора	– Заменить шланг радиатора. 🔧
Горит/мигает предупреждающий индикатор неисправности FI	Неисправность в системе впуска топлива	– Остановить мотоцикл и определить неисправный компонент по световому коду. – Проверить проводку на наличие повреждений, а электрические штекерные разъемы на наличие коррозии и повреждений. – Считать диагностическую информацию, воспользовавшись фирменным сканером KTM 🔧

Повышенный расход масла	Пережат вентиляционный шланг	– Проложить вентиляционный шланг без перегибов или при необходимости заменить его
	Чрезмерно высокий уровень моторного масла	– Проверить уровень моторного масла (☛ стр. 78)
	Разжижение моторного масла (низкая вязкость)	– Заменить моторное масло и масляный фильтр и очистить сетчатые фильтры 🔧 (☛ стр. 79)
	Износ поршня и цилиндра	– Поршень/цилиндр – измерить установочный зазор
Происходит разрядка аккумулятора	Аккумулятор не получает зарядки от генератора	– Проверить напряжение зарядки 🔧 – Проверить обмотку статора генератора переменного тока 🔧
	Нежелательный потребитель энергии	– Проверить замкнутый ток 🔧

Блинк-код индикаторной лампы FI (MIL)	FI 02 Индикаторная лампа **FI (MIL)** мигает - 2 короткие вспышки
Состояние уровня ошибки	Датчик положения коленчатого вала – ошибка в цепи

Блинк-код индикаторной лампы FI (MIL)	FI 06 Индикаторная лампа **FI (MIL)** мигает - 6 коротких вспышек
Состояние уровня ошибки	Цепь А датчика положения дроссельной заслонки – слишком низкий входной сигнал
	Цепь А датчика положения дроссельной заслонки – слишком высокий входной сигнал

Блинк-код индикаторной лампы FI (MIL)	FI 09 Индикаторная лампа **FI (MIL)** мигает - 9 коротких вспышек
Состояние уровня ошибки	Коллекторный датчик абсолютного давления, цилиндр 1 – входной сигнал слишком низкий
	Коллекторный датчик абсолютного давления, цилиндр 1 – входной сигнал слишком высокий

Блинк-код индикаторной лампы FI (MIL)	FI 12 Индикаторная лампа **FI (MIL)** мигает - 1 длинная вспышка, 2 короткие
Состояние уровня ошибки	Датчик температуры охладителя двигателя – входной сигнал слишком низкий
	Датчик температуры охладителя двигателя – входной сигнал слишком высокий

Блинк-код индикаторной лампы FI (MIL)	FI 13 Индикаторная лампа **FI (MIL)** мигает - 1 длинная вспышка, 3 короткие
Состояние уровня ошибки	Датчик температуры всасываемого воздуха – входной сигнал слишком низкий
	Датчик температуры всасываемого воздуха – входной сигнал слишком высокий

Блинк-код индикаторной лампы FI (MIL)	FI 15 Индикаторная лампа **FI (MIL)** мигает - 1 длинная вспышка, 5 коротких
Состояние уровня ошибки	Датчик опрокидывания – входной сигнал слишком низкий
	Датчик опрокидывания – входной сигнал слишком высокий

Блинк-код индикаторной лампы FI (MIL)	FI 33 Индикаторная лампа **FI (MIL)** мигает- 3 длинные вспышки, 3 короткие
Состояние уровня ошибки	Инжектор, цилиндр 1 – ошибка в цепи

Блинк-код индикаторной лампы FI (MIL)	FI 37 Индикаторная лампа **FI (MIL)** мигает - 3 длинные вспышки, 7 коротких
Состояние уровня ошибки	Катушка зажигания 1, цилиндр 1 – ошибка в цепи

Блинк-код индикаторной лампы FI (MIL)	FI 41 Индикаторная лампа **FI (MIL)** мигает - 4 длинные вспышки, 1 короткая
Состояние уровня ошибки	Реле топливного насоса – короткое замыкание на массу или разомкнутая цепь
	Реле топливного насоса – входной сигнал слишком высокий

22 ТЕХНИЧЕСКИЕ ДАННЫЕ

22.1 Двигатель

Конструкция	1-цилиндровый,4-тактный двигатель с водяным охлаждением
Рабочий объем двигателя	249.91 см³ (15.2505 куб. дюймов)
Ход поршня	52,3 мм (2.059 дюйма)
Диаметр цилиндра	78 мм (3.07 дюйма)
Степень сжатия	13.9:1
Обороты холостого хода	2,250… 2,350об/мин
Система управления	Двойной распределительный вал (OHC), четыре клапана с управлением качающимся рычагом, привод - зубчатое колесо и цепь
Диаметр впускного клапана	32.5мм (1.28дюйма)
Диаметр выпускного клапана	26.5мм (1.043дюйма)
Клапанный зазор	
Выхлоп при: 20°C (68°F)	0,12... 0, 10... 0,15 мм (0,0039... 0,0059 дюйма)
Забор воздуха при: 20°C (68°F)	0,13... 0,18 мм (0.0051… 0.0071 дюйма)
Подшипник коленчатого вала	2 цилиндрических подшипника
Подшипник шатуна	Подшипник скольжения
Подшипник поршневого пальца	Втулка подшипника
Поршень	Ковочный легкий сплав
Поршневые кольца	1 компрессионное кольцо, 1 маслосъемное кольцо
Смазка двигателя	Смазка с принудительной циркуляцией с двумя насосами Eaton
Передаточное соотношение главной передачи	24:73
Сцепление	Многодисковое сцепление в масляной ванне/с гидравлическим приводом
Передаточное число(Все модели SX-F)	
1-я передача	13:32
2-я передача	16:32
3-я передача	17:28
4-я передача	19:26
5-я передача	21:25
Передаточное число(Все модели XC-F)	
1-я передача	13:32
2-я передача	16:30
3-я передача	16:24
4-я передача	23:28
5-я передача	23:23
6-я передача	26:22
Генератор переменного тока	12 В, 66 Вт
Зажигание	Бесконтактное управляемое полностью электронное зажигание с цифровой регулировкой,
Свеча зажигания	NGK LMAR9AI-8
Межэлектродный зазор свечи	0,8 мм (0,031 дюйма)
Система охлаждения	Водяное охлаждение, постоянная циркуляция охлаждающей жидкости за счет наличия водяного насоса
Способ запуска	Электростартер

22.2 МОМЕНТЫ ЗАТЯЖКИ КРЕПЕЖНЫХ ЭЛЕМЕНТОВ ДВИГАТЕЛЯ

Сопло, вентиляция внутренней полости двигателя	M4	2 Нм (1,5 фунт-сила-фут)	**Loctite® 243™**
Масляное сопло для охлаждения поршня	M4	2 Нм (1.5 фунт-сила-фут)	**Loctite® 243™**
Масляное сопло для смазки уравновешивающего вала	M4	2 Нм (1.5 фунт-сила-фут)	**Loctite® 243™**
Масляное сопло для смазки подшипника шатуна	M4	2 Нм (1.5 фунт-сила-фут)	**Loctite® 243™**
Винт, масляное сопло для охлаждения поршня	M4	2 Нм (1.5 фунт-сила-фут)	**Loctite® 243™**
Винт, статор	M4	4 Нм (3 фунт-сила-фут)	**Loctite® 648™**
Запорный винт для подшипника	M5	6 Нм (4.4 фунт-сила-фут)	**Loctite® 243™**
Масляное сопло для смазки кулачкового рычага	M5	3 Нм (2.2 фунт-сила-фут)	**Loctite® 243™**
Масляное сопло для смазки сцепления	M5	6 Нм (4.4 фунт-сила-фут)	**Loctite® 243™**
Масляное сопло, охлаждение поршня	M5	2 Нм (1.5 фунт-сила-фут)	**Loctite® 243™**
Резьбовая крышка, масляный канал крышки генератора	M5	3 Нм (2.2 фунт-сила-фут)	**Loctite® 243™**
Винт, сенсор положения коленвала	M5	6 Нм (4.4 фунт-сила-фут)	**Loctite® 243™**
Винт, блокирующий рычаг	M5	6 Нм (4.4 фунт-сила-фут)	**Loctite® 243™**
Винт, крышка масляного насоса	M5	6 Нм (4.4 фунт-сила-фут)	**Loctite® 243™**
Гайка, головка цилиндра	M6	10 Нм (7.4 фунт-сила-фут)	**Lubricated with engine oil**
Гайка, колесо водяного насоса	M6	6 Нм (4.4 фунт-сила-фут)	**Loctite® 243™**
Винт, крышка генератора	M6	10 Нм (7.4 фунт-сила-фут)	**–**
Винт, кожух сцепления	M6	10 Нм (7.4 фунт-сила-фут)	**–**
Винт, ведомый цилиндр сцепления	M6	10 Нм (7.4 фунт-сила-фут)	**–**
Винт, пружина сцепления	M6	10 Нм (7.4 фунт-сила-фут)	**–**
Винт, крышка ограничителя оборотов	M6	10 Нм (7.4 фунт-сила-фут)	**–**
Винт, кожух двигателя	M6	10 Нм (7.4 фунт-сила-фут)	**–**
Винт, фланец выпуска	M6	10 Нм (7.4 фунт-сила-фут)	**Loctite® 243™**
Винт, останов аварийного выключателя (XC-F)	M6	10 Нм (7.4 фунт-сила-фут)	**Loctite® 243™**
Винт, кожух масляного фильтра	M6	10 Нм (7.4 фунт-сила-фут)	**–**
Установочный винт барабана переключения передач	M6	10 Нм (7.4 фунт-сила-фут)	**Loctite® 243™**
Винт рычага переключения передач	M6	14 Нм (10.3 фунт-сила-фут)	**Loctite® 243™**
Винт стартера	M6	10 Нм (7.4 фунт-сила-фут)	**–**
Винт направляющей цепи ГРМ	M6	10 Нм (7.4 фунт-сила-фут)	**Loctite® 243™**
Винт предохранителя цепи ГРМ	M6	10 Нм (7.4 фунт-сила-фут)	**Loctite® 243™**
Винт крышки клапанного механизма	M6	8 Нм (5.9 фунт-сила-фут)	**–**
Винт крышки водяного насоса	M6	10 Нм (7.4 фунт-сила-фут)	**–**
Шпилька, головка цилиндра	M6	10 Нм (7.4 фунт-сила-фут)	**–**
Винт, автодекомпрессия	M7x1	15 Нм (11.1 фунт-сила-фут)	**Loctite® 243™**
Винт, мост подшипника распредвала	M7x1	14 Нм (10.3 фунт-сила-фут)	**Lubricated with engine oil**
Установочная заглушка коленчатого вала	M8	10 Нм (7.4 фунт-сила-фут)	**–**
Винт, натяжитель цепи ГРМ	M8	15 Нм (11.1 фунт-сила-фут)	**Loctite® 243™**
Винт, шестерня двигателя	M10	60 Нм (44.3 фунт-сила-фут)	**Loctite® 2701™**
Заглушка, масляный канал	M10x1	15 Нм (11.1 фунт-сила-фут)	**Loctite® 243™**
Винт, ротора	M10x1	70 Нм (51.6 фунт-сила-фут)	**Thread, oiled with engine oil/cone degreased**
Установочная заглушка, оси кулачкового рычага	M10x1	10 Нм (7.4 фунт-сила-фут)	**–**
Винт, разблокировка натяжителя цепи ГРМ	M10x1	10 Нм (7.4 фунт-сила-фут)	**–**
Свеча зажигания	M10x1	10… 12 Нм (7.4… 8.9 фунт-сила-фут)	**–**

Гайка, головка цилиндров	M10x1,25	Последовательность затяжки: затягивать по диагонали, начиная с заднего винта на цепном валу. Шаг 1 10 Нм (7,4 фунт-сила-фут) Шаг 2 30 Нм (22,1 фунт-сила-фут) Шаг 3 50°	**Резьба, смазать моторным маслом/обезжирить**
Шпилька, головка цилиндра	M10x1.25	20 Нм (14.8 фунт-сила-фут)	**Loctite® 243™**
Датчик температуры охладителя двигателя	M12x1.5	12 Нм (8.9 фунт-сила-фут)	**–**
Маслосливная пробка с магнитом	M12x1.5	20 Нм (14.8 фунт-сила-фут)	**–**
Заглушка клапана-регулятора давления масла	M12x1.5	20 Нм (14.8 фунт-сила-фут)	**–**
Заглушка, масляный слив	M14x1.5	15 Нм (11.1 фунт-сила-фут)	**–**
Гайка внутренней муфты сцепления	M18x1.5	100 Нм (73.8 фунт-сила-фут)	**Loctite® 243™**
Гайка первичной передачи	M18LHx1.5	100 Нм (73.8 фунт-сила-фут)	**Loctite® 243™**
Заглушка сетчатого фильтра моторного масла	M20x1.5	15 Нм (11.1 фунт-сила-фут)	**–**
Заглушка, натяжитель цепи ГРМ	M24x1.5	25 Нм (18.4 фунт-сила-фут)	**–**
Винт, крышка генератора	M24x1.5	18 Нм (13.3 фунт-сила-фут)	**–**

21.4 Емкость

22.3.1 Трансмиссионное масло

Моторное масло	1,10 л (1,16 кварты)	Масло для двигателя (SAE 10W/50) (☛ стр. 95)	
		Альтернативное масло для двигателя для сложных условий эксплуатации и повышенной производительности.	Масло для двигателя (SAE 10W/60) (00062010035) (☛ стр. 95)

22.3.2. Охладитель

Охладитель	0,95 л (1,3 кварты)	Охладитель (☛ стр. 95)
		Охладитель (готовая к использованию смесь) (☛ стр. 95)

22.3.3 Топливо

Общая емкость топливного бака, приблизительная	7,5 л (1,98 гал)	Неэтилированный бензин «супер» ((ROZ 95/RON 95/PON 91) (☛ стр. 96)
Общая емкость топливного бака, приблизительная	9 л (2,4 гал)	Неэтилированный бензин «супер» ((ROZ 95/RON 95/PON 91) (☛ стр. 96)

Топливный резерв, прибл. (XC-F)	1,5 л (1,6 кв.)

22.4 Шасси

Рама	Центральная трубчатая рама, выполненная из труб из хромомолибденовой стали
Вилка (Все модели SX-F)	**WP Suspension** Up Side Down 4860 MXMA CC
Вилка (XC-F)	**WP Suspension** Up Side Down 4860 4CS
Ход подвески (Все модели SX-F)	
Передний тормоз	300мм (11,81 дюймов)
Ход подвески (XC-F)	
Передний тормоз	292 мм (11,5 дюймов)
Ход подвески (SX-F EU)	
Задний тормоз	330 (12,99 дюймов)
Ход подвески (SX-F USA, XC-F)	
Задний тормоз	317 мм (12,48 дюймов)
Смещение вилки	22мм (0,87 дюймов))

Амортизатор???	
Тормозная система	Дисковые тормоза, тормозные суппорты на плавающих подшипниках
Тормозные диски — диаметр	
Передний	260 мм (10,24 дюймов)
Задний	220 мм (8,66 дюймов)
Тормозные диски – предел износа	
Передний	2,5 мм (0,098 дюймов)
Задний	3,5 мм (0,138 дюймов)
Давление в шинах для условий бездорожья	
Передние	1,0 бар (15фунт/кв. дюйм)
Задние	1,0 бар (15фунт/кв. дюйм)
Передаточное число вторичной передачи	13:50
Цепь	5/8 x 1/4"
Задние звездочки	38, 40, 42, 45, 48, 49, 50, 51, 52
Угол рулевой колонки	63.5°
Колесная база	1,495±10 мм (58.86±0.39 дюймов)
Высота сиденья в незагруженном состоянии	992 мм(39,06 дюймов)
Дорожный просвет в незагруженном состоянии	376 мм (14,8 дюймов)
Вес без топлива, примерно (SX-F EU)	102.8 кг (226.6 фунтов.)
Вес без топлива, примерно (SX-F USA)	103.4 кг (228 фунтов)
Вес без топлива, примерно (XC-F)	105,7 кг (233 фунта)
Максимальная допустимая нагрузка на переднюю ось	145 кг (320 фунтов)
Максимальная допустимая нагрузка на заднюю ось	190 кг (419 фунтов)
Максимальная допустимая общая нагрузка	335 кг (739 фунтов)

21.6 Электронное оборудование

Аккумулятор (все модели SX-F)	YTX4L-BS	Напряжение: 12 В Номинальная емкость: 4 А/ч Необслуживаемая
Аккумулятор (XC-F)	YTX5L-BS	Напряжение: 12 В Номинальная емкость: 4 А/ч Необслуживаемая
Предохранитель	58011109110	10 А
Предупреждающая лампа FI	ЖКИ	
Оставшиеся индикаторные лампы	W2.3W/разъем W2x4.6d	12 В 2,3 Вт

20. 6 Шины

Validity – Для модели	Передняя шина	Задняя шина
(SX-F EU)	**80/100 -21 M/C 51M TT** Pirelli SCORPION MX Midsoft 32	**100/90 -19 57M TT** Pirelli SCORPION MX Midsoft 32
(SX-F USA)	**80/100 -21 51M TT** Dunlop GEOMAX MX51F	**100/90 -19 57M TT** Dunlop GEOMAX MX51
(XC-F)	**80/100 -21 51M TT** Dunlop GEOMAX MX51F	**100/100 -18 59M TT** Dunlop GEOMAX MX51
Дополнительную информацию можно получить в разделе «Техническое обслуживание» по адресу: http://www.ktm.com.		

22.7 Вилка

22.7.1 SX-F EU

Номер вилки	14.18.7N.05
Вилка	**WP Suspension** Up Side Down 4860 MXMA CC
Демпфирование сжатия	
Комфортный	14 щелчков
Стандартный	12 щелчков
Спортивный	10 щелчков
Демпфирование отбоя	
Комфортный	14 щелчков
Стандартный	12 щелчков
Спортивный	10 щелчков
Длина пружины с прокладками для преднатяга	490 мм (19,29 дюймов)
Коэффициент жесткости пружины	
Вес водителя: 65… 75кг (143… 165фунтов)	4.4 Н/мм (25.1 фунтов/дюйм)
Вес водителя (стандарт): 75… 85кг (165… 187 фунтов)	4.6 Н/мм (26.3 фунтов/дюйм)
Вес водителя: 85… 95кг (187… 209фунтов)	4.8 Н/мм (27.4 фунтов/дюйм)
Давление газа	1,2 бар (17 psi)
Длина вилки	940 мм(37,01 дюймов)

Объем масла на картридж	195 мл (6,59 унций)	Масло для вилок (SAE 4) (48601166S1) (☛ стр 96)
Объем масла на штанину без кардриджа		Масло для вилок (SAE 4) (48601166S1) (☛ стр 96)

22.7.2 SX-F USA

Номер вилки	14.18.7N.55
Вилка	**WP Suspension Up Side Down 4860 MXMA CC**
Демпфирование сжатия	
Комфортный	14 щелчков
Стандартный	12 щелчков
Спортивный	10 щелчков
Демпфирование отбоя	
Комфортный	14 щелчков
Стандартный	12 щелчков
Спортивный	10 щелчков
Длина пружины с прокладками для преднатяга	490 мм (19,29 дюймов)
Коэффициент жесткости пружины	
Вес водителя: 65… 75кг (143… 165фунтов)	4.4 Н/мм (25.1 фунтов/дюйм)
Вес водителя (стандарт): 75… 85кг (165… 187фунтов)	4.6 Н/мм (26.3 фунтов/дюйм)
Вес водителя: 85… 95кг (187… 209фунтов)	4.8 Н/мм (27.4 фунтов/дюйм)
Давление газа	1,2 бар (17 psi)
Длина вилки	940 мм(37,01 дюймов)

Объем масла на картридж	195 мл (6,59 унций)	Масло для вилок (SAE 4) (48601166S1) (☛ стр 96)
Объем масла на штанину без кардриджа		Масло для вилок (SAE 4) (48601166S1) (☛ стр 96)

22.7.3 XC-F

Номер вилки	24.18.7N.75
Вилка	**WP Suspension** Up Side Down 4860 4CS
Демпфирование сжатия	

Комфортный	15 щелчков
Стандартный	13 щелчков
Спортивный	11 щелчков
Демпфирование отбоя	
Комфортный	15 щелчков
Стандартный	13 щелчков
Спортивный	11 щелчков
Длина пружины с прокладками для преднатяга	470 мм (18,5 дюймов)
Коэффициент жесткости пружины	
Вес водителя: 65… 75кг (143… 165фунтов)	4.2 Н/мм (24 фунтов/дюйм)
Вес водителя (стандарт): 75… 85кг (165… 187фунтов)	4.4 Н/мм (25.1 фунтов/дюйм)
Вес водителя: 85… 95кг (187… 209фунтов)	4.6 Н/мм (26.3 фунтов/дюйм)
Длина вилки	932 мм(36,69 дюймов)

Объем масла на штанину	680 мл (22,99 унций)	Масло для вилок (SAE 4) (48601166S1) (☛ стр 96)

22.8 Амортизатор

22.8.1 SX-F EU

Номер амортизатора	18.18.7M.05
Амортизатор	**WP Suspension** 5018 BAVP DCC
Демпфирование сжатия, низкая скорость	
Комфортный	17 щелчков
Стандартный	15 щелчков
Спортивный	13 щелчков
Демпфирование сжатия, высокая скорость	
Комфортный	2,5 оборота
Стандартный	2 оборота
Спортивный	1,5 оборота
Демпфирование отбоя	
Комфортный	17 щелчков
Стандартный	15 щелчков
Спортивный	13 щелчков
Предварительное поджатие пружины	13 мм (0,51 дюймоов)
Коэффициент жесткости пружины	
Вес водителя: 65… 75кг (143… 165фунтов)	51 Н/мм (291 фунтов/дюйм)
Вес водителя (стандарт): 75… 85кг (165… 187фунтов)	54 Н/мм (308 фунтов/дюйм)
Вес водителя: 85… 95кг (187… 209фунтов)	57 Н/мм (325 фунтов/дюйм)
Длина пружины	260 мм (10,24 дюйма)
Давление газа	10 бар (145psi)
Статическое проседание	30 мм (1,18 дюймов)
Проседание с водителем	90 мм (3,54 дюймов)
Установленная длина	490 мм (19,29 дюймов)

Масло амортизатора	Масло амортизатора (SAE 2.5) (50180342S1) (☛ стр. 96)

22.8.2 SX-F USA

Номер амортизатора	18.18.7M.55
Амортизатор	**WP Suspension** 5018 BAVP DCC
Демпфирование сжатия, низкая скорость	
Комфортный	17 щелчков

Стандартный	15 щелчков
Спортивный	13 щелчков
Демпфирование сжатия, высокая скорость	
Комфортный	2,5 оборота
Стандартный	2 оборота
Спортивный	1,5 оборота
Демпфирование отбоя	
Комфортный	17 щелчков
Стандартный	15 щелчков
Спортивный	13 щелчков
Предварительное поджатие пружины	12 мм (0,47 дюймоов)
Коэффициент жесткости пружины	
Вес водителя: 65… 75кг (143… 165фунтов)	51 Н/мм (291 фунтов/дюйм)
Вес водителя (стандарт): 75… 85кг (165… 187фунтов)	54 Н/мм (308 фунтов/дюйм)
Вес водителя: 85… 95кг (187… 209фунтов)	57 Н/мм (325 фунтов/дюйм)
Длина пружины	260 мм (10,24 дюйма)
Давление газа	10 бар (145psi)
Статическое проседание	30 мм (1,18 дюймов)
Проседание с водителем	100 мм (3,94 дюймов)
Установленная длина	486 мм (19,13 дюймов)

Масло амортизатора	Масло амортизатора (SAE 2.5) (50180342S1) (☛ стр. 96)

22.8.3 XC-F

Номер амортизатора	18.18.7M.75
Амортизатор	**WP Suspension** 5018 BAVP DCC
Демпфирование сжатия, низкая скорость	
Комфортный	17 щелчков
Стандартный	15 щелчков
Спортивный	13 щелчков
Демпфирование сжатия, высокая скорость	
Комфортный	2,5 оборота
Стандартный	2 оборота
Спортивный	1,5 оборота
Демпфирование отбоя	
Комфортный	17 щелчков
Стандартный	15 щелчков
Спортивный	13 щелчков
Предварительное поджатие пружины	12 мм (0,47 дюймоов)
Коэффициент жесткости пружины	
Вес водителя: 65… 75кг (143… 165фунтов)	51 Н/мм (291 фунтов/дюйм)
Вес водителя (стандарт): 75… 85кг (165… 187фунтов)	54 Н/мм (308 фунтов/дюйм)
Вес водителя: 85… 95кг (187… 209фунтов)	57 Н/мм (325 фунтов/дюйм)
Длина пружины	260 мм (10,24 дюйма)
Давление газа	10 бар (145psi)
Статическое проседание	30 мм (1,18 дюймов)
Проседание с водителем	100 мм (3,94 дюймов)
Установленная длина	486 мм (19,13 дюймов)

Масло амортизатора	Масло амортизатора (SAE 2.5) (50180342S1) (☛ стр. 96)

22.9 Моменты затяжки шасси

Винт, крышка корпуса воздушного фильтра	**EJOT PT®** K60x20-Z	3 Нм (2.2 фунт-сила-фут)	–
Винт, регулятор давления	**EJOT PT®**	3 Нм (2.2 фунт-сила-фут)	–
Ниппель спицы, переднее колесо	M4.5	5… 6 Нм (3.7… 4.4 фунт-сила-фут)	–
Ниппель спицы, заднее колесо	M4.5	5… 6 Нм (3.7… 4.4 фунт-сила-фут)	–
Винт, клемма аккумулятора	M5	2.5 Нм (1.84 фунт-сила-фут)	–
Винт, датчик температуры входного воздуха	M5	2 Нм (1.5 фунт-сила-фут)	–
Винт, регулировочное кльцо амортизатора	M5	5 Нм (3.7 фунт-сила-фут)	–
Ставшиеся гайки, шасси	M6	10 Нм (7.4 фунт-сила-фут)	–
Оставшиеся винты, шасси	M6	10 Нм (7.4 фунт-сила-фут)	–
Винт шарового соединения штока цилиндра ножного тормоза	M6	10 Нм (7.4 фунт-сила-фут)	**Loctite® 243™**
Винт скользящего защитного кожуха цепи	M6	6 Нм (4.4 фунт-сила-фут)	**Loctite® 243™**
Винт, соединение троса электрического кабеля	M6	4 Нм (3 фунт-сила-фут)	–
Винт переднего тормозного диска	M6	14 Нм (10.3 фунт-сила-фут)	**Loctite® 243™**
Винт заднего тормозного диска	M6	14 Нм (10.3 фунт-сила-фут)	**Loctite® 243™**
Винт, ручка газа	M6	5 Нм (3.7 фунт-сила-фут)	–
Штуцер на топливном насосе	M8	10 Нм (7.4 фунт-сила-фут)	–
Гайка упора педали ножного тормоза	M8	20 Нм (14.8 фунт-сила-фут)	–
Гайка винта задней звездочки	M8	35 Нм (25.8 фунт-сила-фут)	**Loctite® 2701™**
Гайка замка обода	M8	12 Нм (8.9 фунт-сила-фут)	–
Остальные гайки шасси	M8	25 Нм (18.4 фунт-сила-фут)	–
Остальные винты шасси	M8	25 Нм (18.4 фунт-сила-фут)	–
Винт нижней траверсы	M8	12 Нм (8.9 фунт-сила-фут)	–
Винт скользящего компонента цепи	M8	15 Нм (11.1 фунт-сила-фут)	–
Винт раскоса двигателя	M8	33 Нм (24.3 фунт-сила-фут)	–
Винт пера вилки	M8	15 Нм (11.1 фунт-сила-фут)	–
Винт переднего тормозного суппорта	M8	25 Нм (18.4 фунт-сила-фут)	**Loctite® 243™**
Винт зажима руля	M8	20 Нм (14.8 фунт-сила-фут)	–
Винт крепления боковой подножки (XC-F)	M8	45 Нм (33.2 фунт-сила-фут)	**Loctite® 2701™**
Винт подрамника	M8	35 Нм (25.8 фунт-сила-фут)	**Loctite® 2701™**
Винт на верхней части золотника рулевого управления	M8	17 Нм (12.5 фунт-сила-фут)	**Loctite® 243™**
Винт на верхней траверсе	M8	17 Нм (12.5 фунт-сила-фут)	–
Болт крепления двигателя	M10	60 Нм (44.3 фунт-сила-фут)	–
Остальные гайки шасси	M10	45 Нм (33.2 фунт-сила-фут)	–
Остальные винты шасси	M10	45 Нм (33.2 фунт-сила-фут)	–
Винт на нижней части амортизатора	M10	60 Нм (44.3 фунт-сила-фут)	**Loctite® 2701™**
Винт опоры руля	M10	40 Нм (29.5 фунт-сила-фут)	**Loctite® 243™**
Винт на верхней части амортизатора	M10	60 Нм (44.3 фунт-сила-фут)	**Loctite® 2701™**
Гайка крепления топливного насоса	M12	15 Нм (11.1 фунт-сила-фут)	–
Гайка крепления седла	M12x1	20 Нм (14.8 фунт-сила-фут)	–
Гайка, крепление рамы к рычагу тяги	M14x1.5	80 Нм (59 фунт-сила-фут)	–
Гайка, крепление рычага тяги к маятнику	M14x1.5	80 Нм (59 фунт-сила-фут)	–
Гайка, крепление рычага тяги к угловому рычагу	M14x1.5	80 Нм (59 фунт-сила-фут)	–
Гайка оси маятника	M16x1.5	100 Нм (73.8 фунт-сила-фут)	–
Винт верхней части рулевой колонки	M20x1.5	12 Нм (8.9 фунт-сила-фут)	–
Винт форсунки системы охлаждения	M20x1.5	12 Нм (8.9 фунт-сила-фут)	**Loctite® 243™**
Винт оси переднего колеса	M24x1.5	45 Нм (33.2 фунт-сила-фут)	–
Гайка оси заднего колеса	M25x1.5	80 Нм (59 фунт-сила-фут)	–

Тормозная жидкость DOT 4/DOT 5.1

В соответствии с

– DOT

Руководящие указания

– Следует использовать только такую тормозную жидкость, которая отвечает указанному стандарту (см. технические характеристики на емкости с тормозной жидкостью) и обладает соответствующими свойствами. KTM рекомендует продукцию **Motorex® и Castrol**

Поставщик

Castrol

– **ЧУВСТВИТЕЛЬНАЯ ТОРМОЗНАЯ ЖИДКОСТЬ RESPONSE BRAKE FLUID SUPER DOT 4**

Motorex®

– **Тормозная жидкость DOT 5.1**

Охладитель

Руководящие указания

– Следует использовать только подходящий охладитель (также в странах с высокими температурами). Низкое качество антифриза может стать причиной коррозии и пенообразования. KTM рекомендует продукцию **Motorex®**

Соотношение компонентов в смеси

Защита антифриза: от -25 до -45°C (от -13 до -49°F)	50% ингибитора коррозии/антифриза 50% дистиллированной воды

Охладитель (смесь, готовая к использованию)

Антифриз	-40°C (-40°F)

Поставщик

Motorex®

– **ОХЛАДИТЕЛЬ COOLANT G48**

Моторное масло (SAE 10W/50)

Стандарт/класс

– JASO T903 MA (с. 99)

– SAE (с. 99) (SAE 10W/50)

Инструкции

– Использовать только моторные масла, соответствующие установленным стандартам (см. характеристики масла на канистре) и обладающие требуемыми свойствами. KTM рекомендует продукцию **Motorex®**

Синтетическое моторное масло

Поставщик

Motorex®

– Марка масла: Top Speed 4T

Моторное масло ((SAE 10W/60) (00062010035)

Стандарт/класс

– JASO T903 MA (с. 99)

– SAE (с. 99) (SAE 10W/560)

– KTM LC4 2007+

Инструкции

– Использовать только моторные масла, соответствующие установленным стандартам (см. характеристики масла на канистре) и обладающие требуемыми свойствами. KTM рекомендует продукцию **Motorex®**

Синтетическое моторное масло

Поставщик

Motorex®

– Марка масла: **Cross Power 4T**

Масло для вилки (SAE 4) (48601166S1)

В соответствии с SAE см. стр. 99) (SAE 4)

Руководящие указания

– Следует использовать только те моторные масла, которые соответствуют указанным стандартам (см. технические характеристики на емкости с моторным маслом) и обладают соответствующими свойствами.

Масло амортизатора (SAE 2.5) (50180342S1)

Соответствует:

– **Директива** SAE (*■см. стр. 99) (SAE 2.5)

Руководящие указания

– Использовать только масла, соответствующие указанным стандартам (см. спецификации на емкости) и обладающие соответствующими свойствами.

Неэтилированный супер-бензин (ROZ 95/RON 95/PON 91))

В соответствии с

– DIN EN 228 (ROZ 95/RON 95/PON 91)

Руководящие указания

– Использовать только неэтилированное топливо супер, которое соответствует или эквивалентно специфич. марке топлива.

– Топливо с содержанием этанола до 10 % (топливо E10) безопасно для использования.

Примечание

Не используйте топливо с содержанием метанола (например, M15, M85, M100) или с содержанием этанола, превышающим 10 % (например E15, E25, E85, E100).

Средство для очистки воздушного фильтра

Руководящие указания

– KTM рекомендует продукцию **Motorex®**.

Поставщик

Motorex®

– **Twin Air Dirt Bio Remover**

Очиститель цепи

– KTM рекомендует продукцию **Motorex®**

Поставщик

Motorex®

– **Очиститель цепи Chain Clean**

Материалы для чистки и обработки металла, резины и пластика

Руководящие указания

– KTM рекомендует продукцию **Motorex®**.

Поставщик

Motorex®

– **Protect & Shine**

Топливная присадка

– KTM рекомендует продукцию **Motorex®**

Поставщик

Motorex

– **Стабилизатор топлива**

Консистентная смазка высокой вязкости

Рекомендуемый поставщик

SKF®

LGHB 2

Смазка с длительным сроком эксплуатации

– KTM рекомендует продукцию **Motorex®**

Поставщик

Motorex®

– **Смазка для мотоциклов Bike Grease 2000**

Очиститель для мотоциклов

– KTM рекомендует продукцию **Motorex®**

Поставщик

Motorex®

– **Очиститель для мотоциклов Moto Clean 900**

Спрей для цепи для внедорожных условий

– KTM рекомендует продукцию **Motorex®**

Поставщик

Motorex®

– **Chainlube Offroad**

Масло для воздушного фильтра

Руководящие указания

Рекомендуемый поставщик

Motorex®

– **Twin Air Liquid Bio Power**

Средство для очистки и полировки окрашенных высокоглянцевых и матовых поверхностей, чистого металла и резиновых поверхностей

– KTM рекомендует продукцию **Motorex®**

Поставщик

Motorex®

Clean & Polish

– **Резиновый клей для ручек (00062030051)**

Поставщик

KTM-Sportmotorcycle AG

– GRIP GLUE

Универсальный масляный спрей

– KTM рекомендует продукцию **Motorex®**

Поставщик

Motorex®

– **Joker 440 Synthetic**

JASO T903 MA

Для различных направлений технических разработок потребовалась новая спецификация для четырехтактных мотоциклов – стандарт JASO T903 MA. Раньше для четырехтактных мотоциклов использовались моторные масла, применяемые в автомобильной отрасли, поскольку отдельной спецификации для мотоциклов не было. Но если для автомобильных двигателей требуются длительные интервалы между техническим обслуживанием, то приоритетным направлением для двигателей мотоциклов является высокая эффективность на высоких оборотах двигателя. В большинстве мотоциклов коробка передач и сцепление смазываются тем же маслом, что и двигатель. Стандарт JASO MA отвечает этим особым требованиям.

SAE

Классы вязкости по SAE были установлены Обществом инженеров автомобильной промышленности (США) и используются для классификации масел по их вязкости. Вязкость описывает только одно свойство масла и ничего не говорит о его качестве.

WWW.KTM.COM

3213031en

03/2013

KTM-Sportmotorcycle AG
5230 Маттигхофен, Австрия
http://www.ktm.com

Фото: Mitterbauer/KTM